Radiateur à accumulation type dynamique "ACCU 2000"

Instructions

(A conserver par les utilisateurs successifs pour s'y référer ultérieurement).

Dynamische akkumulatieradiator type "ACCU 2000"

Instrukties

(Moet door de achtereenvolgende gebruikers bewaard worden om deze later te kunnen raadplegen).

AD 1208 S2B

AD 1812 S2B

AD 2718 S2B

AD 2416 S2

AD 3020 S2

AD 3725 S2

AD 4530 S2

AVEC/MET"RCO"

7CH2475
05/99

Fig 1

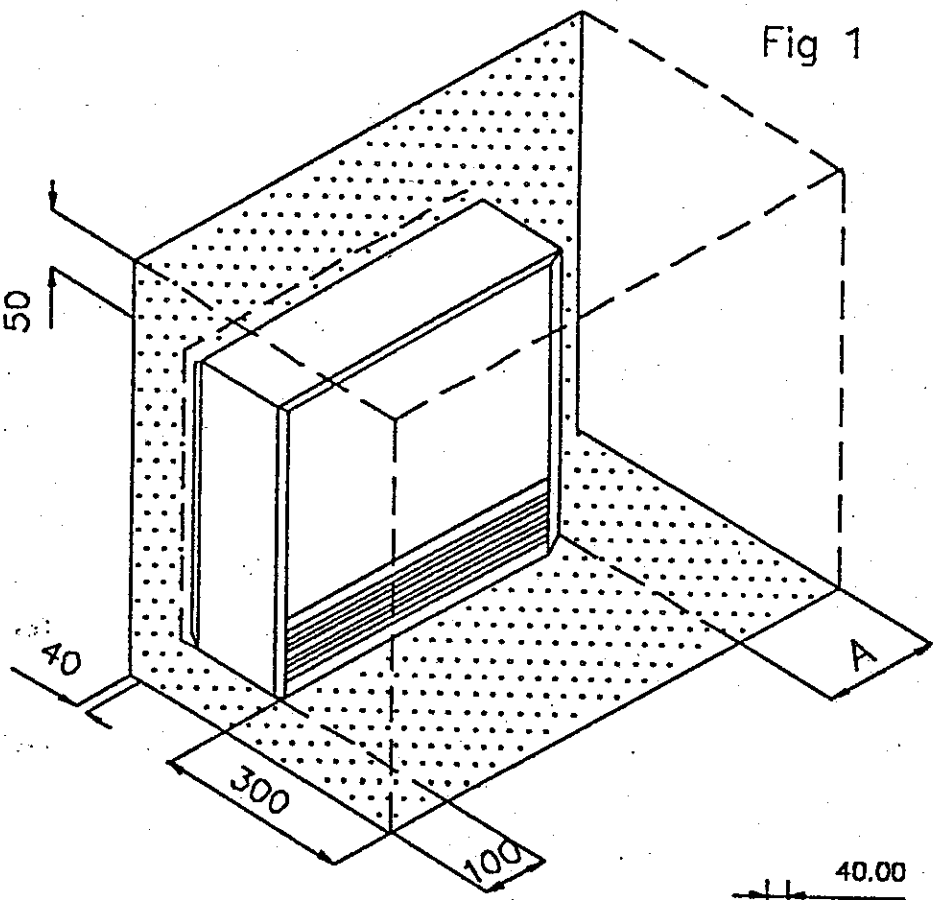

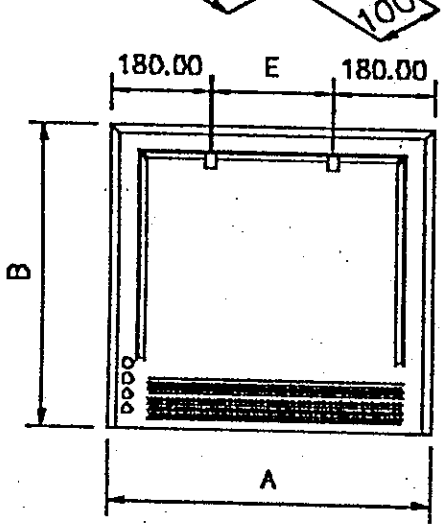

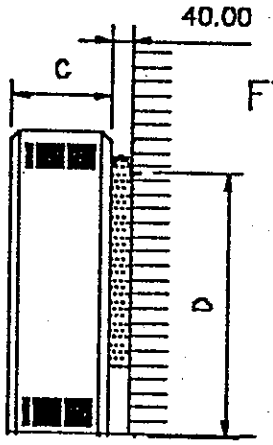

Fig 2

TYPE	*kW*	*A*	*B*	*C*	*D*	*E*	*kg*
AD 1208 S2B	*1,2*	*581*	*535*	*180*	*470*	*221*	*59,1*
AD 1812 S2B	*1,8*	*706*	*535*	*180*	*470*	*346*	*76,9*
AD 2718 S2B	*2,7*	*956*	*535*	*180*	*470*	*596*	*109,5*
AD 2416 S2	*2,4*	*706*	*660*	*180*	*595*	*346*	*108,1*
AD 3020 S2	*3,0*	*956*	*660*	*180*	*595*	*596*	*139,4*
AD 3725 S2	*3,7*	*1206*	*660*	*180*	*595*	*840*	*178,9*
AD 4530 S2	*4,5*	*1206*	*660*	*180*	*595*	*840*	*206,4*

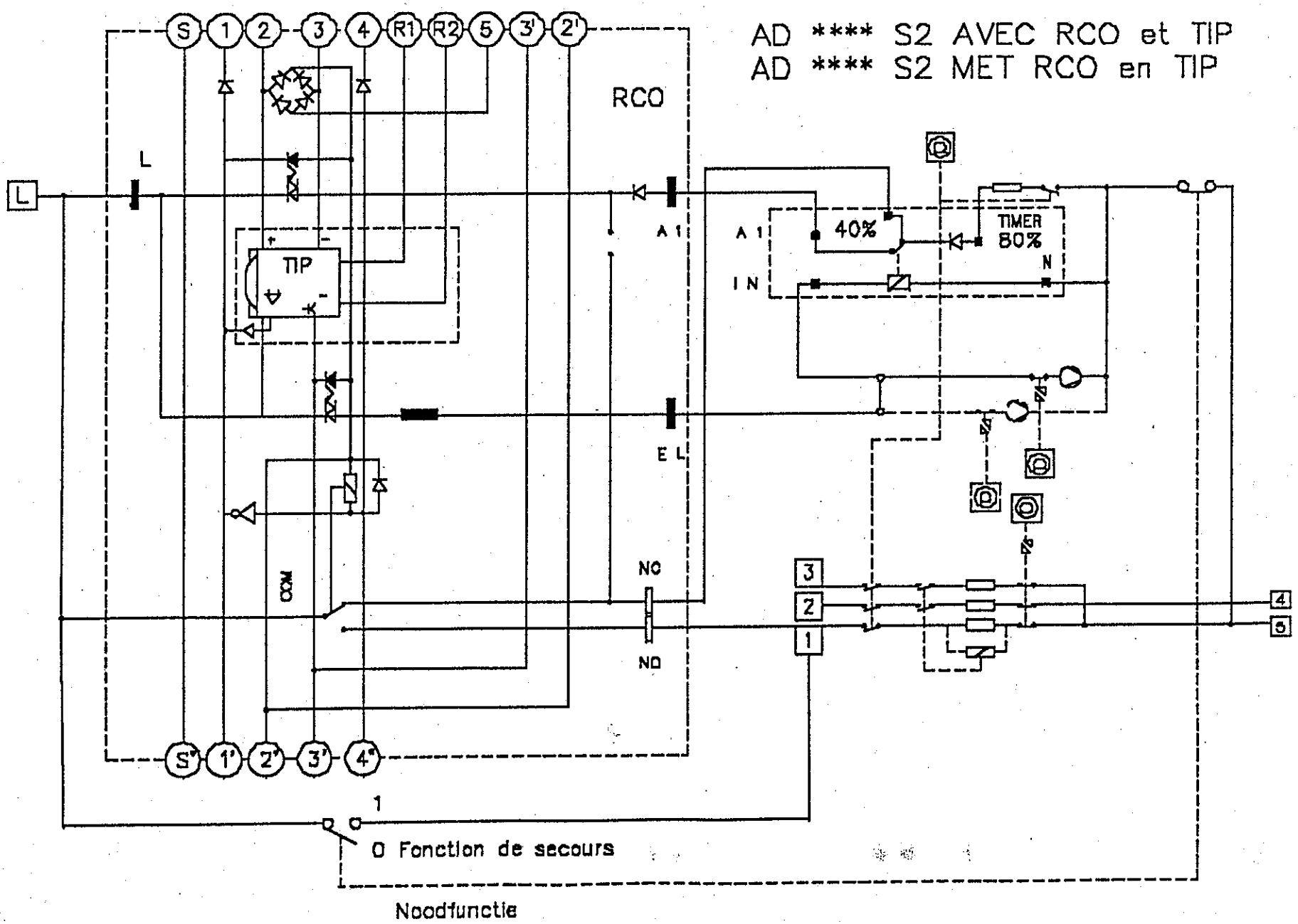
AD **** S2 AVEC RCO et TIP
AD **** S2 MET RCO en TIP
RCO
TIP
TIMER
80%
40%
A 1
I N
N
E L
NC
NO
COM
L
S
1
2
3
4
R1
R2
5
3'
2'
S'
1'
2'
3'
4'
1
0 Fonction de secours
Noodfunctie

ABES Heating vous félicite d'avoir fait le choix de cet appareil de chauffage et vous souhaite beaucoup de satisfaction lors de son utilisation.

I. RECOMMANDATIONS GENERALES

L'installation est à la charge de l'acheteur. La Société ne répond pas des dommages causés par une mauvaise installation et par le non respect des instructions se trouvant dans cette notice. En particulier, il faut que:

- *le branchement électrique soit conforme aux indications figurant au paragraphe correspondant;*
- *l'installation soit effectuée par un personnel qualifié.*

L'appareil ne peut être installé dans des locaux contenant une atmosphère corrosive, des gaz explosifs, des poussières inflammables ou des vapeurs d'hydrocarbure; par ex. salons de coiffure, cordonneries, etc.
Si de tels situations se présente, veuillez nous consulter.

Lors de travaux de peinture ,vernissage ,stratification de parquet ou utilisation de produits contenant des solvants volatils ,il est impératif de bien aérer la pièce.
En effet les solvants au contact des éléments chauffants pourrait se décomposer et provoquer des odeurs et/ou des salissures .

Ce radiateur est prévu pour accumuler préférentiellement au tarif réduit et reprendre des charges complémentaires pendant les journées froides .
Dans ce cas les recharges sont prises en dehors de périodes de l'ordre de 3 fois 2 heures pendant lesquelles un tarif élevé de pointe est appliqué.

Lors des premières mises en fonctionnement de l'appareil , les liants des matériaux s'évapore ce qui provoque des émissions de vapeurs et d'odeurs .Il convient donc de bien aérer le local .

Il faudra également veiller à ne rien placer sur ou contre l'appareil.

Attention notamment aux rideaux et tentures. Veillez à respecter au minimum les distances indiquées figure 1. Prévoir un dégagement suffisant sur la droite de l'appareil (A = voir tableau ou minimum 10 cm).
Si l'appareil est commandé par un thermostat d'ambiance incorporé, prévoir un dégagement minimum de 50 cm sur la droite de l'appareil.

Pour le maintien en stabilité, il est essentiel que l'appareil soit placé sur surface plane. On doit prendre soin d'éviter les surfaces irrégulières telles que celles de tapis ou de carrelages faisant saillie sous l'appareil.
On tiendra l'appareil écarté du mur en utilisant le distancier prévu à cet effet (fig. 2) et on veillera à bien dégager l'entrée et la sortie d'air.

Pour éviter un basculement accidentel et la traction sur les câbles d'alimentation, l'appareil doit être nécessairement fixé au mur.

Pour pouvoir isoler l'appareil du réseau, l'installation comportera un dispositif de séparation omnipolaire d'une distance d'ouverture de contact d'au moins 3 mm.
Il sera réglementairement raccordé à la terre en utilisant la borne marquée .

Ne pas laisser charger lorsque le ventilateur a été enlevé.

II. PREPARATION DE L'APPAREIL

1. *Enlever le panneau latéral droit G fixé par 2 vis V (fig. 3).*
2. *Enlever la tablette (A) en faisant attention aux pattes d'accrochage B. Il n'est pas nécessaire d'enlever le panneau latéral gauche.*
3. *Enlever la tôle supérieure D fixé par 4 vis C.*
4. *Enlever les panneaux isolants "Microtherm" F et laine de roche E. Attention à ne pas déformer ni croquer le panneau isolant "Microtherm".*
5. *Retirer les tôles de fermeture (J ou K) et entretoises (H ou I).*
6. *Retirer le sachet contenant vis et accessoires.*
7. *Enlever les cartons de calage à l'intérieur de l'appareil.*
8. *Pour la fixation au mur, forer 2 trous de 6 mm de diamètre à une hauteur D (fig. 2). Fixer les équerres au mur en utilisant les vis et les chevilles fournies avec l'appareil. On accrochera définitivement l'appareil qu'après son raccordement.*

III. RACCORDEMENT ELECTRIQUE.

Le raccordement électrique sera réalisé au moyen de câbles pour canalisation fixe.

Légende figure 5: *A. Limiteur de charge.* *E. Corps de chauffe.*
B. Résistance pilote. *F. Ventilateur (2 pour AD 3725 et C. 4530).*
Interrupteur de secours
G. Minuterie électronique.
D. Coupe circuit thermique. *H. Relais (seulement en AD****S2 RCO triphasé)*

Schéma de câblage électrique: voir *fig.5 (AD****S2 ,AD****S2B avec RCO monophasé)*
*fig. 5A (AD****S2 avec RCO triphasé)*

1) Alimentation de puissance (fig.6).

- *bornes L et 5 : 230 V~ MONO*
- *pour AD 4530 (et autres appareils en exécution spéciale triphasée): 230 V~, 230 V3~, 400 V3N~ (couplage voir fig. 6)*

♦ ***Rem.**: en 230 V ~ (AD****S2 avec RCO triphasé seulement), il faut mettre un pontage entre les bornes L et 2.*
***Attention** : bien respecter les positions des pontages*

- *la section des câbles d'alimentation sera de 2,5 mm²*

- raccordement sur le bornier de gauche

2) Alimentation de la régulation en basse tension: (appareil maître)
- Raccordement sur le bornier de droite.

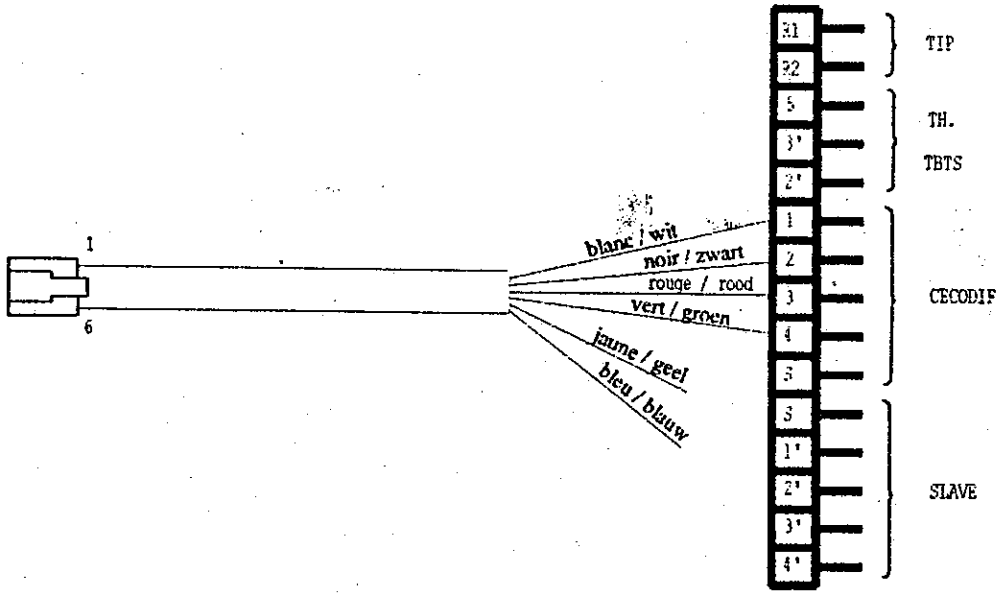

Le câble multibrins avec fiche RJ12 raccordé en usine à l' appareil comporte les raccordements suivants:

*- **Bornes** :*

** R1 et R2 : Ne sont utilisées que si l' appareil est équipé d' un thermostat TIP et que l' on veut utiliser une sonde d' ambiance murale. Dans ce cas connecter la sonde sur R1 R2 via les fils 5 et 6 du câble multibrins et les bornes 5 et 6 du boîtier RJ12.*

** 5 et 3': Ne sont utilisées que avec un thermostat TMAD 16 mural ou TIAD 40 incorporé. Dans ce cas connecter les contacts hors potentiel du thermostat entre 5 et 3', éventuellement via les fils 5 et 6 du câble multibrins et les bornes 5 et 6 du boîtier RJ12.*

** 2' : inutilisée.*

** 1,2,3,4: à raccorder EN RESPECTANT l' ORDRE aux bornes 1,2,3,4 du boîtier CECODIF via le boîtier RJ12.*

** S : utilisées uniquement pour raccorder le blindage éventuel du câble.*

** 1',2',3',4':utilisées uniquement si votre appareil commande un appareil esclave. NB.: Sur l' appareil esclave, seules ces bornes 1',2',3' et 4' sont raccordées.*

- Ce câble est prévu pour être raccordé dans un boîtier encastré ou apparent RJ12.

⚠ *Bien vérifier la correspondance des fils 1 à 6 avec l' emplacement des bornes 1 à 6 dans le boîtier.*

3) Raccordement appareil esclave:

L'appareil esclave est alimenté par l' appareil maître, par les bornes 1' à 4' (voir fig. 7). max. 3 esclaves par appareil maître.

L' appareil esclave ne contient pas un câble multibrin avec fiche RJ12.

4) Indication des leds:

Led jaune supérieure: allumée quand le ventilateur fonctionne.
Led rouge: allumée en pointes (relais déclenché)
Led jaune inférieure: signal Hisomat
allumée: charge est bloquée en pointe ou en jour
clignote: signal de la sonde extérieure en nuit.

5) Contrôle des signaux de régulation:

Bornes RCO	***Tension***			
1	*signal HIS: nuit HP + P: -24 V (pulsé)* *jour HP + P:-24 V (continu)*			
2	*jour:*	*- 24 V*	*nuit:*	*+ 24 V*
3		*+ 24 V*		*- 24 V*
4	*pointe: + 0 à 24 V - hors pointe: - 24 V*			
1'	*signal HIS: nuit HP: - 24 V (pulsé)* *nuit P + jour: - 24 V (continu)*			
2'	*toujours: + 24 V*			
3'	*ventilation: - 24 V*		*sans ventilation: + 0 à 24 V*	
4'	*pointe: + 0 à 24 V*		*hors pointe: - 24 V*	

6) Interrupteur de secours:

L'appareil est équipé d'un interrupteur de secours situé derrière la grille a droite sous l'axe du thermostat de charge .

position normal: enfoncé à droite
position secours: enfoncé à gauche

⚠ *en position secours: = pas de ventilation*
= charge continue, même pendant la pointe

IV. FIXATION MURALE

Fixer l'appareil aux équerres par son distancier en utilisant les vis métriques et les rondelles à revêtement plastique (fig. 8).

V. MONTAGE DU NOYAU (fig. 9 à 15)

Le noyau de chaque appareil est constitué d'une part d'un empilement de briques parallélipipédiques (avec ou sans forme) de 250 x 125 x 32 mm (voir remarque) et des

briques en fonte pour former 2 murs et de tôles de fermeture " type J ou K " pour la partie supérieure du noyau.
Les éléments chauffants ne doivent pas être enlevés pour le montage du noyau.

- *Les appareils bas (types S2B) ont deux rangées de briques, les appareils hauts (types S2) ont trois rangées de briques.*

- *D'abord monter <u>le mur avant</u>. Celui-ci est constitué de briques avec ou sans forme en fonction du type d'appareil. Ces briques sont placées horizontalement contre le Microtherm (voir fig. 10 à 15), sauf pour l' AD 1208 où 1 brique est placer verticalement (voir fig. 9)*

- *Ensuite placer les intercalaires " type H " ou " type I ".*
  Les intercalaires " type H " sont prévus pour les appareils bas (AD 1208 , AD 1812 et AD 2718) et sont à monter avec la partie haute pliée contre le mur avant, ceci pour tenir l'élément chauffant dans l'ouverture des briques.
  Ces intercalaires se placent à la jointure de 2 briques (du mur avant) et à chaque extrémité pour les AD1812S2B et AD2718S2B .
  Rem. : Dans l' AD 1208, il n'y a pas d'intercalaire à placer aux extrémités .

  Les intercalaires " type I " sont pour les appareils hauts et sont placés au milieu des briques , il n'y a pas d'intercalaires à placer aux extrémités .

- *La partie <u>arrière du mur central</u> se compose de briques de forme. Ces briques se placent toujours horizontalement (sauf en AD 1208) avec la partie creuse vers l'avant et, sont à glisser entre les caltubs et la face arrière des intercalaires.*

- *La partie <u>avant du mur central</u> est constituée de briques de fonte, lesquelles doivent être placées verticalement pour les appareils bas et horizontalement pour les appareils haut.*
  Les briques sont à glisser entre les briques de forme et la face avant des intercalaires, en veillant à ce que les éléments chauffants restent localisés dans le creux des briques de forme.

<u>Remarque :</u> ***Attention***

- *Pour l'AD3020 ,le mur de "fonte" est constitué de 3 briques Féolite épaisseur 25 mm (250 x 125 x 25) a monter dans la partie basse du mur et de 3 briques de fonte pour la partie haute du mur central , voir figure 13 .*
- *Pour l' AD 3725, le mur de "fonte" est constitué de 12 briques Féolite épaisseur 25 mm (250 x 125 x 25) voir figure 14 .*

<u>VI. REMONTAGE FINAL</u>

- *Fermer le noyau à l'aide de tôle de fermeture " type J " ou " type K ".*

Attention *, pour les AD3725 et AD4530 ,la tôle de fermeture « type J » est a placer entre les 2 tôles de fermeture « type K » .*

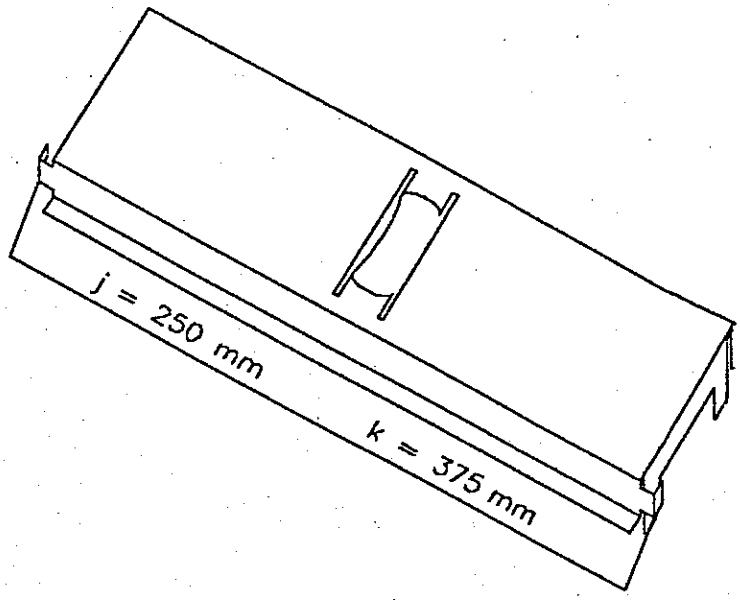

	AD 1208	AD 1812 et 2416	AD 2718 et 3020	AD 3725 et 4530
Tôle J	-	2	-	1
Tôle K	1	-	2	2

- *Placer prudemment le panneau isolant F (**Microtherm**) sur le noyau.*
- *Terminer le montage en plaçant le panneau de laine de roche E.*
- *Placer la tôle supérieure D (glisser la tôle en dessous des bords du panneau avant et arrière) et fixer à l'aide des 4 ou 6 vis taraudeuses .*
- *Replacer la tablette A.*
- *Replacer le panneau latéral droit G en veillant qu'il soit maintenu à l'avant par les pattes latérales et qu'il se trouve sous le rebord supérieur de la tablette A et, fixer avec les 2 vis V. Mettre les bouchons W pour cacher les trous.*
- *L'appareil est en ordre de marche.*
- *Lors des premières mises en fonctionnement de l'appareil , les liants des matériaux s'évapore ce qui provoque des émissions de vapeurs et d'odeurs .Il convient donc de bien aérer le local .*

VII. MARQUAGE APPAREIL:

L' étiquette de marquage est visible à travers les ouvertures supérieures du panneau latéral droit , la charge nominale en Kwh , indiquée sur celle-ci , ne sera prise qu'après plusieurs cycle de charge .

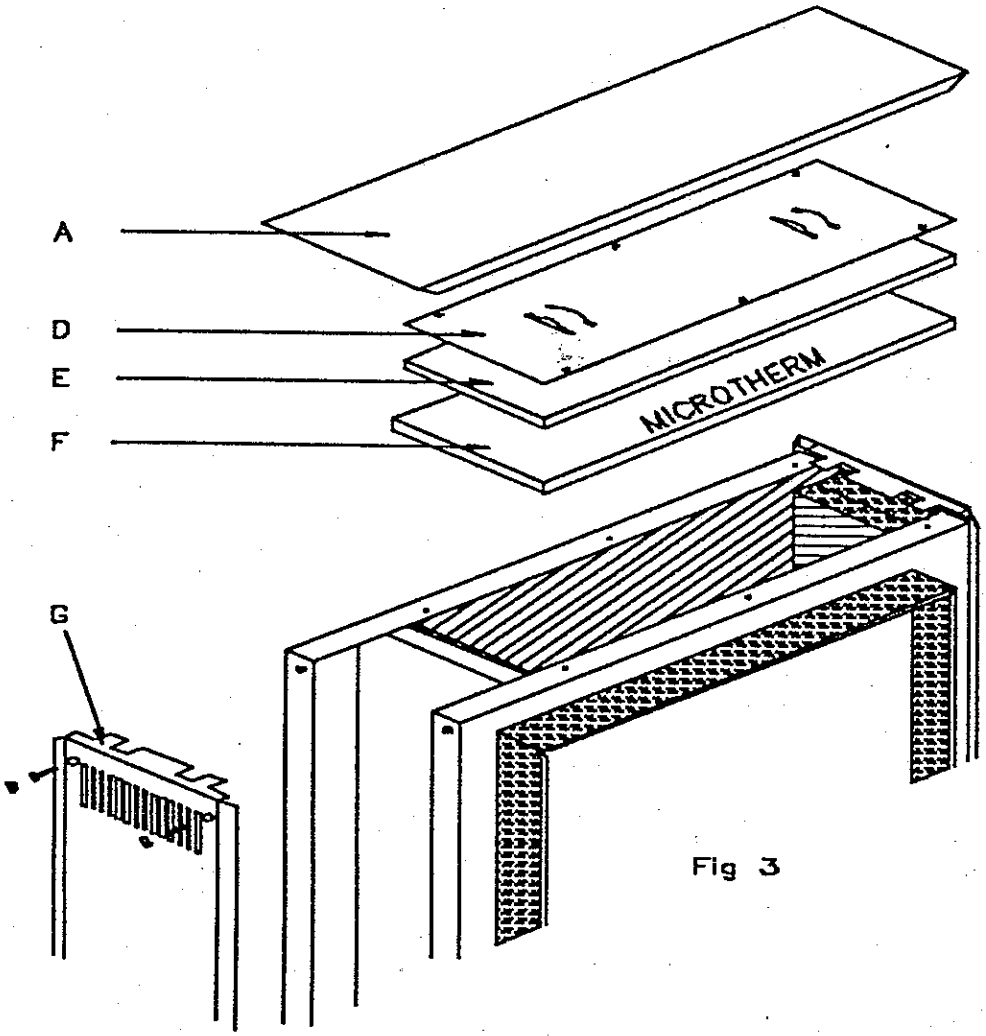

Fig 3

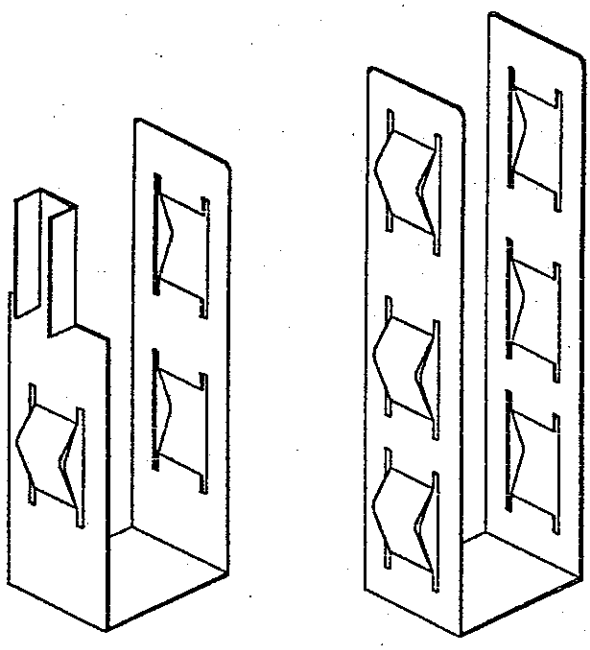

Type H Type T

Mur avant – Voorste muur

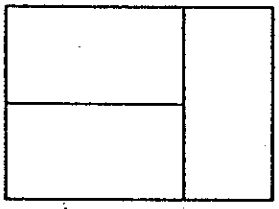

3 x PF1609

Mur central – Centr.muur

Fonte – Gietijzer

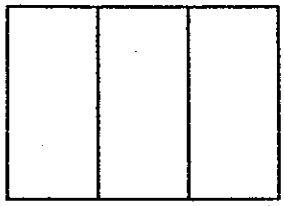

3 x PG27

Mur arr. – Achterste muur

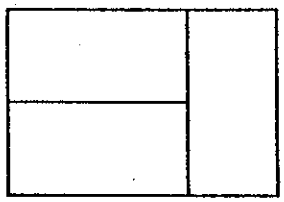

3 x PF1609

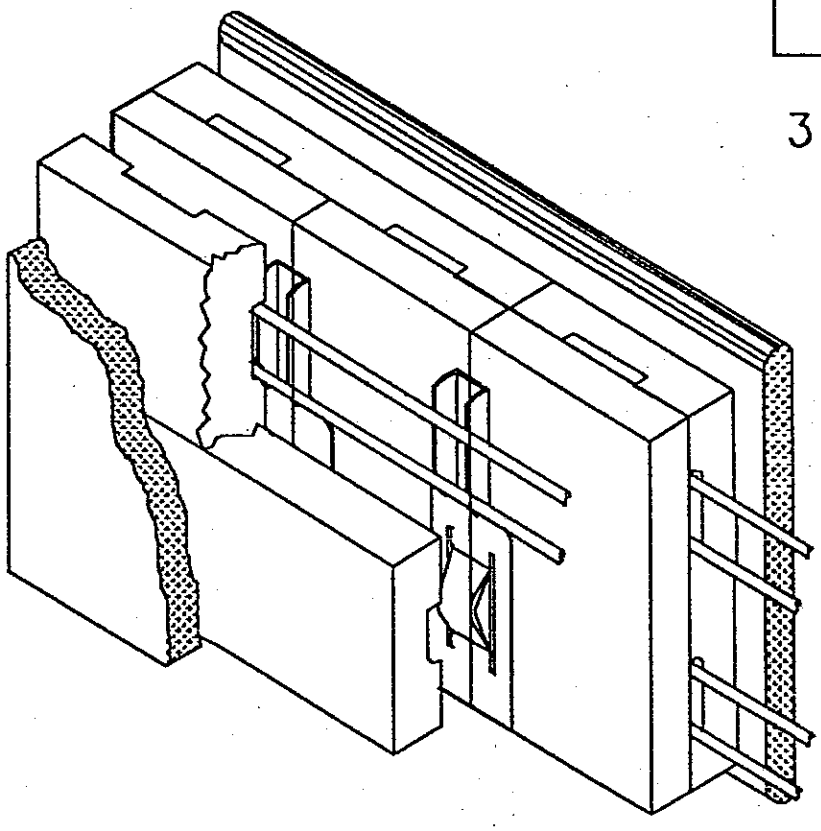

AD 1208 S2B
Fig. 9

Mur avant – Voorste muur

2 x PF1609

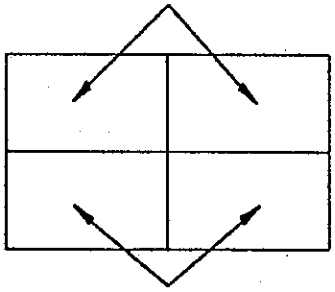

2 x P232

Mur central – Centr.muur

Fonte – Gietijzer

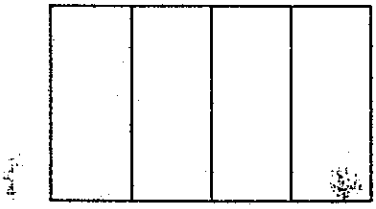

4 x PG27

Mur arr. – Achterste muur

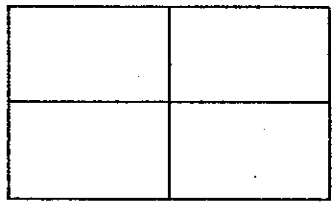

4 x PF1609

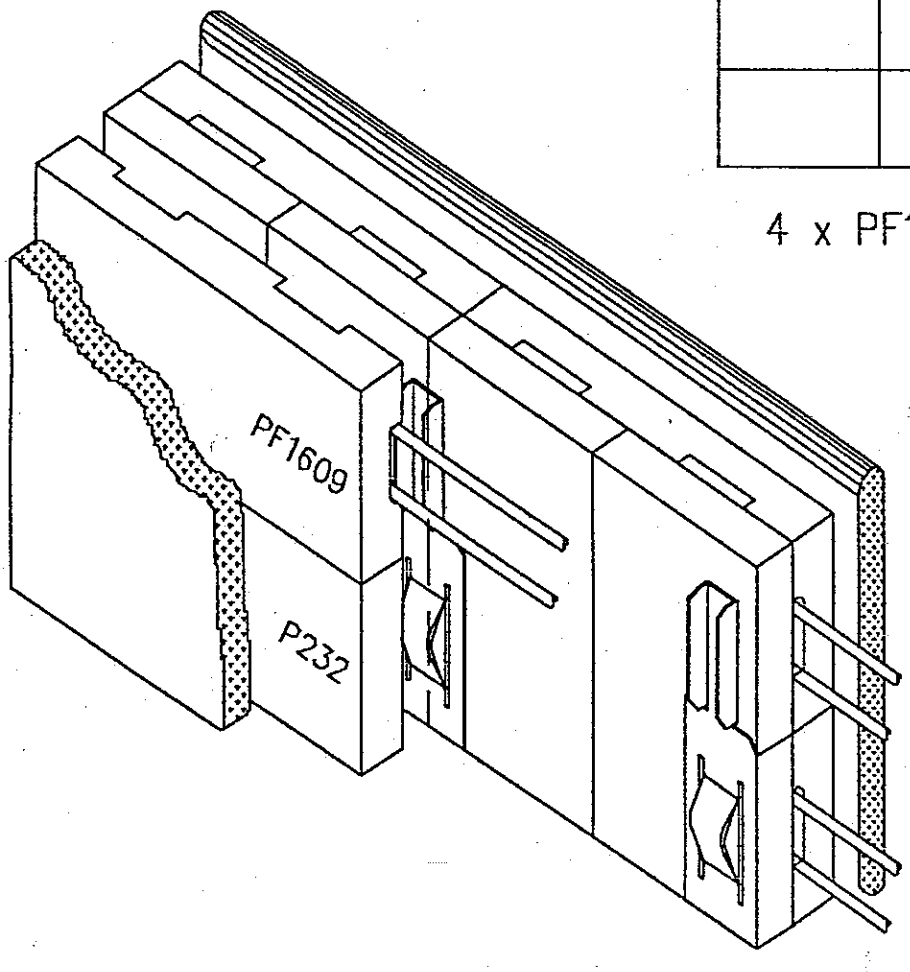

AD 1812 S2B

FIG 10

Mur avant – Voorste muur

3 x PF1609

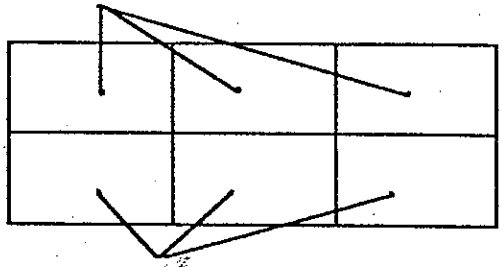

3 x P232

Mur central – Centr.muur

Fonte – Gietijzer

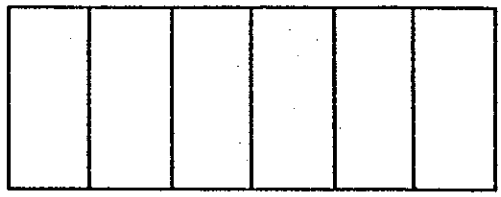

6 x PG27

Mur arr. – Achterste muur

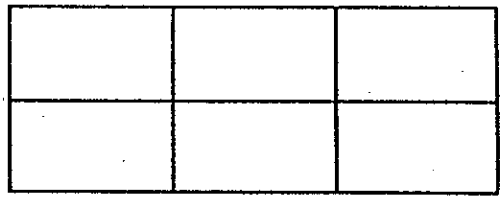

6 x PF1609

AD 2718 S2B
Fig. 11

Mur avant – Voorste muur

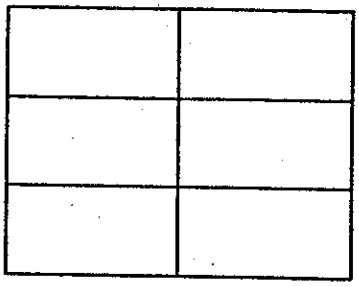

6 x P232

Mur central – Centr.muur

Fonte – Gietijzer

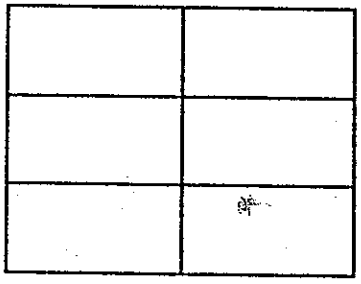

6 x PG27

Mur arr. – Achterste muur

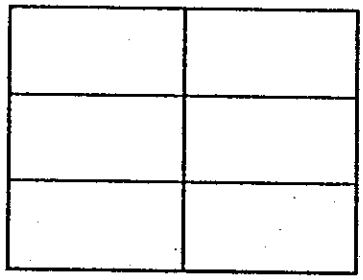

6 x PF1609

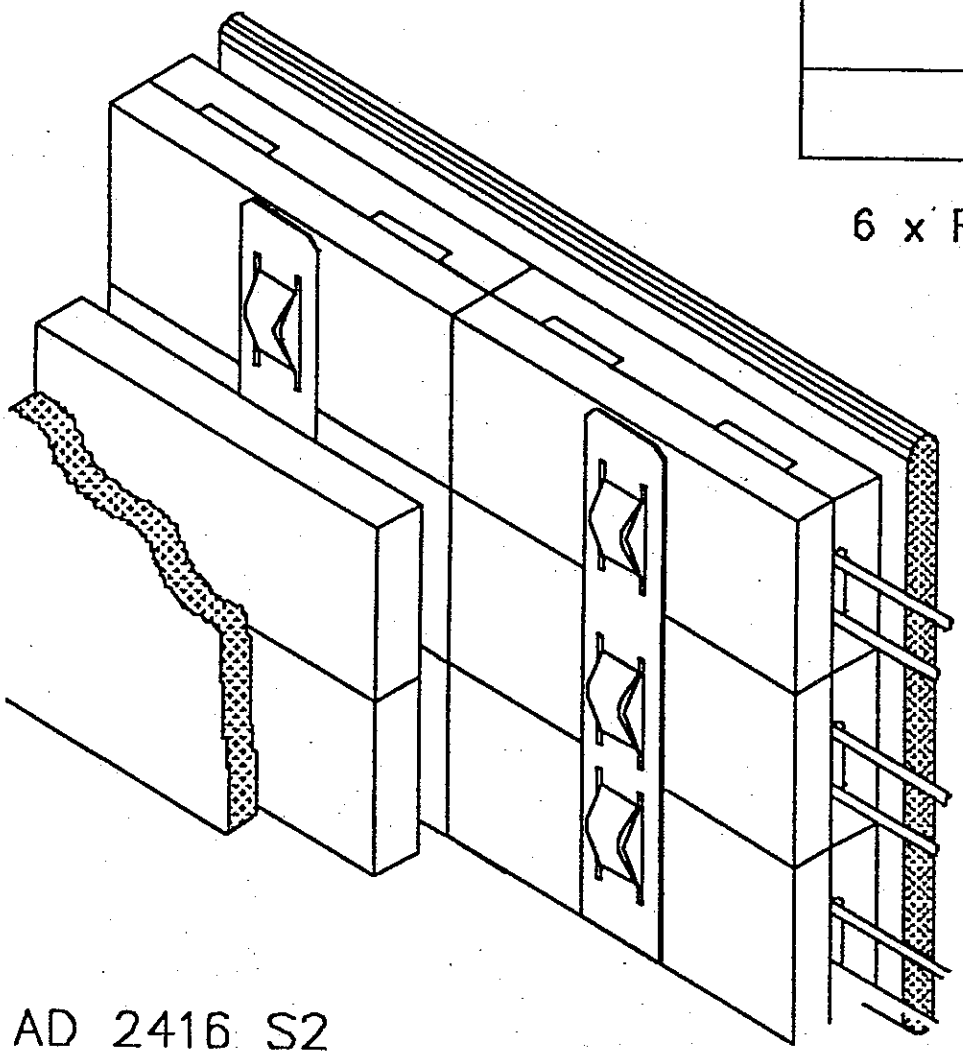

AD 2416 S2

Fig 12

Mur avant – Voorste muur

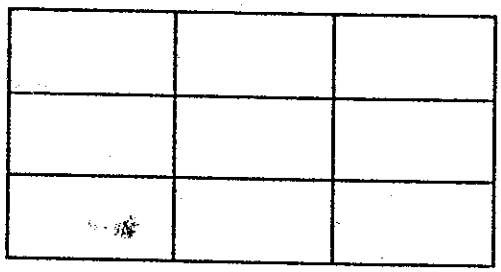

9 x P232

Mur central – Centr.muur

Fonte – Gietijzer

3XPG27

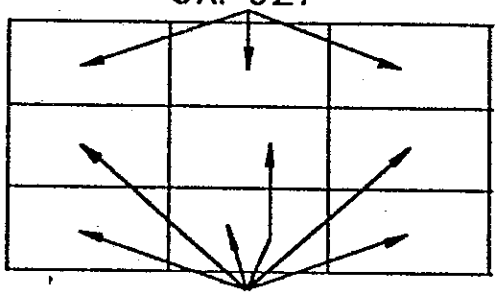

6xP225

Mur arr. – Achterste muur

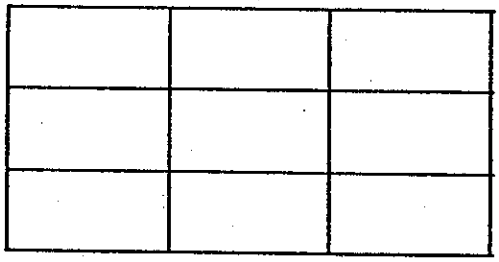

9 x PF1609

AD 3020 S2
Fig.13

Mur avant – Voorste muur

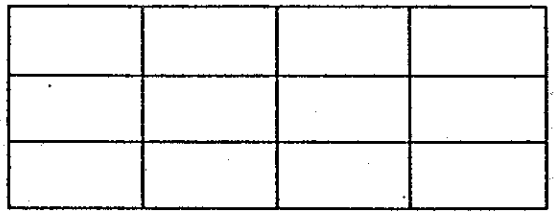

12 x P232

Mur central – Centr.muur

10 x P225

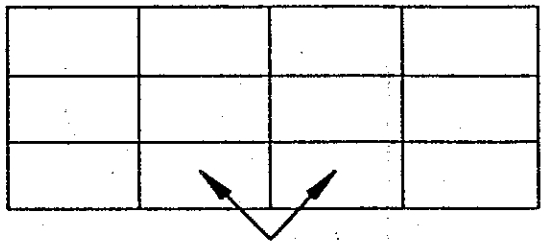

2 X PG27

Mur arr. – Achterste muur

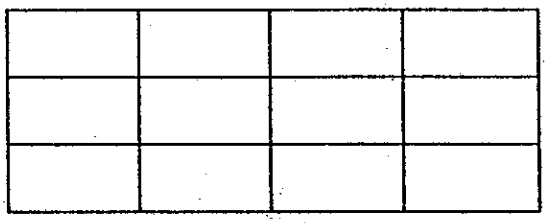

12 x PF1609

AD 3725 S2

Fig.14

SCHEMA

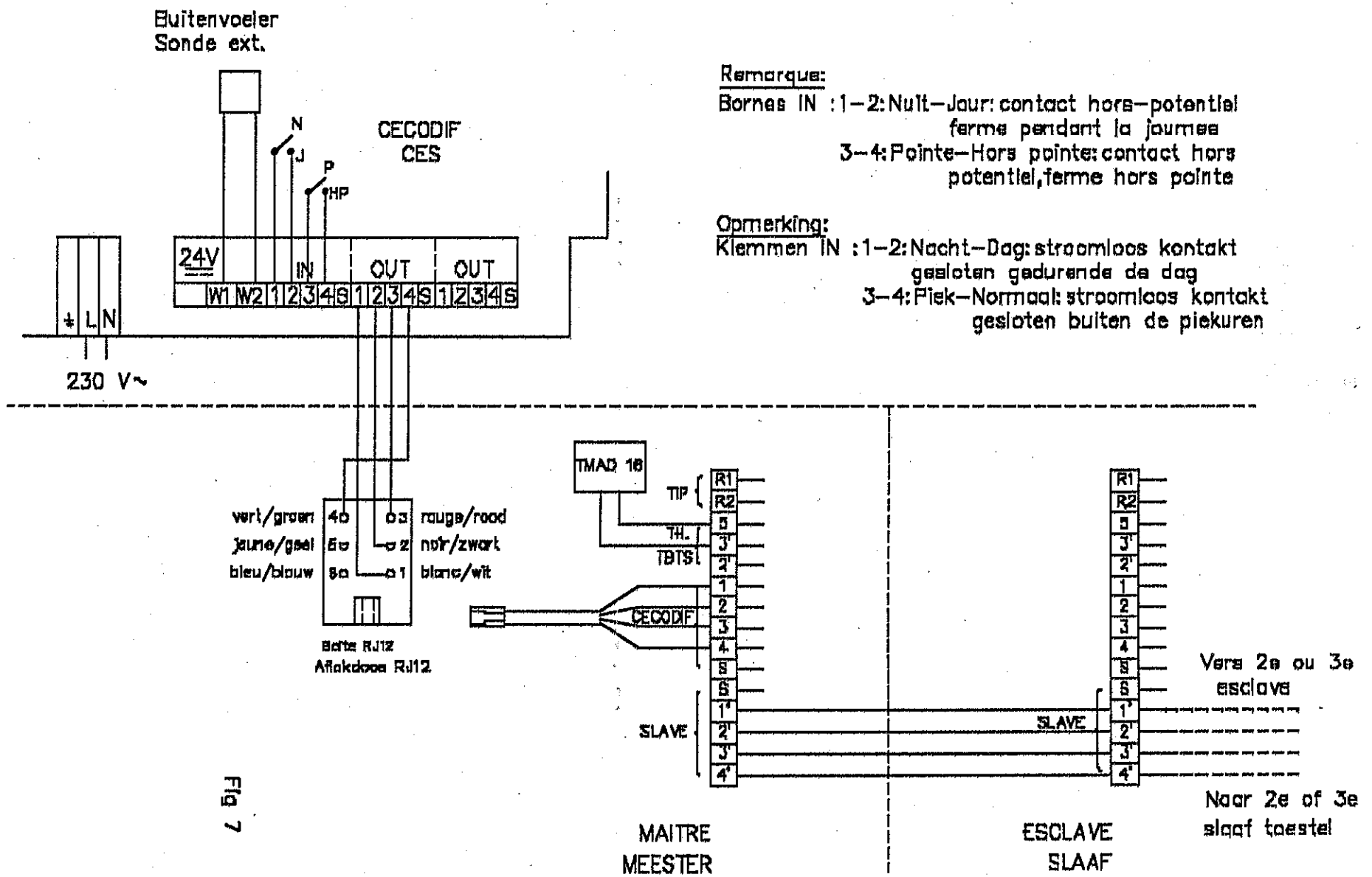

Remarque:
Bornes IN : 1–2: Nuit–Jour: contact hors–potentiel fermé pendant la journée
3–4: Pointe–Hors pointe: contact hors potentiel, fermé hors pointe

Opmerking:
Klemmen IN : 1–2: Nacht–Dag: stroomloos kontakt gesloten gedurende de dag
3–4: Piek–Normaal: stroomloos kontakt gesloten buiten de piekuren

Fig 7

Mur avant — Voorste muur

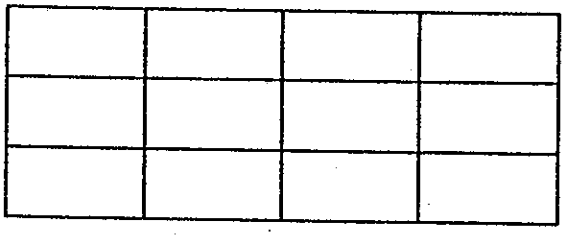

12 x P232

Mur central — Centr.muur
Fonte — Gietijzer

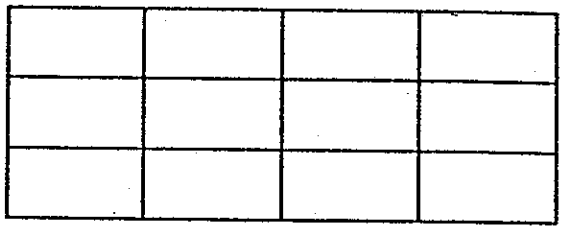

12 X PG27

Mur arr. — Achterste muur

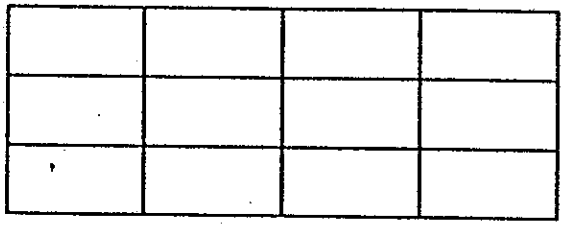

12 x PF1609

AD 4530 S2

Fig.15

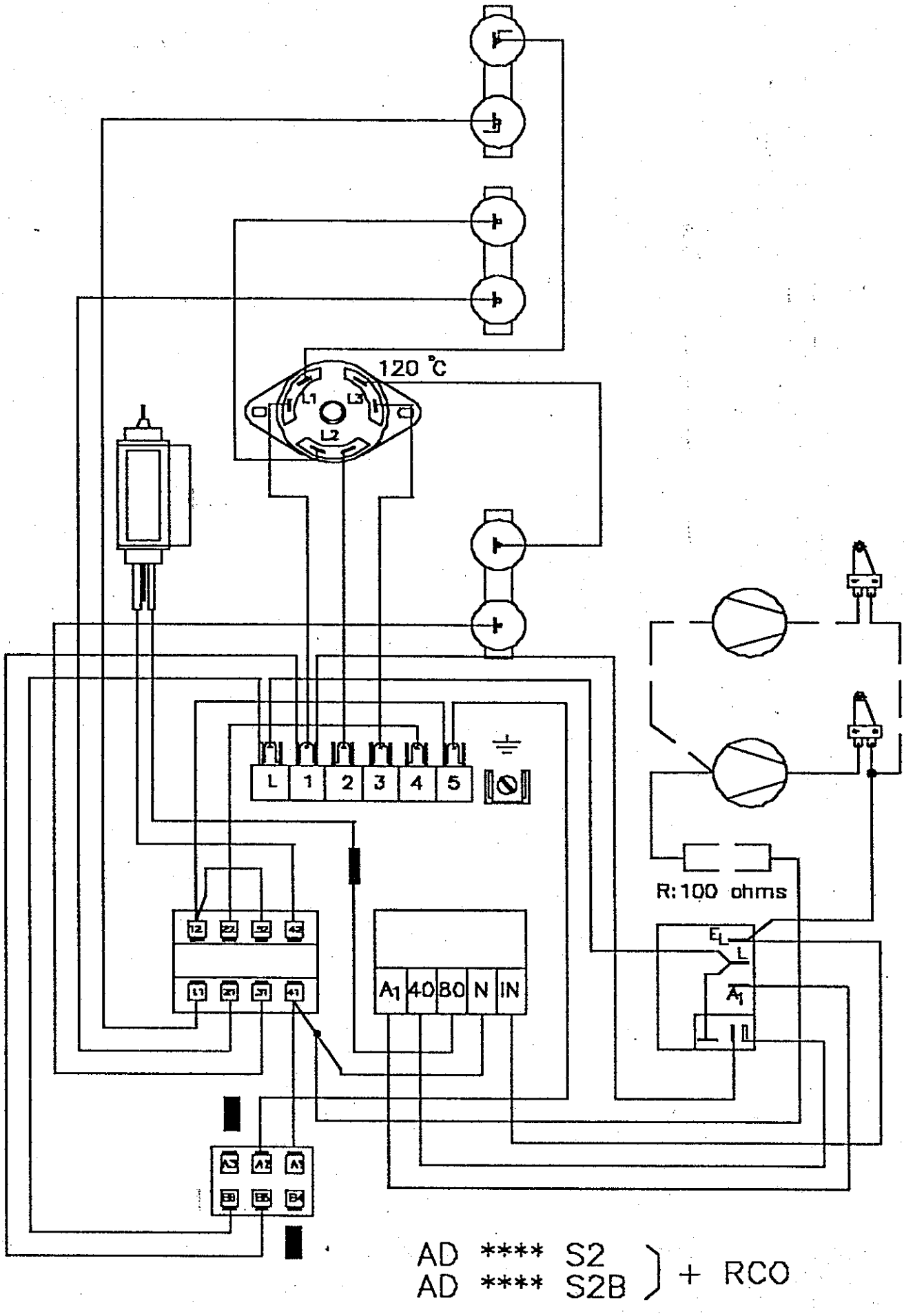
120 °C
L1
L3
L2
L
1
2
3
4
5
R:100 ohms
A1
40
80
N
IN
AD **** S2
AD **** S2B
+ RCO

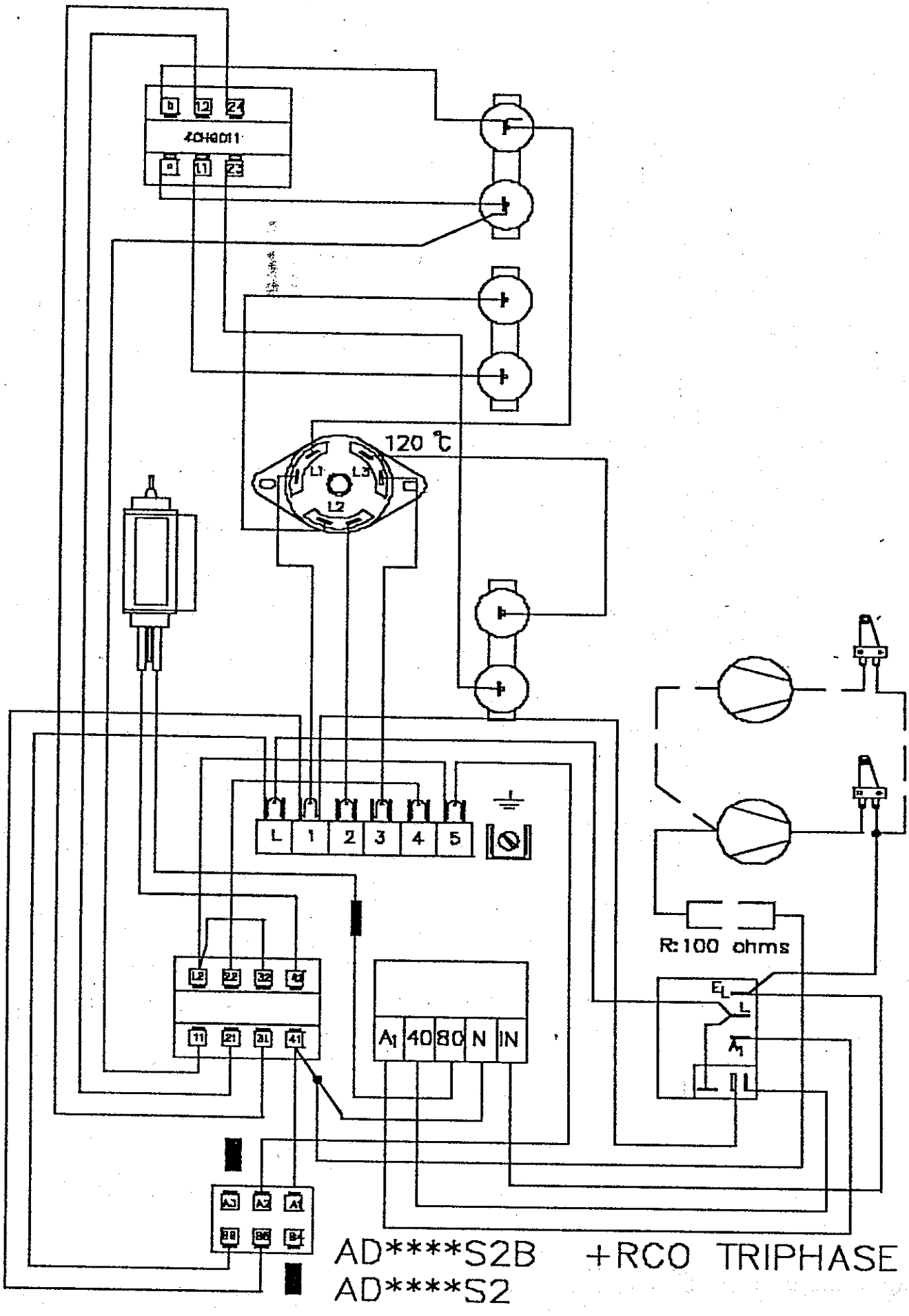
120 °C
L1
L3
L2
L
1
2
3
4
5
R:100 ohms
A1
40
80
N
IN
AD****S2B +RCO TRIPHASE
AD****S2

ABES Heating feliciteert U met de keuze van dit verwarmingstoestel en wenst U veel geluk met het gebruik ervan.

I. ALGEMENE AANBEVELINGEN

De installatie geschiedt ten laste van de koper. De maatschappij neemt geen verantwoordelijkheid voor schade, veroorzaakt door verkeerd gebruik en door het niet in acht nemen van de aanwijzingen die dit boekje bevat, in het bijzonder:

- *de elektrische verbinding moet corresponderen met de specificatie in de desbetreffende paragraaf;*
- *de installatie dient door gekwalificeerde vaklui te worden uitgevoerd.*

Het toestel mag niet in vertrekken opgesteld worden waar een corroderende atmosfeer, ontploffingsgassen, ontvlambaar stof of koolwaterstof dampen aanwezig zijn; bv. haarkapperssalon, schoenmakerij, enz.
Bij dergelijke omstandigheden, gelieven ons te raadplegen.
Bij verfwerken, vernissen, laagvormingen van parketvloeren of gebruik van produkten die vliegende oplosmiddelen bezitten.
Is het noodzakelijk de kamer goed te ventileren.
De oplosmiddelen kunnen bij kontakt van de verwarmingselementen ontbonden worden en kunnen geuren en/of vuiligheden veroorzaken.

Ook moet erop gelet worden dat niets tegen of op het toestel geplaatst wordt.
Let met name op gordijnen en overgordijnen. Minstens de in figuur 1 aangegeven afstanden in acht nemen.
Voorzie rechts van het toestel voldoende ruimte. (A = zie tabel of min. 10 cm).
Voor de toestellen met ingebouwde kamerthermostaat moet rechts van het toestel een ruimte van minimum 50 cm voorzien worden.

Om de stabiliteit van het toestel te waarborgen, moet dit geplaatst worden op een vlakke ondergrond. Men moet de plaatsing vermijden op oneffen oppervlakten, zoals uitstekende tapijten en uitstekende tegels onder het toestel.

Het toestel moet van de muur verwijderd opgesteld worden door gebruik te maken van het hiervoor voorziene afstandsstuk (fig. 2), terwijl erop gelet moet worden in- en uitlaat van de lucht goed vrij te houden.

Om te verhinderen dat het toestel zou kantelen en dat trekkrachten op de stroomkabels uitgeoefend worden, is het noodzakelijk het toestel tegen de muur te bevestigen.

Om het toestel van het stroomnet af te schakelen moet de installatie voorzien worden van een meerpolige scheidingsinrichting met een openingsafstand van de kontakten van minstens 3 mm.

Het toestel moet volgens de voorschriften geaard worden door gebruik te maken van de gemerkte klem.

Deze radiator is voorzien voor een akkumulatiewerking, bij voorkeur aan verminderd tarief,maar bied ook de mogelijkheid om een bijlading te nemen in den dag bij koudere dagen met mogelijkheid tot een stroomonderbreking van 3 x 2 uur in de loop van de dag om het piektarief te vermijden.
Het toestel niet laten opladen wanneer de ventilator verwijderd is.

Gedurende de eerste ingebruikname van het toestel , zullen de bindmiddelen van de isolerende materialen verdampen en een uitstraling van dampen en geuren veroorzaken, de plaats moet dus goed verlucht worden.

II. VOORBEREIDING VAN HET TOESTEL

1. Het rechter zijpaneel G bevestigd door 2 schroeven V (fig. 3) verwijderen.
2. De bovenplaat A verwijderen waarbij op de aanhechtklemmen B gelet moet worden. Het linker zijpaneel moet niet verwijderd worden.
3. De afdekplaat D, bevestigd door 4 schroeven C, verwijderen.
4. De isolatiepanelen E en F verwijderen. Opgepast bij het verwijderen van het isolatiepaneel "Microtherm", dit mag niet vervormd of geplooid worden.
5. Verwijder eveneens de tussenstukken (H of I) en afdekplaten (J of K).
6. Het zakje met de schroeven en toebehoren wegnemen.
7. De kartonnen klemstukken in het toestel verwijderen.
8. Voor de bevestiging tegen de muur, 2 gaten met een diameter van 6 mm boren, op een hoogte D (fig. 2), zie tabel. De bevestigingshoeken tegen de muur aanbrengen door gebruik te maken van de bij het toestel geleverde schroeven en pluggen. Pas na de elektrische aansluiting het toestel definitief vastzetten.

III. ELEKTRISCHE AANSLUITING.

De elektrische aansluiting moet door middel van kabels voor vaste leidingen uitgevoerd worden.

Legende figuur 5:
A. Ladingsthermostaat
B. Stuurweerstand.
C. Energiebespaarder
D. Veiligheidsthermostaat
E. Ladingsweerstanden
F. Ventilator (2 voor AD 4232)
G. Minuutwerk.
*H. Relais (enkel AD****S2 met RCO triphasé)*

*Schema elektrische bedrading: zie fig. 5 (AD****S2 , AD****S2B monophasé) en fig. 5A (AD****S2 , AD****S2B triphasé).*

1) Vermogenvoeding (zie fig. 6)
- *klemmen L en 5 : 230 V ~ MONO*
- *voor AD****S2 met RCO triphasé (en andere toestellen in speciale driefasige uitvoering) : 230 V~, 230 V3~, 400 V3N~ (schakeling zie fig. 6)*

♦ *Opm.: bij 230 V ~, moet er een overbrugging aangebracht worden tussen klem L en klem 2.*

- de sektie van de stroomkabels moet 2,5 mm² zijn
- aansluiting op het linker klemmenbord

2) Voeding van de regeling in laagspanning (meester toestel):
- Aansluiting op het rechter klemmenbord.
De "multibrin" kabel met RJ12 stekker, in de fabriek aangesloten op het toestel, bevat de volgende aansluitingen :

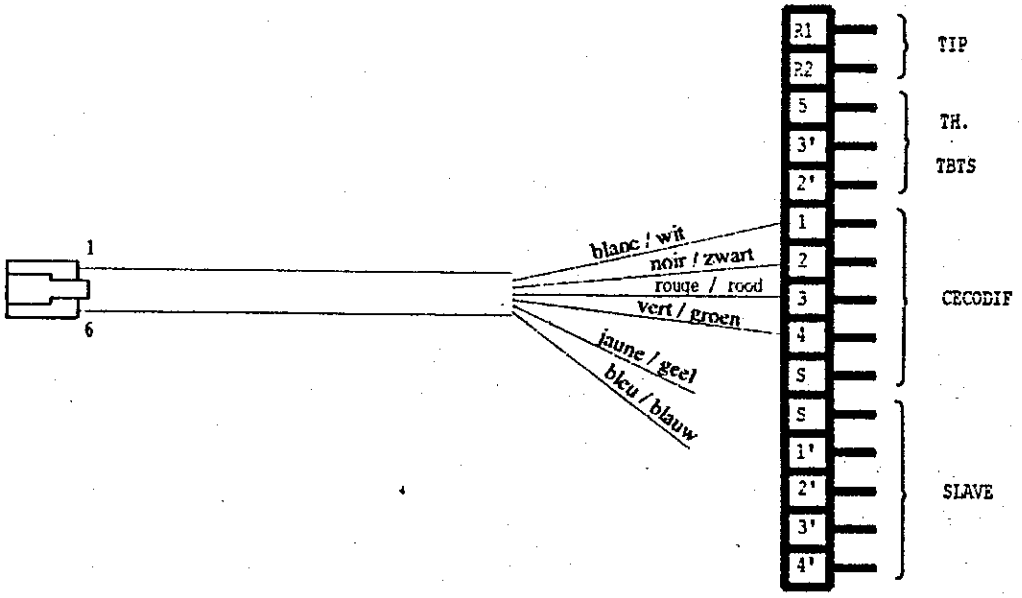

- Klemmen :
** R1 en R2 : Worden slechts gebruikt wanneer het toestel uitgerust is met een TIP thermostaat en men gebruik wil maken van een omgevingsvoeler op de muur. In dit geval de voeler aansluiten op R1 R2 via de draden 5 en 6 van de "multibrin" kabel en de klemmen 5 en 6 van de doos RJ12.*

** 5 en 3' : Worden slechts gebruikt met een muurthermostaat TMAD 16 of een ingebouwde TIAD 30. In dat geval de spanningloze contacten van de thermostaat tussen 5 en 3' aansluiten, eventueel via de draden 5 en 6 van de "multibrin" kabel en de klemmen 5 en 6 van de doos RJ12.*

** 2' : Wordt niet gebruikt.*

** 1,2,3,4 : Aan te sluiten, REKENING HOUDEND MET DE VOLGORDE op de klemmen 1,2,3,4 van de CECODIF via de doos RJ12.*

** S : Enkel gebruikt om de eventuele afscherming van de kabel aan te sluiten.*

** 1',2',3',4' : Worden enkel gebruikt wanneer uw toestel een "slaaf" toestel stuurt. N.B.: Op het "slaaf" toestel worden enkel deze klemmen 1',2',3' en 4' aangesloten.*

- Deze kabel is voorzien om aangesloten te worden in een ingebouwde of in een zichtbare aftakdoos RJ12.

Controleren of de draden 1 tot 6 goed overeenkomen met de plaatsing van de klemmen 1 tot 6 in de doos.

3) Aansluiting van slaaf-toestel:

Het slaaf toestel wordt gestuurd door het meestertoestel over de klemmen 1' tot 4'. (zie fig.).
Max. 3 slaaf - toestellen per meester - toestel.
Het slaaf - toestel bevat geen "multibrin" kabel met RJ12 stekker.

4) Indicatie van de leds:

Bovenste gele led : is aan gedurende de ventilatie
Rode led : is aan tijdens de pieken (relais afgeschakeld)
Onderste gele led : Hisomat-signaal:
- verlicht, oplading afgeschakeld gedurende de piek en dagperiodes.
- knipperen, signaal van de buitenvoeler, gedurende de nachtperiodes.

5) Controle van de regelingssignalen:

RCO Klemmen	*Spanning*			
1	*HIS signaal: nacht BP + P: -24 V (pulserende)* *dag BP + P: -24 V (doorlopend)*			
2	*dag:*	*- 24 V*	*nacht:*	*+ 24 V*
3		*+ 24 V*		*- 24 V*
4	*piek: + 0 à 24 V - buiten piekperiode: - 24 V*			
1'	*HIS signaal: nacht BP: - 24 V (pulserende)* *nacht P + dag: - 24 V (doorlopend)*			
2'	*altijd: + 24 V*			
3'	*ventilatie: - 24 V*		*zonder ventilatie: + 0 à 24 V*	
4'	*piek: + 0 à 24 V*		*buiten piekperiode: - 24 V*	

6) Noodschakelaar:

Het toestel is uitgerust met een noodschakelaar dewelke zich bevindt rechts achter de rooster , onder de oplaadthermostaat.

normale stand: rechter kant ingedrukt.
noodstand: linker kant ingedrukt.

⚠ *in noodstand:* *- geen ventilatie*
- doorlopende oplading, ook gedurende de piekperiode.

IV. BEVESTIGING TEGEN DE MUUR

Het toestel d.m.v. het afstandsstuk aan de bevestigingshoeken bevestigen door gebruik te maken van de metrische schroeven en de plastic ringetjes (fig. 8).

V. MONTAGE VAN DE KERN (fig. 9 tot 15)

De kern van elk toestel bestaat enerzijds uit een opeenstapeling van stenen (met of zonder bijzondere vorm) van 250 x 125 x 32 mm (zie opmerking) en gietijzeren stenen om 2 muren te vormen en anderzijds uit een bepaald aantal afdekplaten "type J of K" voor de afsluitlaag.
De verwarmingselementen moeten niet verwijderd worden om de kern te monteren.

- De lage toestellen (type S2B) hebben twee lagen stenen, de hoge toestellen (type S2) hebben drie lagen stenen.

- Eerst de voorste muur monteren. Deze bestaat uit stenen met of zonder bijzondere vorm in funktie van het type toestel, en worden horizontaal geplaatst tegen de

Microtherm (zie fig. 10 tot 15), behalve bij AD1208 waar 1 steen verticaal geplaatst wordt (zie fig.9).

- Daarna de tussenstukken " type H " of " type I " plaatsen, deze worden geplaatst in de gleuven van de bodemisolatie
  De tussenstukken " type H " zijn voorzien voor de lage modellen (AD 1208, AD 1812 en AD2718) en worden met het geplooide bovenste gedeelte tegen de voorste stenen geplaatst, dit om de bovenste weerstand op zijn plaats te houden in de uitsparing van deze steen.Deze tussenstukken worden op ieder uiteinde en op de voeg van twee stenen geplaatst (van de voorste muur) voor de toestellen AD1812 S2B en AD2718 S2B.
  Opmerking:
  Bij de AD1208 worden geen tussenstukken op het uiteinde geplaatst.
  De tussenstukken " type I " worden gebruikt in de hoge modellen en worden geplaatst in het midden van de stenen.
  Aan de uiteindes moeten er geen tussenstukken geplaatst worden

- Het achterste gedeelte van de centrale muur bestaat uit vormstenen.
  Deze worden altijd horizontaal geplaatst (behalve bij AD1208), met het vormgedeelte naar voor gericht, en geschoven tussen de verwarmingselementen en de achterkant van het tussenstuk.

- Het voorste gedeelte van de centrale muur is samengesteld uit gietijzeren stenen, dewelke verticaal moeten geplaatst worden voor de lage modellen en horizontaal voor de hoge modellen.
  Deze worden geschoven tussen de vormstenen en de binnenkant van de tussenstukken, men moet er voor zorgen dat de verwarmingselementen gelokaliseerd blijven in de uitsparing van de vormstenen.

Opm.:
Bij het toestel AD3020, bestaat de gietijzeren muur enerzijds uit 3 feolite stenen (dikte 25mm) (250x125x25) die gemonteerd worden in het onderste deel van de muur en andezijds uit 3 gietijzeren stenen die in het bovenste deel van de centrale muur gemonteerd worden zie fig.13
bij het toestel AD3725, bestaat de "gietijzeren muur" uit 12 féolite stenen (dikte 25) (250x125x25) zie fig 14

VI. EINDMONTAGE.

- De kern sluiten met behulp van de afdekplaten J of K.

Opgelet!Bij de apparaten AD3725 en AD4530 moet men zorgen dat de afdekplaat J zich tussen de 2 afdekplaten k bevindt .

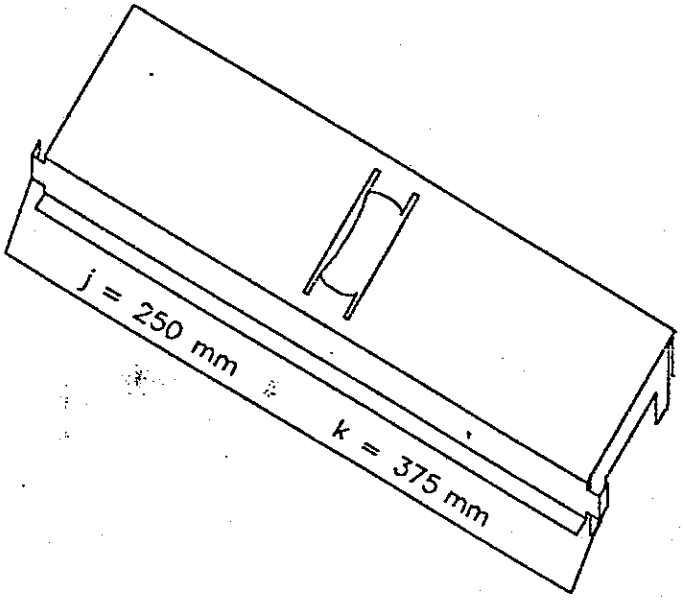

	AD 1208	*AD 1812 en 2416*	*AD 2718 en 3020*	*AD 3725 en 4530*
Afdekplaat J	-	*2*	-	*1*
Afdekplaat K	*1*	-	*2*	*2*

- Heel voorzichtig het Microtherm isolatiepaneel F op de kern plaatsen.
  De montage beëindigen door het rotswolpaneel E te plaatsen.

- De afdekplaat D terug plaatsen, waarbij erop gelet moet worden dat de zijkanten onder de boord van het voor- en achterpaneel wordt geschoven. Bevestigen met behulp van de 4 of 6 parker-schroeven .
  De hobbelige zijde van de plaatstaal moet altijd naar boven gericht worden !

- De bovenplaat A weer op zijn plaats zetten.

- Het rechter zijpaneel G op zijn plaats zetten, waarbij erop gelet moet worden dat het vooraan blijft zitten d.m.v. de zijklemmen en dat de bovenste boord zich onder de bovenplaat A bevindt. Vastschroeven met de 2 schroeven V en plaatsen van de stoppen voor het afdekken van de gaten.

- Het toestel is nu klaar om te werken.
  Gedurende de eerste ingebruikname van het toestel, kan deze een rook ontwikkelen; de plaats moet dus goed verlucht worden. Tevens is het mogelijk dat tijdens de eerste dagen van het werken een geur wordt afgegeven.

VII. AANDUIDING TYPE APPARAAT:

De kenplaat is afleesbaar door de bovenste openingen van het rechter zijpaneel. De nominale last hierop aangeduid zal pas verkrijgbaar zijn na meerdere cycli .

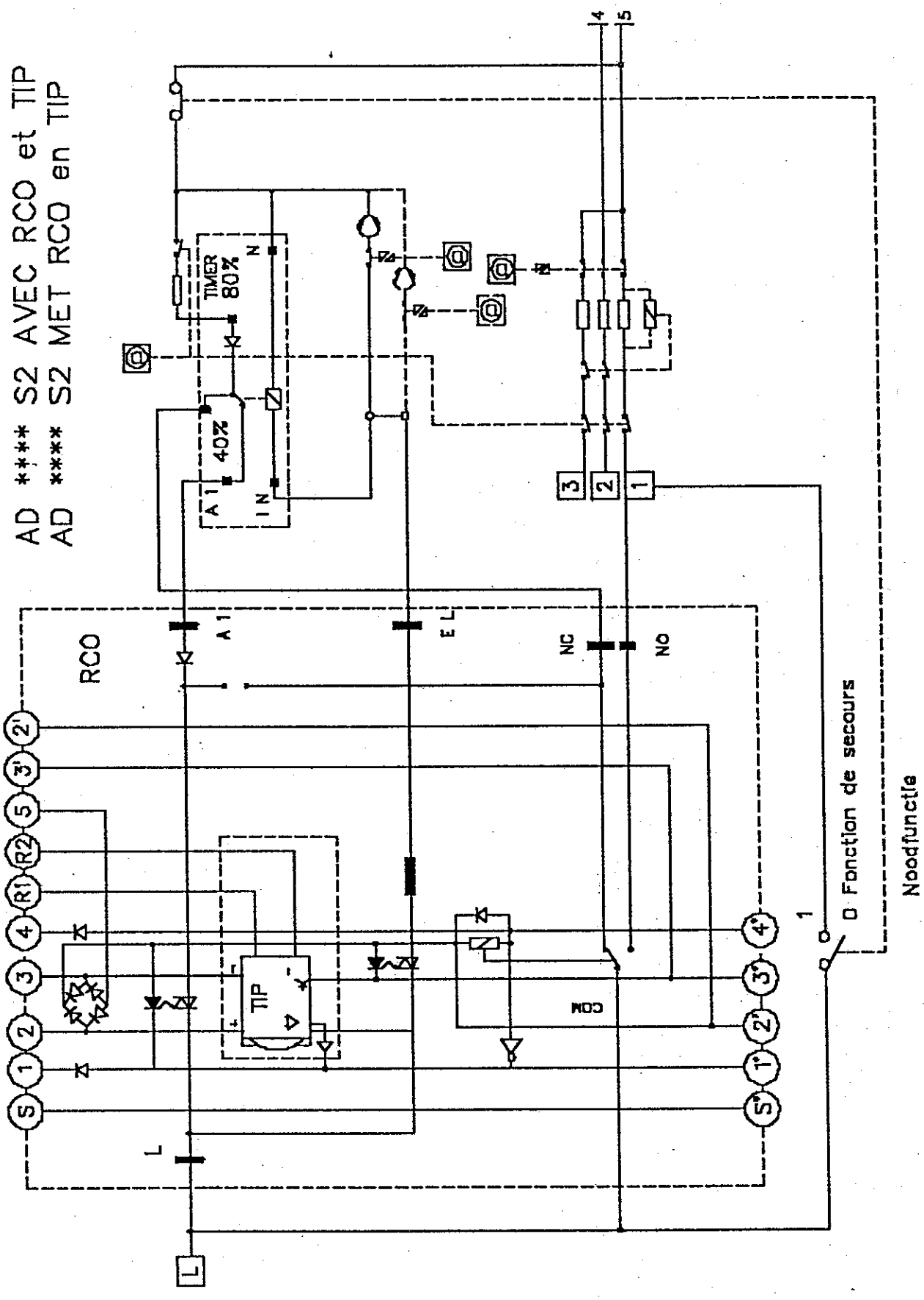
AD **** S2 AVEC RCO et TIP
AD **** S2 MET RCO en TIP
TIMER
80%
40%
A1
IN
RCO
A1
EL
NC
NO
TIP
COM
L
Fonction de secours
Noodfunctie

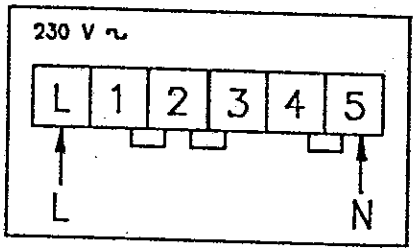

230 V ~

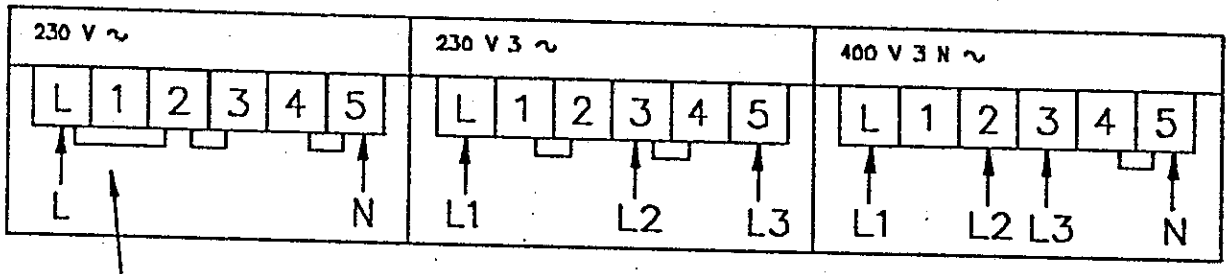

Fig 6

Pontage à mettre

Te plaatsen overbrugging

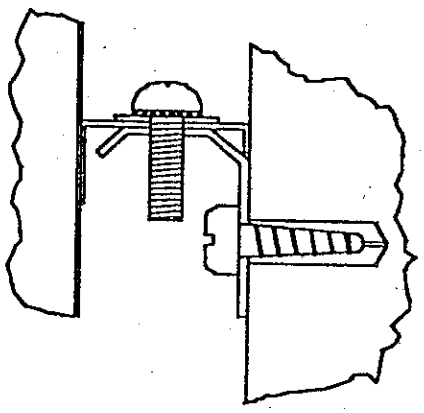

Fig 8

S.A. ABES Heating N.V.

Z.A. Rue d'Houdeng
B-7070 LE RŒULX
Tel. 064/67 11 11

PRINCIPE DE REGULATION DE CHARGE DES ACCUMULATEURS

Cet appareil à accumulation ACCU 2000 emmagasine sa réserve de chaleur en priorité pendant la nuit et peut reprendre un complément de charge de jour lorsque la température extérieure descend en-dessous d'environ 5°C.
En fin de nuit ,ce type d'appareil est donc pleinement chargé, lorsque la température extérieure à ce moment est inférieure ou égale à 5°C.
Dans ces conditions de fonctionnement correct , la température de la paroi avant est d'environ 90°C.

REMARQUE IMPORTANTE:

Si au cours d'un éventuel réassemblage de l'appareil, une partie de l'isolation thermique est endommagée ou présente des détériorations qui peuvent affecter la sécurité, elle doit être remplacée par une partie identique.

HET PRINCIPE VAN DE LADINGSREGELING VAN DE ACCU 2000 ACCUMULATOREN.

Dit akkumulatietoestel van het type accu 2000 slaat zijn warmtereserve in de eerste plaats s'nachts op en kan overdag een bijkomende lading nemen, indien de buitentemperatuur lager komt te liggen dan ongeveer 5 °C .
Op het einde van de nacht, heeft dit soort toestel zich dus volledig opgeladen, indien de buitentemperatuur op dat moment lager is dan of gelijk dan 5°C. Bij een toestel dat op deze manier correct werkt, bedraagt de temperatuur van het voorpaneel ongeveer 90°C.

BELANGRIJKE OPMERKING:

Indien tijdens het hermonteren van het toestel een deel van de thermische isolatie wordt beschadigd of beschadigingen vertoont die de veiligheid kunnen aantasten, moeten deze door een identiek deel vervangen worden.