Radiateur à accumulation type dynamique « ACCU 2000 »

Instructions

(A conserver par les utilisateurs successifs pour s' y référer ultérieurement)

Dynamische accumulatieradiator type « ACCU 2000 »

Instructies

(Moet door de achtereenvolgende gebruikers bewaard worden om deze later te kunnen raadplegen)

AD 1508 S2B
AD 2312 S2B
AD 2915 S2B
AD 2918 S2B
AD 4122 S2B

AD 2416 S2
AD 3020 S2
AD 3725 S2
AD 4830 S2

7CH2509
09/2017

Fig 1

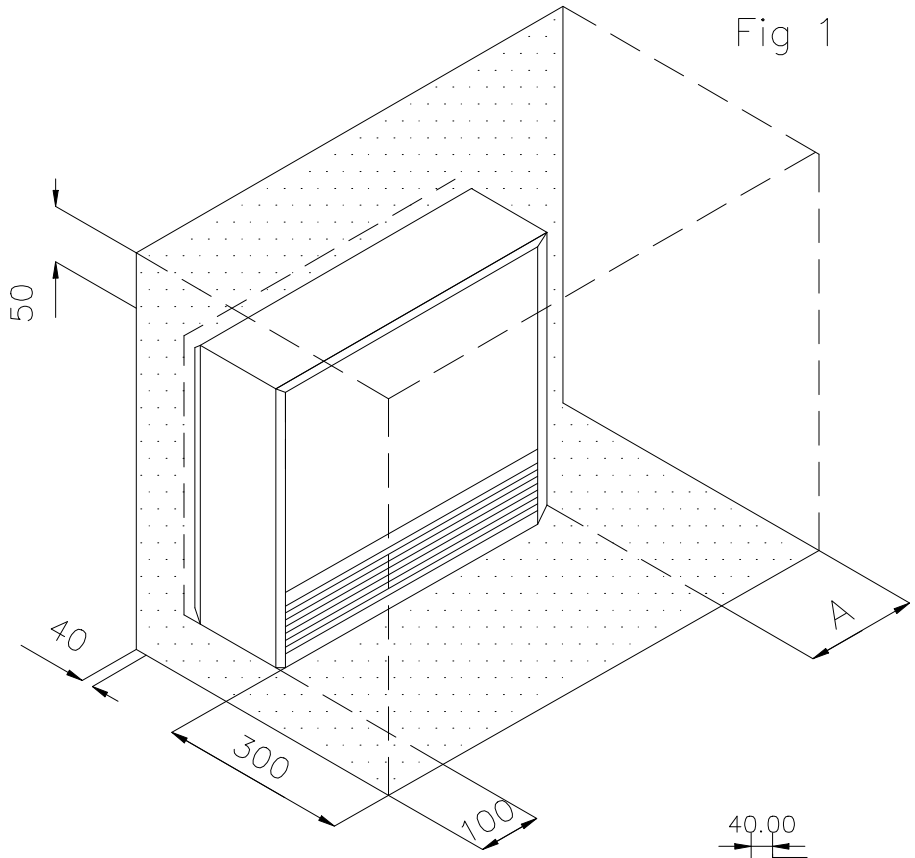

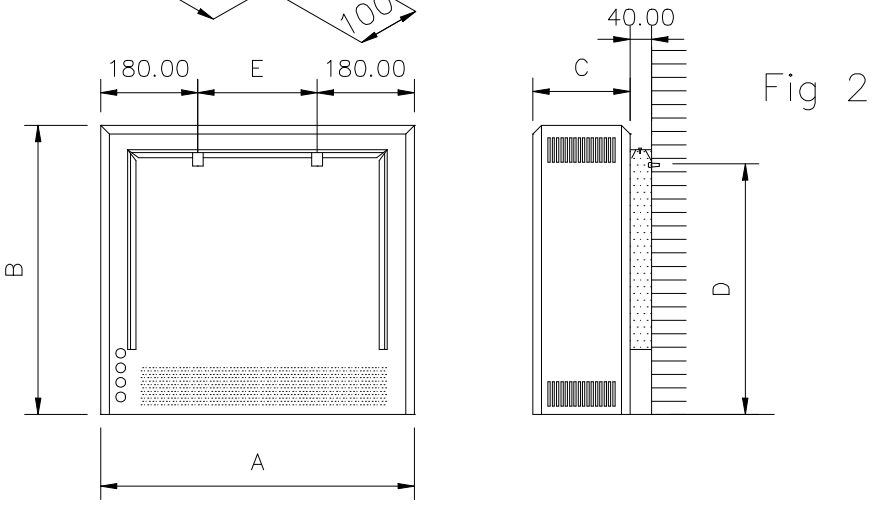

Fig 2

TYPE	***KW***	***A***	***B***	***C***	***D***	***E***	***Kg***
AD 1508 S2B	*1,2*	*581*	*535*	*180*	*470*	*221*	*52*
AD 2312 S2B	*1,8*	*706*	*535*	*180*	*470*	*346*	*68*
AD 2915 S2B	*XXX*	*831*	*535*	*180*	*470*	*596*	*XXX*
AD 2918 S2B	*2,7*	*956*	*535*	*180*	*470*	*596*	*94*
AD 4122 S2B	*3,1*	*1206*	*535*	*180*	*470*	*840*	*118*
AD 2416 S2	*2,4*	*706*	*660*	*180*	*595*	*346*	*94*
AD 3020 S2	*3,0*	*956*	*660*	*180*	*595*	*596*	*133*
AD 3725 S2	*3,7*	*1206*	*660*	*180*	*595*	*840*	*176*
AD 4830 S2	*4,5*	*1206*	*660*	*180*	*595*	*840*	*177*

ACIT vous félicite d'avoir fait le choix de cet appareil de chauffage et vous souhaite beaucoup de satisfaction lors de son utilisation.

I. RECOMMANDATIONS GENERALES.

L'installation est à la charge de l'acheteur. La Société ne répond pas des dommages causés par une mauvaise installation et par le non respect des instructions se trouvant dans cette notice. En particulier, il faut que :

- *le branchement électrique soit conforme aux indications figurant au paragraphe correspondant;*
- *l'installation soit effectuée par un personnel qualifié.*

L'appareil ne peut être installé dans des locaux contenant une atmosphère corrosive, des gaz explosifs ou des poussières inflammables, par ex. salons de coiffure, cordonneries, etc.
Si de tels situations se présente, veuillez nous consulter.

Lors de travaux de peinture, vernissage, stratification de parquet ou utilisation de produits contenant des solvants volatils, il est impératif de bien aérer la pièce.
En effet, les solvants au contact des éléments chauffants pourrait se décomposer et provoquer des odeurs et/ou des salissures.

Ce radiateur est prévu pour accumuler préférentiellement au tarif réduit et reprendre des charges complémentaires pendant les journées froides.

Lors des premières mises en fonctionnement de l'appareil, les liants des matériaux s'évapore ce qui provoque des émissions de vapeurs et d'odeurs. Il convient donc de bien aérer le local.

Il faudra également veillez à ne rien placer sur ou contre l'appareil.

Attention notamment aux rideaux et tentures. Veillez à respecter au minimum les distances indiquées figure 1. Prévoir un dégagement suffisant sur la droite de l'appareil (A = voir tableau ou minimum 10 cm).
Si l'appareil est commandé par un thermostat d'ambiance incorporé, prévoir un dégagement minimum de 50 cm sur la droite de l'appareil.

Pour le maintien en stabilité, il est essentiel que l' appareil soit placé sur une surface plane. On doit prendre soin d' éviter les surfaces irrégulières telles que celles de tapis ou de carrelages faisant saillie sous l' appareil.
On tiendra l'appareil écarté du mur en utilisant le distancier prévu à cet effet (fig. 2) et on veillera à bien dégager l'entrée et la sortie d'air.

Pour éviter un basculement accidentel et la traction sur les câbles d'alimentation, l'appareil doit être nécessairement fixé au mur.

Pour pouvoir isoler l'appareil du réseau, l'installation comportera un dispositif de séparation omnipolaire d'une distance d'ouverture de contacts d'au moins 3 mm.
Il sera réglementairement raccordé à la terre en utilisant la borne marquée.

Ne pas laisser charger l'appareil lorsque le ventilateur a été enlevé.

II. PREPARATION DE L'APPAREIL.

1. *Enlever la panneau latéral droit G fixé par 2 vis V (fig. 3).*
2. *Enlever la tablette (A) en faisant attention aux pattes d'accrochage B. Il n'est pas nécessaire d'enlever la panneau latéral gauche.*
3. *Enlever la tôle supérieure D fixée par 4 vis C.*
4. *Enlever les panneaux isolants « Microtherm » F et laine de roche E. Attention à ne pas déformer ni croquer le panneau isolant « Microtherm ».*
5. *Retirer les tôles de fermetures (J ou K et entretoises (H ou I).*
6. *Retirer le sachet contenant vis et accessoires.*
7. *Enlever les cartons de calage à l'intérieur de l'appareil.*
8. *Pour la fixation au mur, forer 2 trous de ∅ 6 mm à une hauteur de 595 mm (voir fig. 2). Fixer les équerres au mur en utilisant les vis et les chevilles fournies avec l'appareil. On n'accrochera définitivement l'appareil qu'après son raccordement.*

III. RACCORDEMENT ELECTRIQUE

Le raccordement électrique sera réalisé au moyen de câbles pour canalisations fixes

Légende figure 5.

1. *Limiteur de charge*
2. *Résistance pilote*
4. *Coupe-circuit thermique*
5. *Corps de chauffe*
6. *Ventilateur (2 pour AD 3725, AD 4122 et AD 4830)*
7. *Minuterie électronique.*
8. *Résistance 100 ohms (AD 3725, AD 4122 et AD 4830)*

1) Alimentation de puissance (fig. 6)
- *Bornes 1-2-3-4-5*
- *Couplage voir fig. 6*
- *La section des câbles d'alimentation sera de 2,5 mm²*
- *Raccordement sur le bornier de gauche*

2) Alimentation du ventilateur (fig. 7).
- *Courant de jour : bornes EL et N*
- *La section des câbles d'alimentation sera min. 1,5 mm²*

- *Raccordement sur le bornier de droite*
  Fig. 7 : Raccordement d'un thermostat d'ambiance mural TMAD 16B
  Fig. 7a : (Variante de 7) : la tension est appliquée directement à l'accumulateur.

3) Commande automatique de charge

Les bornes A1 et A2 sont prévues pour le raccordement à un régulateur automatique de charge. La vérification ohmique entre A1 et A2 des appareils S2(B) n'est plus possible (attention au court circuit).

IV. FIXATION MURALE

Fixer l'appareil aux équerres par son distancier en utilisant les vis métriques et les rondelles à revêtement plastique (fig. 8).

V. MONTAGE DU NOYAU (fig. 9 à 15)

Le noyau de chaque appareil est constitué d'un empilement de briques parallélépipédiques (avec ou sans forme) de 250 x 125 x 32 mm (voir remarque) pour former 2 murs et de tôles de fermetures « type J ou K » pour la partie supérieure du noyau.
Les éléments chauffants ne doivent pas être enlevés pour le montage du noyau.

- *D'abord monter le mur avant. Celui-ci est constitué de briques avec ou sans forme en fonction du type d'appareil. Ces briques sont placées horizontalement contre le microtherm (voir fig. 10 à 15), sauf pour l'AD 1508 où 1 brique est placée verticalement (voir fig. 9).*

- *Ensuite placer les intercalaires « type H » ou « type I ».*
  Les intercalaires « type H » sont prévus pour les appareils bas (AD 1508, AD 2312, AD 2918 et AD 4122) et sont à monter avec la partie haute pliée contre le mur avant, ceci pour tenir l'élément chauffant dans l'ouverture des briques.
  Ces intercalaires se placent à la jointure de 2 briques (du mur avant) et à chaque extrémité pour les AD2312S2B, AD2918S2B et AD4122S2B.
  Rem. : Dans l' AD 1508, il n'y a pas d'intercalaire à placer aux extrémités.

  Les intercalaires « type I » sont pour les appareils hauts et sont placés au milieu des briques, il n'y a pas d'intercalaires à placer aux extrémités.

- *La partie arrière du mur central se compose de briques de forme. Ces briques se placent toujours horizontalement (sauf AD1508) avec la partie creuse vers l'avant et , sont à glisser entre les caltubs et la face arrière des intercalaires.*

- *La partie <u>avant du mur central</u> est constitué de briques à glisser entre les briques de forme et la face avant des intercalaires, en veillant à ce que les éléments chauffants restent localisés dans le creux des briques de forme.*

Se référer aux différentes figures de montage pour connaître la position et le type de briques à utiliser.

VI. REMONTAGE FINAL (fig. 12)

- *Fermer le noyau à l'aide de la tôle de fermeture « type J » ou « type K ».*

  ***Attention**, pour les AD 3725, AD 4122 et AD 4830, la tôle de fermeture « type J »est à placer entre les 2 tôles de fermeture « type K ».*

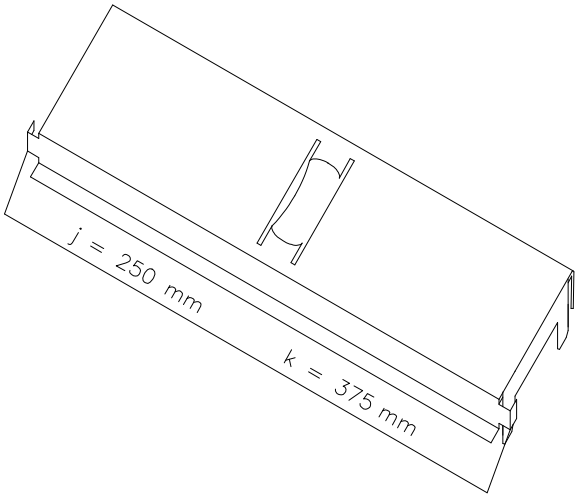

	AD 1508	***AD 2311 et AD 2416***	***AD 2918 et AD 3020***	***AD 3725, AD 4122 et AD 4830***
Tôle J	*-*	*2*	*-*	*1*
Tôle K	*1*	*-*	*2*	*2*

- *Placer prudemment le panneau isolant F **(Microtherm)** sur le noyau.*
- *Terminer le montage en plaçant le panneau de laine de roche E.*
- *Placer la tôle supérieure D (glisser la tôle en dessous des bords du panneau avant et arrière) et fixe à l'aide des 4 ou 6 vis taraudeuses.*
- *Replacer la tablette A.*

- *Replacer le panneau latéral droit G en veillant qu'il soit maintenu à l'avant par les pattes latérales et qu'il se trouve sous le rebord supérieur de la tablette A et, fixer avec les 2 vis V. Mettre les bouchons W pour cacher les trous.*

- *L'appareil est en ordre de marche.*

- *Lors des premières mises en fonctionnement de l'appareil, les liants des matériaux s'évapore ce qui provoque des émissions de vapeurs et d'odeurs. Il convient donc de bien aérer le local.*

VII. MARQUAGE APPAREIL.

L'étiquette de marquage est visible à travers les ouvertures supérieures du panneau latéral droit, la charge nominale en Kwh, indiquée sur celle-ci, ne sera prise qu'après plusieurs cycle de charge.

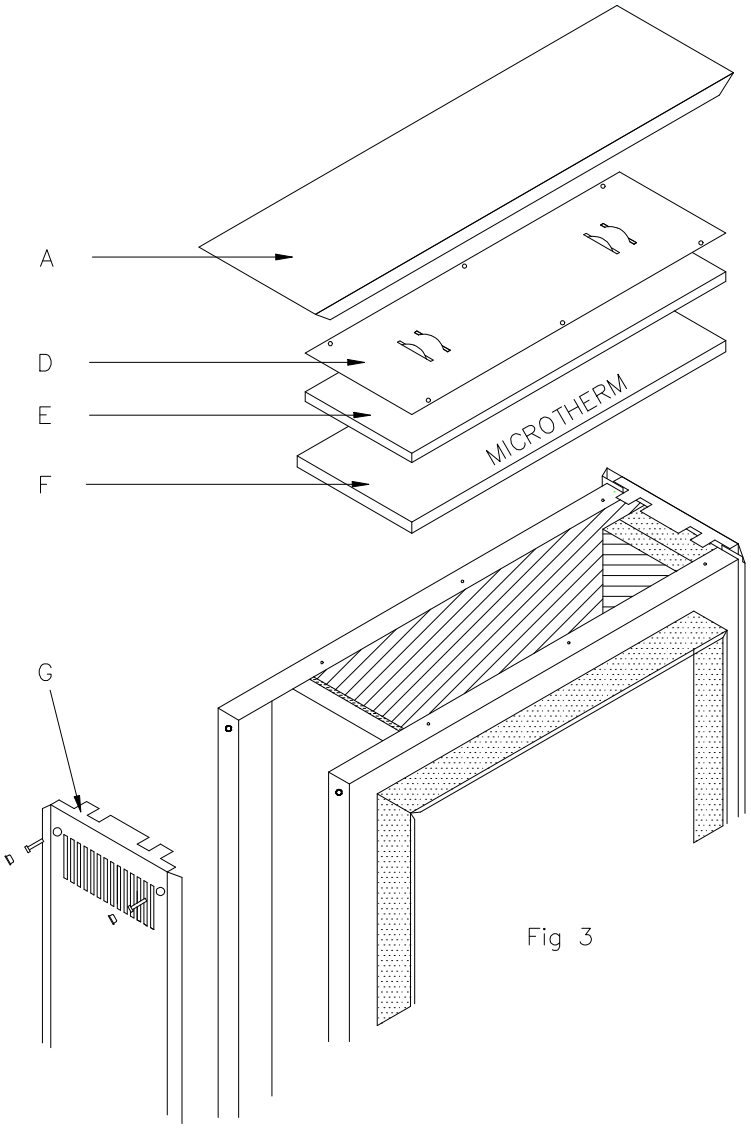

Fig 3

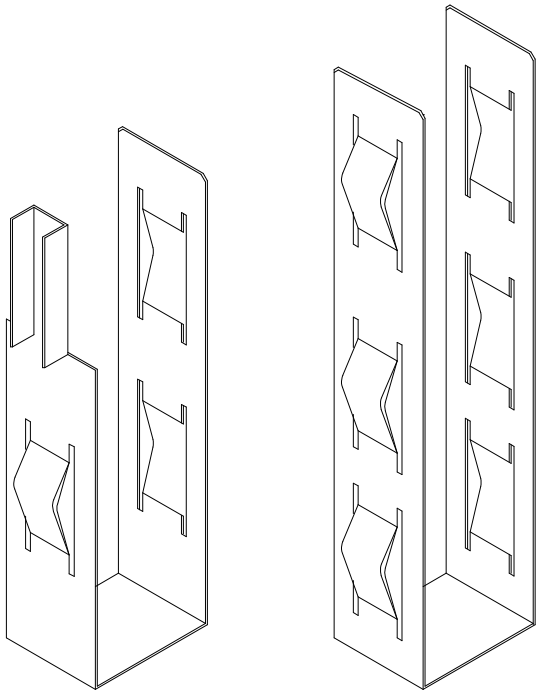

Type H Type I

Mur avant - Voorste muur

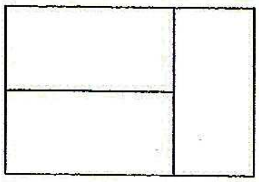

3 x PF1609

Mur central - Centr.muur

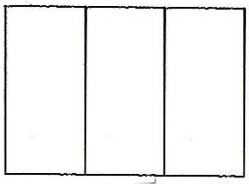

3 x P225

Mur arr. - Achterste muur

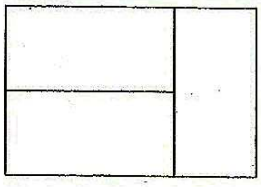

3 x PF1609

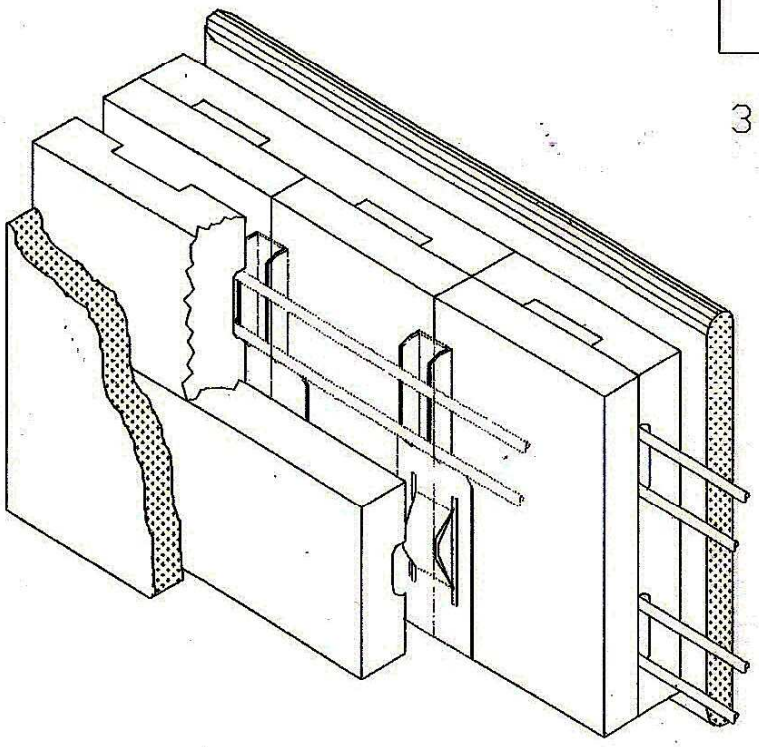

AD 1508 S2B
Fig. 9

Mur avant - Voorste muur

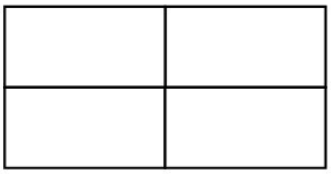

4 x PF1609

Mur central - Centr.muur

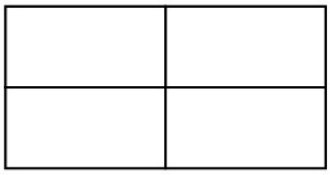

4 x P225

Mur arr. - Achterste muur

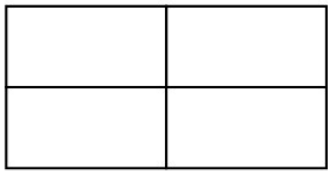

4 x PF1609

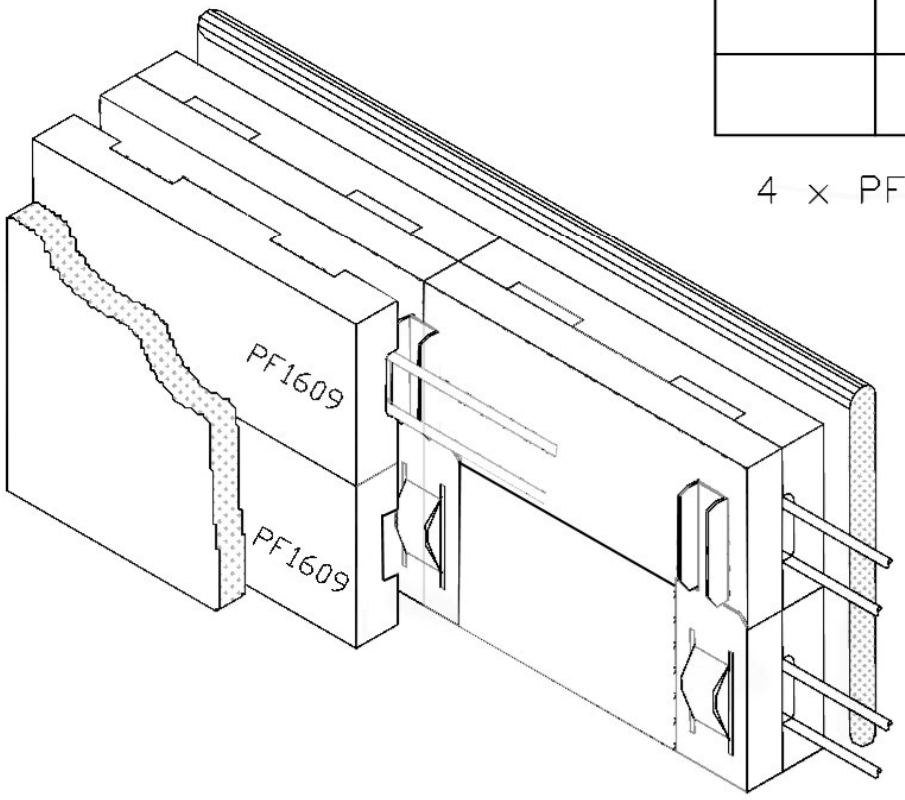

AD 2312 S2B

Fig. 10

Mur avant – Voorste muur

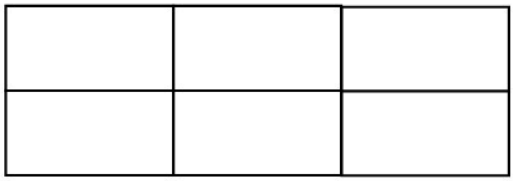

6 × PF1609

Mur central – Centr.muur

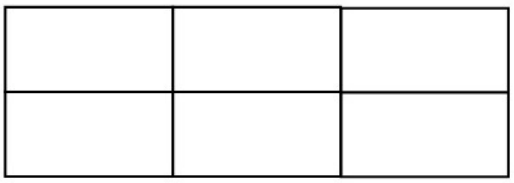

6 × P225

Mur arr. – Achterste muur

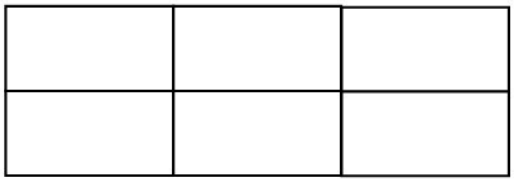

6 × PF1609

AD 2918 S2B
Fig. 11

Mur avant – Voorste muur

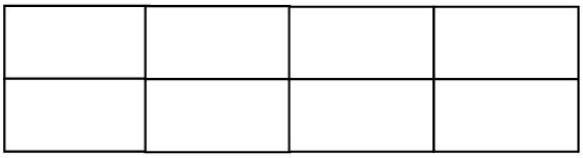

8 x PF1609

Mur central – Centr.muur

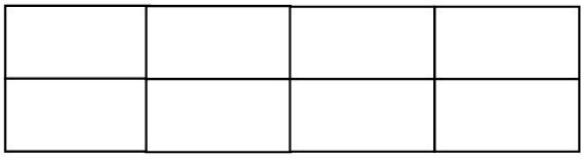

8 x P225

Mur arr. – Achterste muur



8 x PF1609

AD 4122 S2B

Mur avant - Voorste muur

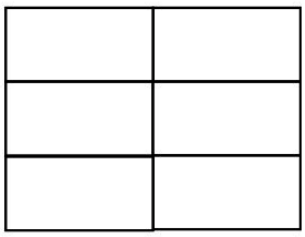

6 x P232

Mur central - Centr.muur

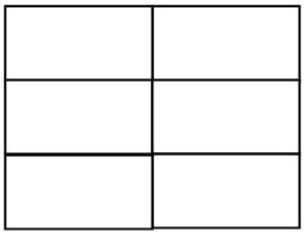

6 x P225

Mur arr. - Achterste muur

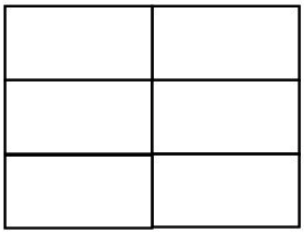

6 x PF1609

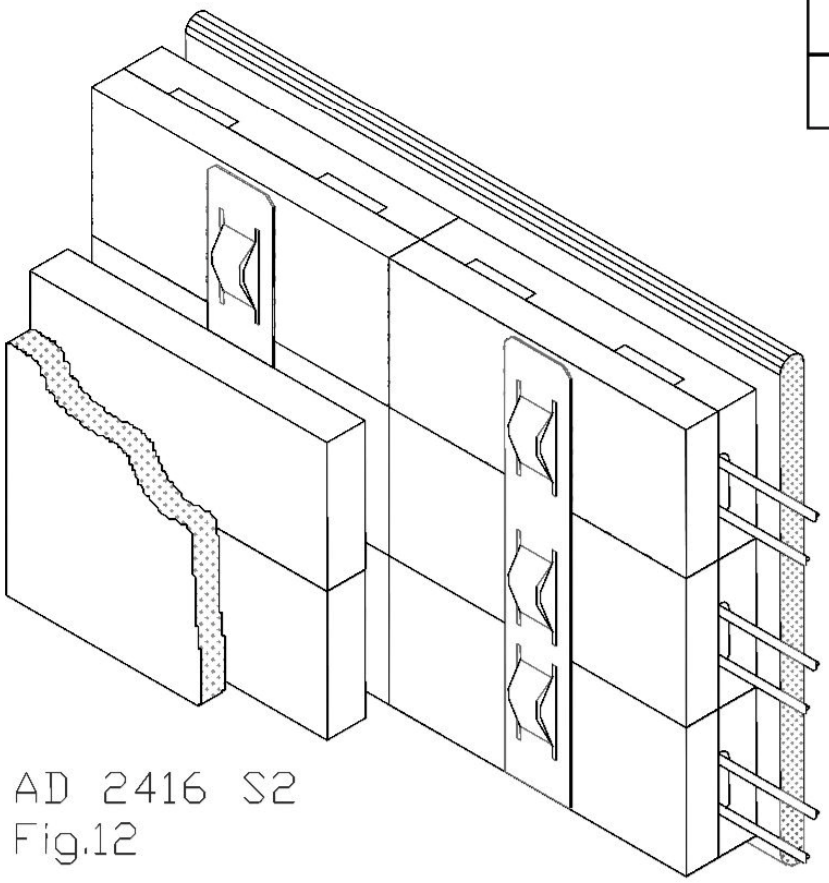

AD 2416 S2
Fig.12

Mur avant – Voorste muur

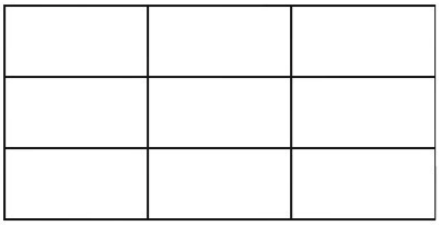

9 x P232

Mur central – Centr.muur

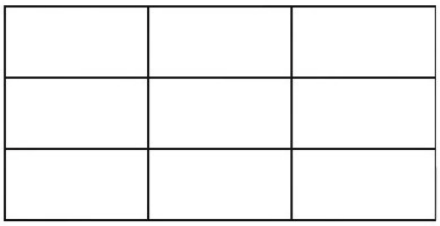

9 xP225

Mur arr. – Achterste muur

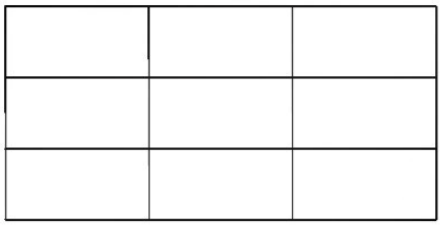

9 x PF1609

AD 3020 S2
Fig.13

Mur avant – Voorste muur

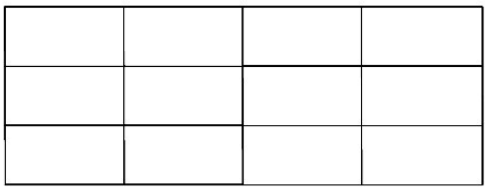

12 x P232

Mur central – Centr.muur

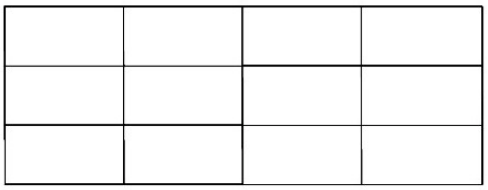

12 x P225

Mur arr. – Achterste muur

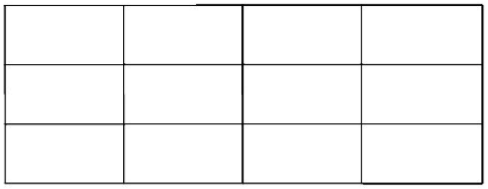

12 x PF1609

AD 3725 S2

Fig.14

Mur avant – Voorste muur

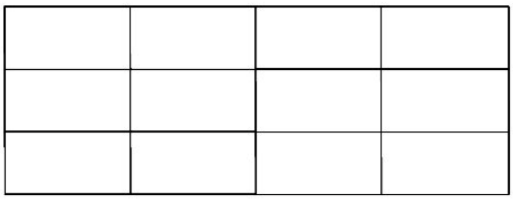

12 x P232

Mur central – Centr.muur

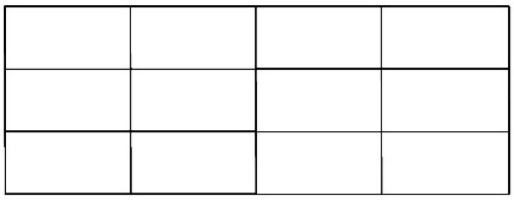

12 x P225

Mur arr. – Achterste muur

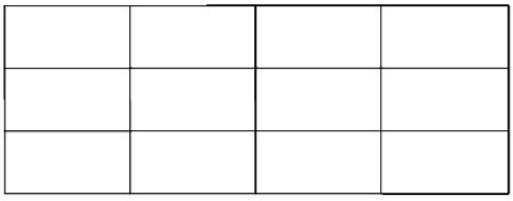

12 x PF1609

AD 4830 S2

Fig.15

ACIT feliciteert u met de keuze van dit verwarmingstoestel en wenst u veel geluk met het gebruik ervan.

I. ALGEMENE AANBEVELINGEN

De installatie geschiedt ten laste van de koper. De maatschappij neemt geen verantwoordelijkheid voor schade, veroorzaakt door verkeerd gebruik en door het niet in acht nemen van de aanwijzingen die dit boekje bevat, in het bijzonder :

- *de elektrische verbinding moet corresponderen met de specificatie in de desbetreffende paragraaf;*
- *de installatie dient door gekwalificeerde vaklui te worden uitgevoerd.*

Het toestel mag niet in vertrekken opgesteld worden waar een corroderende atmosfeer, ontploffingsgassen, ontvlambaar stof of koolwaterstof dampen aanwezig zijn; bv. haarkapperssalon, schoenmakerij, enz.

Bij verfwerken, vernissen, laagvormingen van parketvloeren of gebruik van producten die vliegende oplosmiddelen bezitten, is het noodzakelijk de kamer goed te ventileren.
De oplosmiddelen kunnen bij contact van de verwarmingselementen ontbonden worden en kunnen en/of vuiligheden veroorzaken.

Ook moet erop gelet worden dat niets tegen of op het toestel geplaatst wordt.

Let met name op gordijnen en overgordijnen. Minstens de in figuur 1 aangegeven afstanden in acht nemen.
Voorzie rechts van het toestel voldoende ruimte. (A = zie tabel of min. 10 cm).
Voor de toestellen met ingebouwde kamerthermostaat moet rechts van het toestel een ruimte van minimum 50 cm voorzien worden.

Om de stabiliteit van het toestel te waarborgen, moet dit geplaatst worden op een vlakke ondergrond. Men moet de plaatsing vermijden op oneffen oppervlakten, zoals uitstekende tapijten en uitstekende tegels onder het toestel.

Het toestel moet van de muur verwijderd opgesteld worden met gebruik te maken van het hiervoor voorziene afstandsstuk (fig. 2) terwijl erop gelet moet worden in- en uitlaat van de lucht goed vrij te houden.

Om te verhinderen dat het toestel zou kantelen en dat trekkrachten op de stroomkabels uitgeoefend worden, is het noodzakelijk het toestel tegen de muur te bevestigen.

Om het toestel van het stroomnet af te schakelen, moet de installatie voorzien worden van een meerpolige scheidingsinrichting met een openingsafstand van de kontakten van minstens 3 mm.

Het toestel moet volgens de voorschriften geaard door gebruik te maken van de gemerkte klem.

Deze radiator is voorzien voor een accumulatiewerking, bij voorkeur aan verminderd tarief, maar bied ook de mogelijkheid om een bijlading te nemen in de dag bij koudere dagen te vermijden.

Gedurende de eerste ingebruikname van het toestel, zullen de bindmiddelen van de isolerende materialen verdampen en een uitstraling van dampen en geuren veroorzaken, de plaats moet dus goed verlucht worden.

II. VOORBEREIDING VAN HET TOESTEL

1. *Het rechter zijpaneel G, bevestigd door 2 schroeven V (fig. 3), verwijderen.*

2. *De bovenplaat A verwijderen waarbij op de aanhechtklemmen B gelet moet worden. Het linker zijpaneel moet niet verwijderd worden.*

3. *De afdekplaat D, bevestigd door 4 schroeven C,verwijderen.*

4. *De isolatiepanelen E en F verwijderen. Opgepast bij het verwijderen van het isolatiepaneel "Microtherm", dit mag niet vervormd of geplooid worden.*

5. *Verwijder eveneens de tussenstukken (H of I) en afdekplaten (J of K).*

6. *Het zakje met de schroeven en toebehoren wegnemen.*

7. *De kartonnen klemstukken in het toestel verwijderen.*

8. *Voor de bevestiging tegen de muur, 2 gaten met een diameter van 6 mm boren, op een hoogte D (fig. 2), zie tabel. De bevestigingshoeken tegen de muur aanbrengen door gebruik te maken van de bij het toestel geleverde schroeven en pluggen. Pas na de elektrische aansluiting het toestel definitief vastzetten.*

III. ELEKTRISCHE AANSLUITING

De elektrische aansluiting moet door middel van kabels voor vaste buisleidingen uitgevoerd worden.

Legende figuur 5.

1. *Ladingsthermostaat*
2. *Stuurweerstand*
4. *Veiligheidsthermostaat*
5. *Ladingsweerstanden*
6. *Ventilatoren (2 voor AD3725, AD4122 en AD 4830)*
7. *Minuutwerk*
11. *Voorschakelweerstand (AD3725, AD4122 en AD 4830)*

1) Vermogensvoeding (zie fig. 6)

- *Klemmen 1-2-3-4-5*
- *Schakeling zie fig. 6*
- *De sectie van de stroomkabels moet 2,5 mm² zijn.*
- *Aansluiting op het linker klemmenbord*

2) Ventilatorvoeding (fig. 7).

- *Dagstroom : klemmen EL en N*
- *De sectie van de stroomkabels moet minstens 1,5 mm² zijn.*
- *Aansluiting op het rechter klemmenbord*
  Fig. 7 : aansluiting van een muurkamerthermostaat TMAD 16B
  Fig. 7a : (Variante van 7) : de voeding gebeurt rechtstreeks over het toestel.

3) Automatische ladingsregeling

De klemmen A1 en A2 zijn voorzien voor de aansluiting met een automatische ladingsregelaar. De controle van de ohms waarde van de S2(B) toestellen tussen A1 en A2 is niet meer mogelijk (opgepast voor kortsluitingen).

IV. MUURBEVESTIGING

Het toestel d.m.v het afstandsstuk aan de bevestigingshoeken bevestigen door gebruik te maken van de metrische schroeven en de plastic ringetjes (fig. 8).

V. MONTAGE VAN DE KERN

De kern van elk toestel bestaat enerzijds uit een opeenstapeling van stenen (met of zonder bijzondere vorm) van 250 x 125 x 32 mm (zie opmerking)om 2 muren te vormen en anderzijds uit een bepaald aantal afdekplaten "type J of K" voor de afsluitlaag.
De verwarmingselementen moeten niet verwijderd worden om de kern te monteren.

- *Eerst de voorste muur monteren. Deze bestaat uit stenen met of zonder bijzondere vorm in functie van het type toestel, en worden horizontaal geplaatst tegen de Microtherm (zie fig. 10 tot 15), behalve bij AD 1508 waar 1 steen verticaal geplaatst wordt (zie fig. 9).*

- *Daarna de tussenstukken "type H" of "type I" plaatsen, deze worden geplaatst in de gleuven van de bodemisolatie.*
  De tussenstukken "type H" zijn voorzien voor de lage modellen (AD 1508, AD 2312, AD 2918) en worden met het geplooide bovenste gedeelte tegen de voorste stenen geplaatst, dit om de bovenste weerstand op zijn plaats te houden in de uitsparing van deze steen. Deze tussenstukken worden op ieder uiteinde en op de voeg van twee stenen geplaatst (van de voorste muur) voor de toestellen AD 2312 S2B, AD 2918 S2B en AD 4122 S2B.

Opmerking :
Bij de AD 1508 worden geen tussenstukken op het uiteinde geplaatst.
De tussenstukken "type I" worden gebruikt in de hoge modellen en worden geplaatst in het midden van de stenen.
Aan de uiteinden moeten er geen tussenstukken geplaatst worden.

- *Het achterste gedeelte van de central muur bestaat uit vormstenen.*
  Deze worden altijd horizontaal geplaatst (behalve bij AD 1508), met het vormgedeelte naar voor gericht, en geschoven tussen de verwarmingselementen en de achterkant van het tussenstuk.

- *Het voorste gedeelte van de central muur is samengesteld uit stenen die geschoven moeten worden tussen de vormstenen en de binnenkant van de tussenstukken, men moet er voor zorgen dat de verwarmingselementen gelokaliseerd blijven in de uitsparing van de vormstenen.*

  Zich naar de verschillende figuren verwijzen voor de positie en de type van de stenen te bepalen.

VI. EINDMONTAGE

- *De kern sluiten met behulp van de afdekplaten J of K.*

Opgelet !
Bij de apparaten AD 3725 en AD 4830 moet men zorgen dat de afdekplaat J zich tussen de 2 afdekplaten K bevindt.

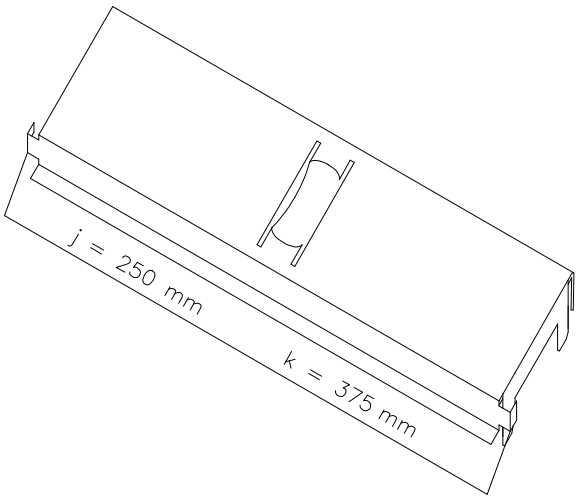

	AD 1508	***AD 2311 en AD 2416***	***AD 2918 en AD 3020***	***AD 3725, AD 4122 en AD 4830***
Afdekplaat J	*-*	*2*	*-*	*1*
Afdekplaat K	*1*	*-*	*2*	*2*

- *Heel voorzichtig het Microtherm isolatiepaneel F op de kern plaatsen.*
  De montage beëindigen door het rotswolpaneel E te plaatsen.

- *De afdekplaat D terug plaatsen, waarbij erop gelet moet worden dat de zijkanten onder de boord van het voor- en achterpaneel wordt geschoven. Bevestigen met behulp van de 4 of 6 parker-schroeven.*
  De hobbelige zijde van de plaatstaal moet altijd naar boven gericht worden !

- *De bovenplaat A weer op zijn plaats zetten.*

- *Het rechter zijpaneel G op zijn plaats zetten, waarbij erop gelet moet worden dat het vooraan blijft zitten d.m.v de zijklemmen en dat de bovenste boord zich onder de bovenplaat A bevindt. Vastschroeven met de 2 schroeven V en plaatsen van de stoppen voor het afdekken van de gaten.*

- *Het toestel is nu klaar om te werken.*
  Gedurende de eerste ingebruikname van het toestel, kan deze een rook ontwikkelen, de plaats moet dus goed verlucht worden. Tevens is het mogelijk dat tijdens de eerste dagen van het werken een geur wordt afgegeven.

VII. AANDUIDING TYPE APPARAAT

De kenplaat is afleesbaar door de bovenste openingen van het rechter zijpaneel. De nominale last hierop aangeduid zal pas verkrijgbaar zijn na meerdere cycli.

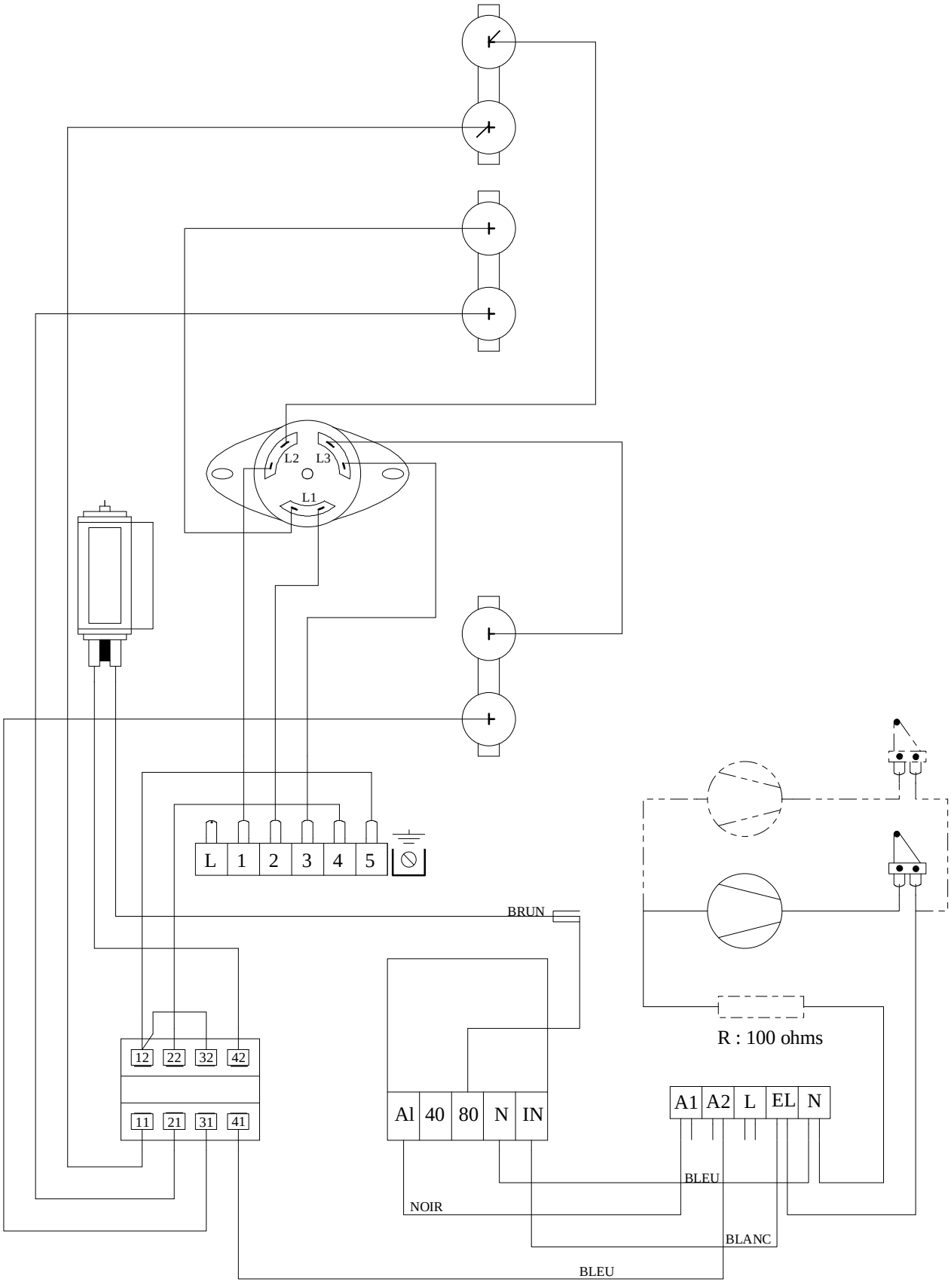
L2
L3
L1
L
1
2
3
4
5
BRUN
12
22
32
42
11
21
31
41
Al
40
80
N
IN
A1
A2
L
EL
N
R : 100 ohms
BLEU
NOIR
BLANC
BLEU

Fig. 5A

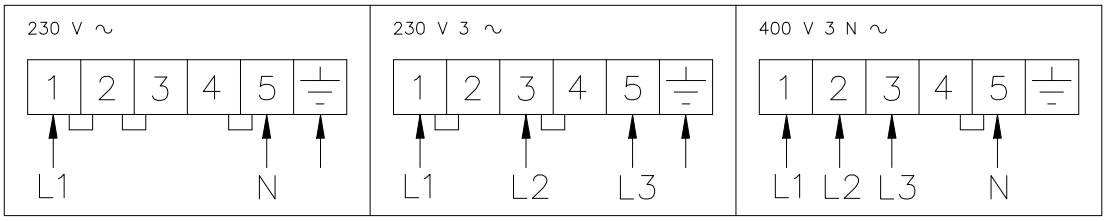

Fig 6

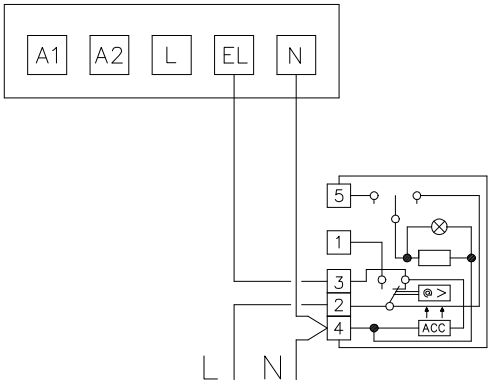

Fig 7

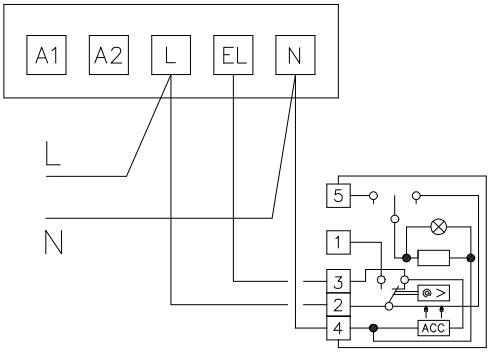

Fig 7 A

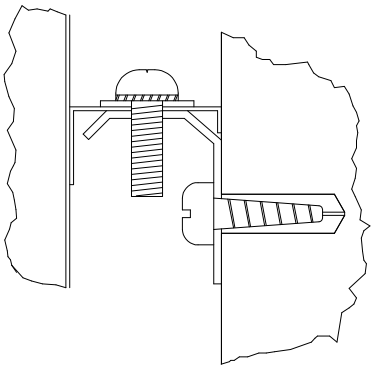

Fig 8

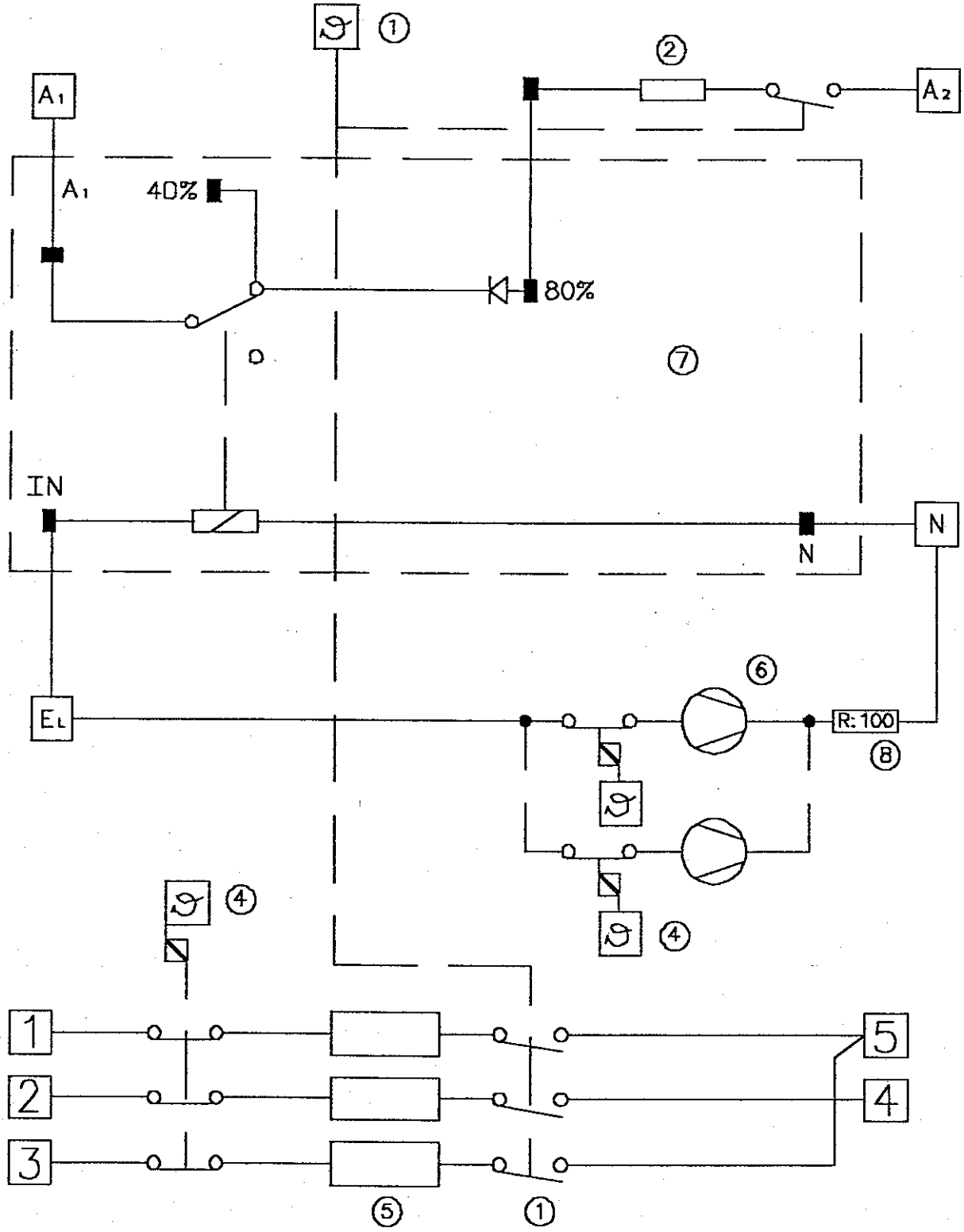

FIG.5

PRINCIPE DE REGULATION DE CHARGE DES ACUCMULATEURS

Cet appareil à accumulation ACCU 2000 emmagasine sa réserve de chaleur en priorité pendant la nuit et peut reprendre un complément de charge de jour lorsque la température extérieure descend en dessous d'environ 5°C.
En fin de nuit, ce type d'appareil est donc pleinement chargé, lorsque la température extérieure à ce moment est inférieure ou égale à 5°C.
Dans ces conditions de fonctionnement correct, la température de la paroi avant est d'environ 90°C.

REMARQUE IMPORTANTE:

Si au cours d'un réassemblage de l'appareil, une partie de l' isolation thermique est endommagée ou présente des détériorations qui peuvent affecter la sécurité, elle doit être remplacée par une partie identique.

HET PRINCIPE VAN DE LADINGSREGELING VAN DE ACCUMULATOREN

Dit accumulatietoestel van het type accu 2000 slaat zijn warmtereserve in de eerste plaats s'nachts op en kan overdag een bijkomende lading nemen,indien de buitentemperatuur lager komt te liggen dan ongeveer 5°C.
Op het einde van de nacht, heeft dit soort toestel zich dus volledig opgeladen, indien de buitentemperatuur op dat moment lager is dan of gelijk dan 5°C. Bij een toestel dat op deze manier correct werkt, bedraagt de temperatuur van het voorpaneel ongeveer 90°C.

BELANGRIJKE OPMERKING:

Indien tijdens het hermonteren van het toestel een deel van de thermische isolatie wordt beschadigd of beschadigingen vertoont die de veiligheid kunnen aantasten, moeten deze door een identiek deel vervangen worden.