Radiateur à accumulation type dynamique 9 heures,

(A conserver par les utilisateurs successifs pour s'y référer ultérieurement)

Dynamische akkumulatieradiator type 9 uur,

(Moet door de achtereenvolgende gebruikers bewaard worden om deze later te kunnen raadplegen)

AD 2528 K1

AD 3640 K1

A.C.I.T vous félicite d'avoir fait le choix de cet appareil de chauffage et vous souhaite beaucoup de satisfaction lors de sont utilisation.

1. *RECOMMANDATIONS GENERALES.*

L'installation est à la charge de l'acheteur. La Société ne répond pas des dommages causés par une mauvaise installation et par le non respect des instructions se trouvant dans cette notice. En particulier, il faut que :

- le branchement électrique soit conforme au indications figurant au paragraphe correspondant ;
- L'installation soit effectué par un personnel qualifié

L'appareil ne peut être installé dans des locaux contenant une atmosphère corrosive, des gaz explosifs ou des poussières inflammables ,par ex. salons de coiffure, cordonneries , etc.

Pour maintenir sa stabilité, il est essentiel que l'appareil soit placé sur une surface plane. On doit prendre soin d'évité les surface irrégulières telles que celles de tapis ou de carrelages faisant saillie sous l'appareil.

On tiendra l'appareil écarté du mur en utilisant le distancier prévu à cet effet (fig. 3) Et on veillera à bien dégager l'entrée et la sortie d'air.
Il faudra également veiller à ne rien placer contre l'appareil ou dessus. Attention notamment au rideaux et tentures. Respecter au minimum les distances indiquées figure 1.

Pour les appareils commandés par des thermostat d'ambiance incorporé prévoir un dégagement suffisant sur la droite de l'appareil. A = 50cm, sinon A = 10cm

Pour éviter la traction sur les câbles d'alimentation, l'appareils doit être nécessairement fixé au mur. Le raccordement doit être effectué au moyen de câble rigide.

Pour pouvoir isoler l'appareil du réseau, l'installation comportera un dispositif de séparation omnipolaire d'une distance d'ouverture de contact d'au moins 3mm

Il sera réglementairement raccordé à la terre en utilisant le borne prévu a cet effet

Ce radiateur est prévu pour une durée de charge nominale de 9 heures, avec possibilité de relance l'après-midi.

Lorsque, après avoir fonctionné, un appareil est démonté pour être utilisé en un autres endroit , l'installateur doit vérifié l'état des pièces constitutives et recontrôler son bon fonctionnement pendant la première charge. Ne pas laisser charger l'appareils lorsque le ventilateur a été enlevé.

A.C.I.T feliciteert U met de keuze van dit verwarmingstoestel en wenst U veel geluk met het gebruik ervan.

1. *ALGEMENE AANBEVELINGEN*

De installatie geschiedt ten laste ven de koper. De maatschapij neemt geen verantwoordelijkheid voor schade, veroorzaakt door verkeerd gebruik en door het niet achtnemen van de aanwijzingen die dit boekje bevat, in het bijzonder :

- De elektrische verbinding moet corresponderen met de specificatie in de desbetreffende paragraaf
- De installatie dient door gekwalificeerd vaklui te worden uitgevoerd.

Het toestel mag niet in vertrekken opgesteld worden waar en worroderende atmosfeer, ontploffingsgassen of ontbrandbaar stof aanwezig zijn , vb. Kapsalon, schoenmakerij, enz.

Ten einde de stabiliteit te handhaven, is het van essentieel belang dat het toestel op een vlok oppervlak wordt geplaats. Onregelmatig oppervlakken dienen te worden vermeden zoals tapijten of tegels die gedeeltelijk uitsteken onder het toestel.

Het toestel moet van de muur verwijderd opgesteld worden met gebruikmaking van het hiervoor voorziene afstandstuk (fig. 3) terwijl erop gelet moet worden in en uitlaat van de lucht goed vrij te houden.
Ook moet erop gelet worden dat niets tegen of op het toestel geplaats wordt. Let metname op gordijnen en overgordijnen. Minstens de in figuur 1 aangegven afstanden in acht nemen

Voor de toestellen met ingebouwde kamerthermostaat moet rechts van het toestel voldoende ruimte voorzien worden. A = 50cm, bij andere A = 10cm

Om te verhinderen dat trekkrachten op de stroomkabels uiteoefend worden, is het noodzakelijk het toestel tegen de muur te bevestigen. Er moet eb stijve kabelaansluiting voorzien worden.

Om het toestel van het stroomnet af te schakelen, moet de instalatie voorzien worden van een veelpolige scheidingsinrichting met een openingsafstand van de contacten van minstens 3mm.
Het toestel moet volgens de voorschriften geaard worden met gebruikmaking van het hiervoor voorziene gemerkte klem

Deze radiator is voorzien voor een nolinale laadduur van 9 uur, eventueel met opnieuw inschakelen’s namidags

Wanneer het toestel, nadat het gewerkt heeft, gedemonteerd wordt om op en andere plaats gebruikt te worden, moet de installateur de staat van de bestanddelen naaan en de goed werking van het toestel tijdens de eerste ladfaze opnieuw kontroleren. Het toestel niet laten laden wanneer de ventilator verwijderd is .

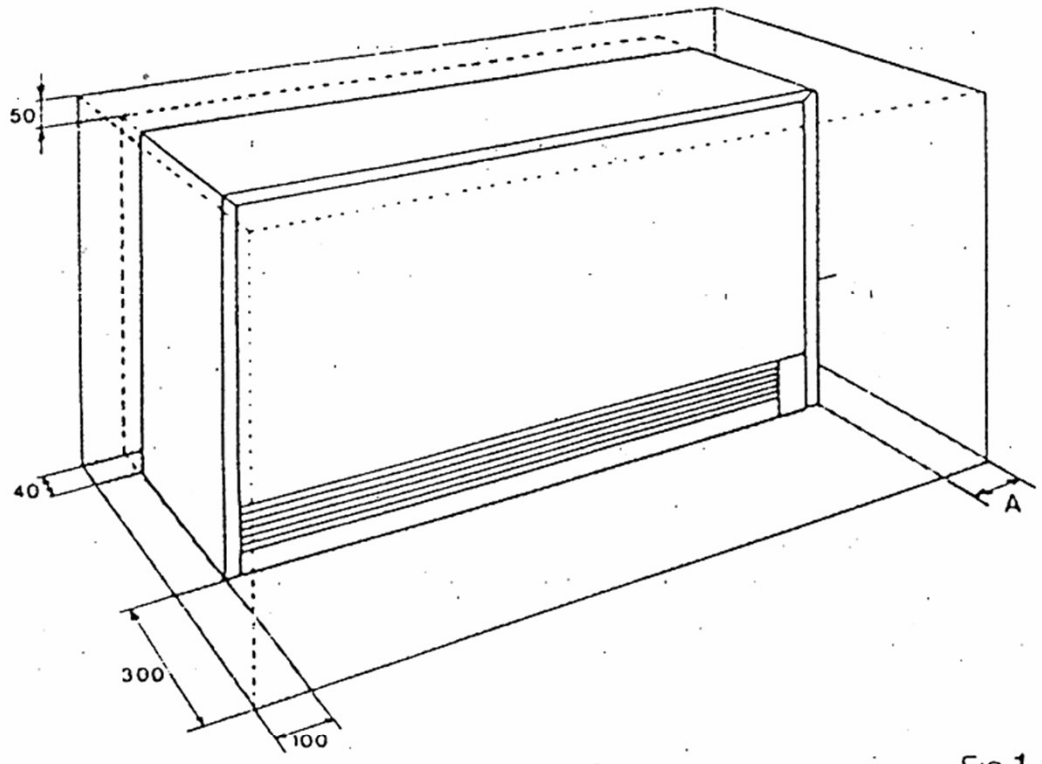

Fig.1

Caractéristiques techniques

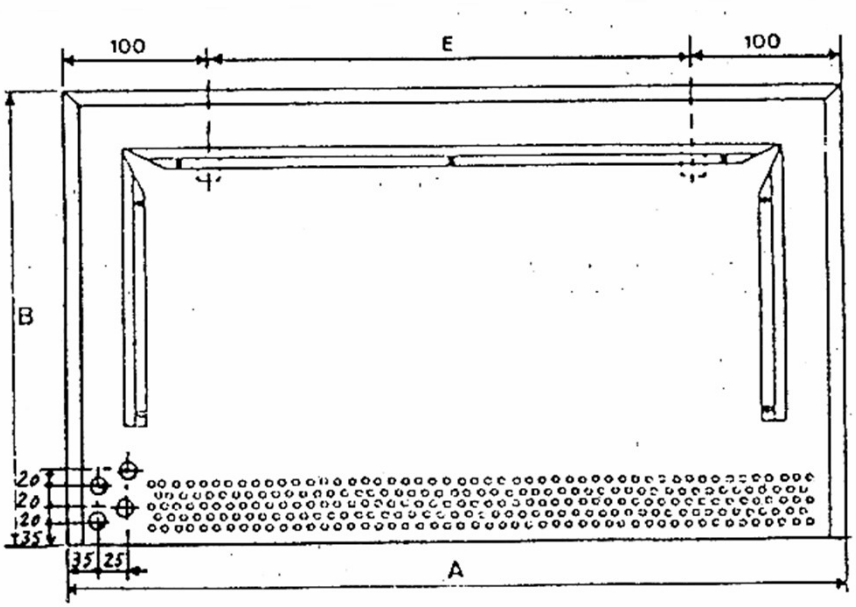

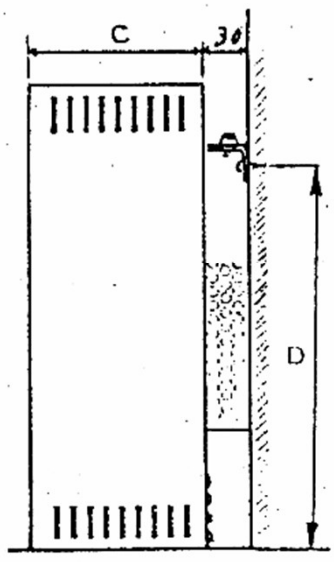

Fig. 2

TYPE	kW	A	B	C	D	E	KG
AD 2022 K	2	700	660	255	595	500	144
AD 2528 K	2,5	700	660	255	595	500	146
AD 3640 K	3,6	950	660	255	595	750	210
AD 5055 K	5	1200	660	255	595	1000	281
AD 6270 K	6,2	1200	660	255	595	1000	364

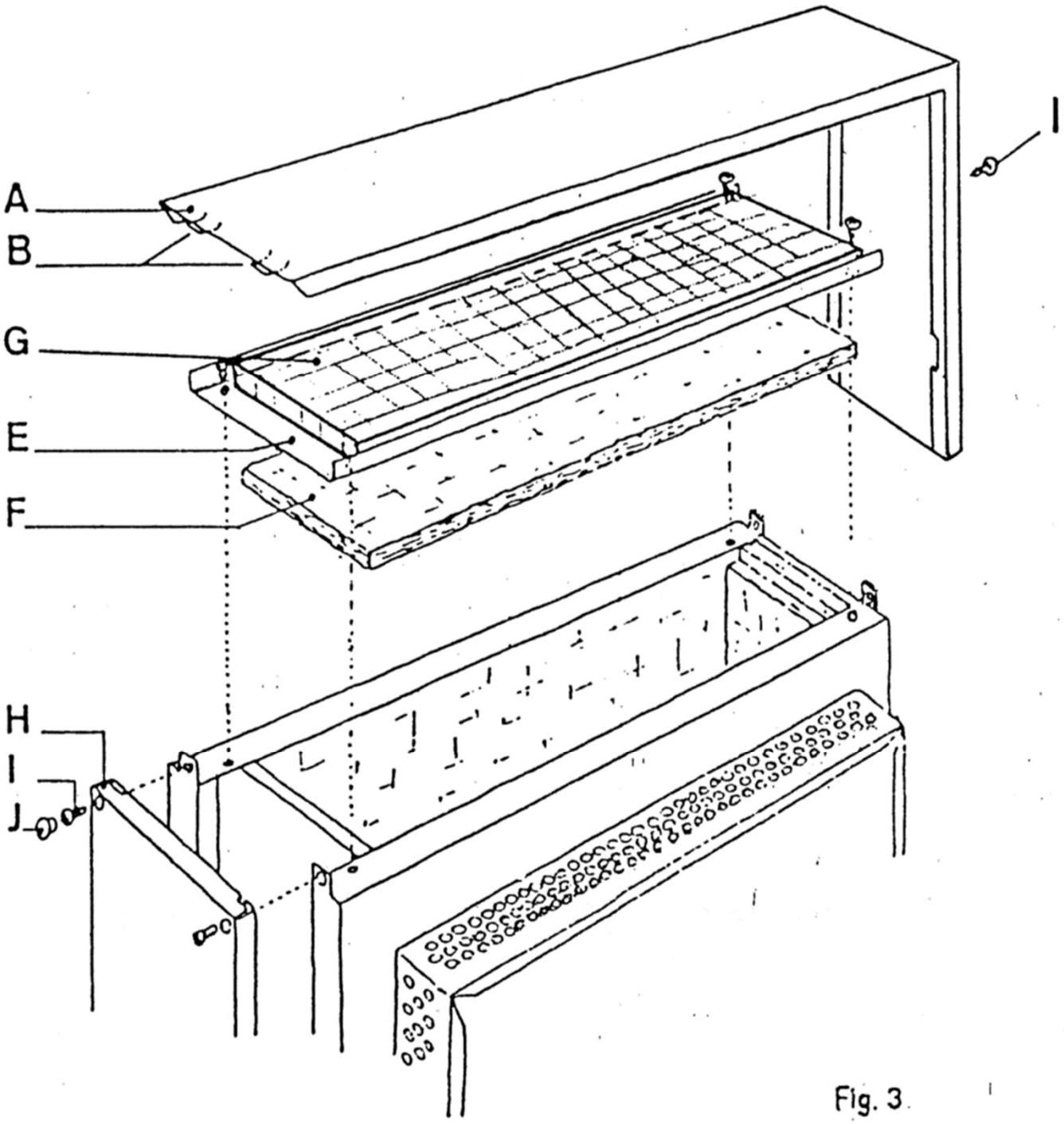

Fig. 3

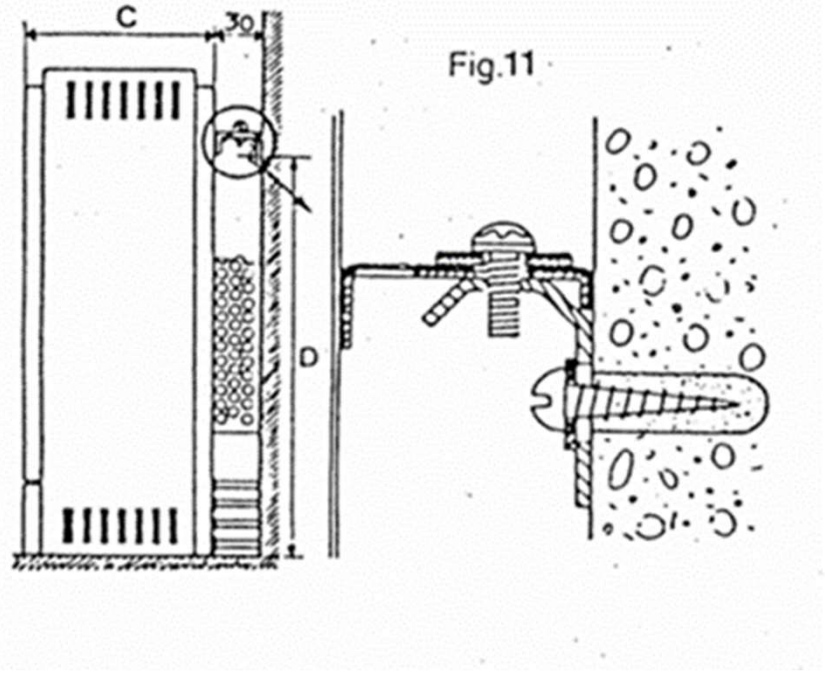

Fig.11

II. PREPARATION DE L'APPAREIL.

1. *Enlever le panneau latéral (H) fixé par 2 vis (I).*

2. *Enlever l'ensemble tablette (A) et panneau latéral gauche, fixée par 2 vis I.*

3. *Enlever le couvercle (E) en prenant soin au panneau isolant G microtherm qui se placera au stade final du montage directement sur les tôles de fermeture du noyau.*

4. *Enlever le panneau isolant (LR) supérieur (F).*

5. *Retirer le sachet contenant vis et accessoires, les raidisseurs et morceaux de laine de roche.*

6. *Enlever les cartons de calage à l'intérieur de l'appareil.*

7. *Pour la fixation au mur, forer 2 trous de ∅ 6 mm à une hauteur D reprise sur la fig. 2. Fixer les équerres au mur en utilisant les vis et les chevilles fournies avec l'appareil.*
   On n'accrochera définitivement l'appareil qu'après le raccordement.

II. VOORBEREIDING VAN HET TOESTEL

1. *Het zijpaneel H, bevestigd door 2 schroeven I, verwijderen.*

2. *De afdekplaat A met linker zijpaneel, bevestigd door 2 schroeven I, verwijderen.*

3. *Het deksel E verwijderen, waarbij zorgvuldig gelet moet worden op het microtherm isolatiepaneel G dat op het einde van de montage rechtstreeks op de afdekplaten van de kern wordt geplaatst.*

4. *Het bovenste isolatiepaneel F verwijderen.*

5. *Het zakje met de schroeven en toebehoren wegnemen.*

6. *De kartonnen klemstukken in het toestel zelf verwijderen.*

7. *Voor de bevestiging tegen de muur, 2 gaten met een diameter van 6 mm boren, op een hoogte D, aangegeven in figuur 2. De bevestigingshoeken tegen de muur aanbrengen met gebruikmaking van de bij het toestel geleverde schroeven en pluggen.*
   Pas na de elektrische aansluiting het toestel definitief vastzetten.

III. RACCORDEMENT ELECTRIQUE

Le raccordement électrique sera réalisé au moyen de câbles pour canalisations fixes (voir fig. 4 et 5).

1. *Limiteur de charge*
2. *Résistance pilote*
4. *Coupe-circuit thermique*
5. *Corps de chauffe*
6. *Interrupteur*
7. *Economiseur*
8. *Thermostat(s) de sécurité*
9. *Lampe-témoin*
10. *Résistance(s) d'appoint*
11. *Résistance chutrice (seulement pour AD 5055 et AD 6270)*
12. *Ventilateur(s) (2 ventilateurs pour AD 5055 et AD 6270)*

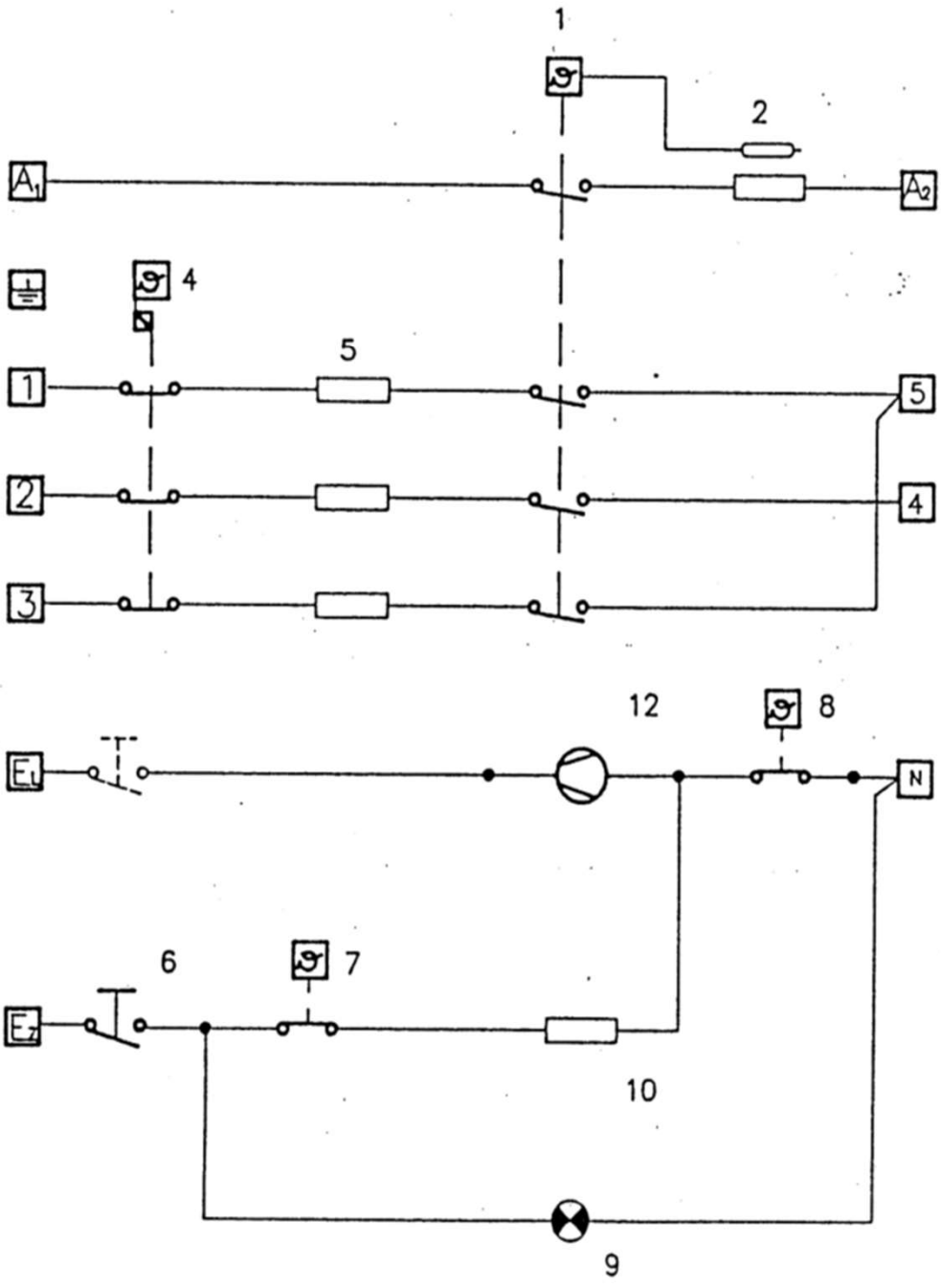

Fig.4

III. ELEKTRISCHE AANSLUITING

De elektrische aansluiting moet door middel van kabels voor vaste buisleidingen uitgevoerd worden. (zie fig. 4 en 5).

1. *Ladingsthermostaat*
2. *Stuurweerstand*
4. *Veiligheidsthermostaat*
5. *Verwarmingslichaam*
6. *Schakelaar*
7. *Spaarthermostaat*
8. *Veiligheidsthermosta(a)t(en)*
9. *Kontrolelampje*
10. *Hulpverwarmingselement(en)*
11. *Voorschakelweerstand (alleen bij AD 5055 en AD 6270)*
12. *Ventilator(en) (2 ventilatoren bij AD 5055 en AD 6270)*

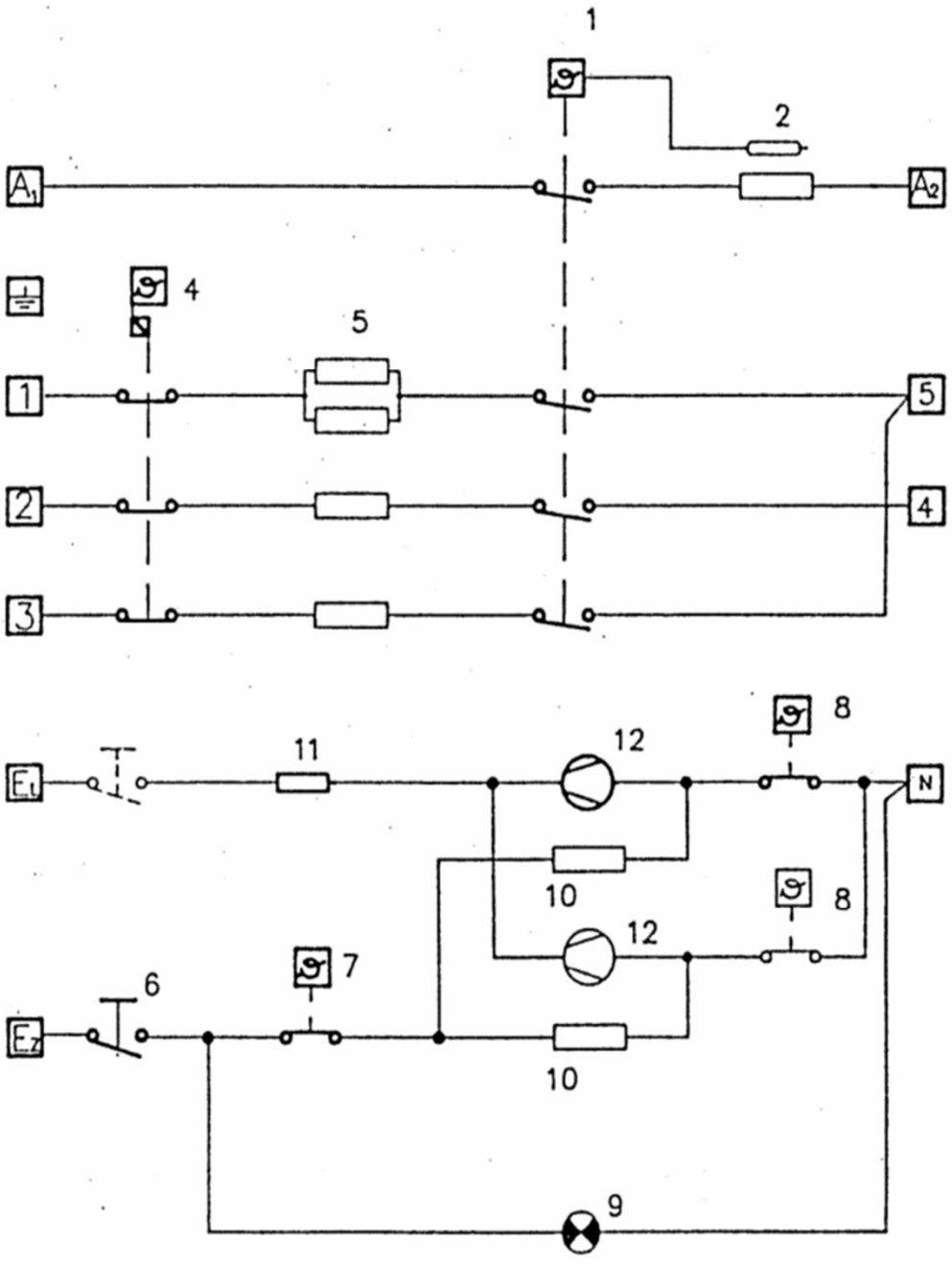

AD.... K

Fig.5

Alimentation de puissance

Courant de nuit: Bornes 1, 2, 3, 4 et 5

Remarques importantes

Dans le cas de l'alimentation en 400 V, il est indispensable de raccorder le neutre (Borne N).

Le tableau ci-dessous (fig. 6) donne à titre indicatif la section minimale des câbles en fonction de la puissance de l'appareil et de la tension du réseau.

Il y a lieu néanmoins de se conformer aux réglementations d'installation. Il faudra disposer les barrettes de couplage et raccorder sur le bornier supérieur.

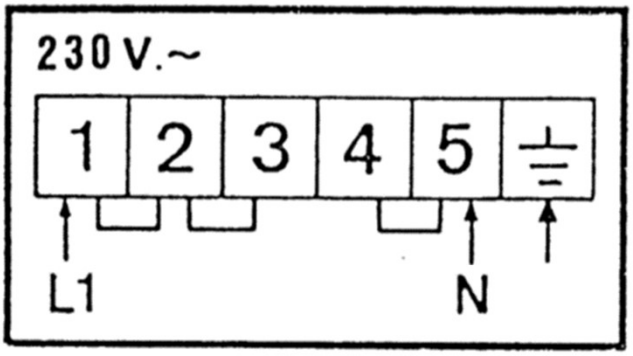

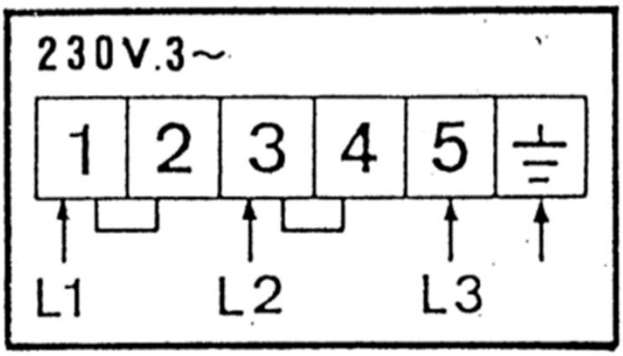

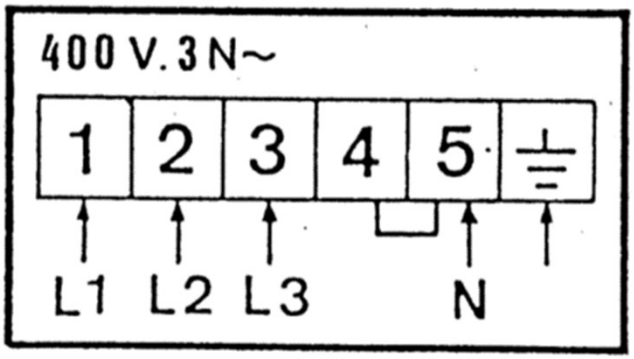

230 V. ~

PUISSANCE VERMOGEN	*INTENSITE STROOMSTERKTE*	*SECTION DE CABLES KABELDOORSNEDE*
2,0 kW	*8,7 A*	*2,5 mm*
2,5 kW	*10,9 A*	*2,5 mm*
3,6 kW	*15,6 A*	*2,5 mm*
5,0 kW	*21,7 A*	*4,0 mm*
6,2 kW	*27,0 A*	-

Fig.6

Vermogensvoeding

Nachtstroom: Klemmen 1, 2, 3, 4 en 5

Belangrijke opmerkingen

Bij een voeding van 400 V, moet de nulleider (klem N) beslist aangesloten worden.

Onderstaande tabel (fig. 6) geeft als voorbeeld de minimum doorsnede van de kabels afhankelijk van het vermogen van het toestel en de netspanning.

Men dient zich evenwel naar de installatiereglementteringen te schikken. De koppelingstrippen moeten op de bovenste klemmenplaat geplaatst en aangesloten worden.

230 V. 3 ~

PUISSANCE VERMOGEN	INTENSITE - STROOMSTERKTE			SECTION CABLES KABELDOORSNEDE
	L1	L2	L3	
2,0 kW	5,1 A	5,1 A	5,1 A	2,5 mm
2,5 kW	7,2 A	4,7 A	7,2 A	2,5 mm
3,6 kW	10,4 A	6,8 A	10,4 A	2,5 mm
5,0 kW	14,4 A	9,4 A	14,4 A	2,5 mm
6,2 kW	17,8 A	11,7 A	17,8 A	2,5 mm

400 V. 3N ~

PUISSANCE VERMOGEN	INTENSITE - STROOMSTERKTE				SECTION DOORSNEDE
	L1	L2	L3	L4	
2,0 kW	2,90 A	2,90 A	2,90 A	-	2,5 mm
2,5 kW	5,43 A	2,71 A	2,71 A	2,71 A	2,5 mm
3,6 kW	7,83 A	3,91 A	3,91 A	3,91 A	2,5 mm
5,0 kW	10,9 A	5,43 A	5,43 A	5,43 A	2,5 mm
6,2 kW	13,5 A	6,74 A	6,74 A	6,74 A	2,5 mm

Alimentation du ventilateur et de l'élément d'appoint

Courant de jour: Borne N neutre
L phase
EL ventilateur
EZ élément d'appoint

La section des câbles d'alimentation sera au minimum de 1,5 mm². Le raccordement se fera sur le bornier inférieur. Cet appareil peut être équipé de différentes options telles que : thermostat d'ambiance incorporé ou thermostat mural. Le raccordement se fera en fonction de l'option choisie suivant les indications données ci-contre. Si l'appareil n'est pas équipé d'un thermostat d'ambiance incorporé, le ventilateur et l'élément d'appoint seront nécessairement commandés par un thermostat mural.
L'élément d'appoint comporte en plus des corps de chauffe, un interrupteur et une lampe témoin incorporé dans l'accumulateur.
Figure 7 : Thermostat d'ambiance incorporé
Figure 8 : Thermostat d'ambiance mural sans interrupteur
Figure 9 : Thermostat d'ambiance mural avec interrupteur pour résistance d'appoint
Thermostat électronique : se référer à la notice de cet appareil.

Remarques:

- *l' élément d' appoint ne peut jamais être alimenté sans le ventilateur.*
- *le pontet EZ-EL doit être enlevé avec le thermostat TMAD 18 (voir fig. 9)*

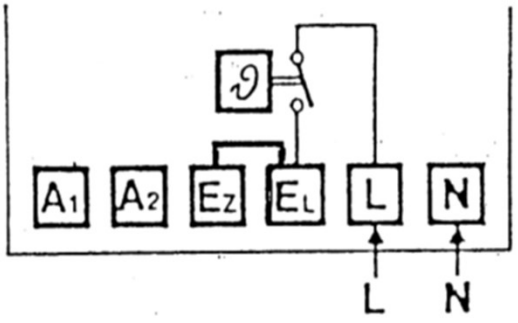

Fig.7

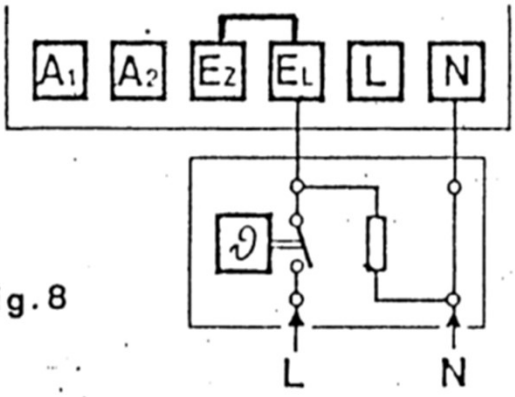

Fig.8

Commande automatique de la charge

Les bornes A1 et A2 sont prévues pour le raccordement à un régulateur automatique de charge (voir notice régulateur).

IV. FIXATION MURALE

Fixer l'appareil aux équerres par son distancier en utilisant les vis métriques et les rondelles à revêtement plastique (fig. 11).

Voeding van de ventilator en het hulpelement

Dagstroom: Klem *N* *nulleider*
L *fase*
EL *ventilator*
EZ *hulpelement*

De doorsnede van de voedingskabels moet minstens 1,5 mm² zijn voor aansluiting op de onderste klemmenplaat.
Daar dit toestel met verschillende opties uitgerust kan worden zoals een ingebouwde kamerthermostaat of een muurthermostaat, wordt de elektrische aansluiting gedaan, afhankelijk van de gekozen optie volgens onderstaande aanduidingen. Indien het toestel niet met een ingebouwde thermostaat uitgerust is, moeten de ventilator en het hulpelement door een muurthermostaat gestuurd worden.
De uitrusting van het hulpelement omvat, afgezien van de verwarmingslichamen, een schakelaar en een kontrolelampje ingebouwd in de nachtstroomkachel.
Figuur 7 : Ingebouwde kamerthermostaat
Figuur 8 : Muurkamerthermostaat zonder schakelaar
Figuur 9 : Muurkamerthermostaat met schakelaar voor hulpelement
Elektronische thermostaat : zie de technische beschrijving van dit toestel.

Opmerkingen:

- *het hulpelement mag nooit zonder de ventilator aangesloten worden.*
- *de overbrugging EZ-EL moet verwijderd worden met de thermostaat TMAD 18 (zie fig.9)*

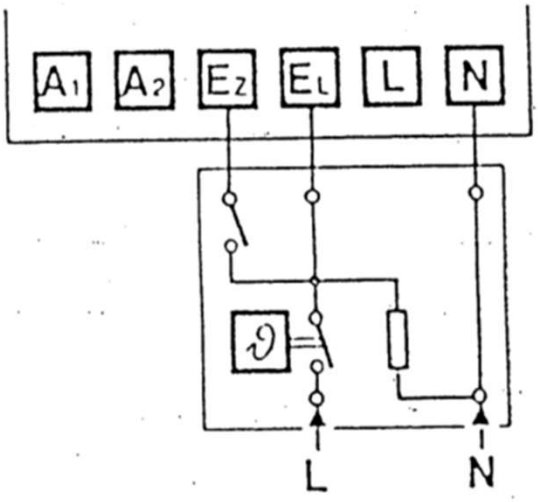

Fig. 9

Automatische sturing van de lading

De klemmen A1 en A2 zijn voor de aansluiting op een automatische laadregelaar voorzien (zie beschrijving bij laadregelaar).

IV. MUURBEVESTIGING

Het toestel met zijn afstandsstuk bevestigen op de bevestigingshoeken met gebruikmaking van de metrieke schroeven en de onderlegplaatjes met uit kunststof vervaardigde bekleding (fig. 11).

V. MONTAGE DU NOYAU

1. AD2528K1 , AD3640K1 (fig 14 à 17)

- Il n'est pas nécessaire d'enlever les éléments chauffant avant le montage du noyau.

- Le noyau de chaque appareil est constitué de 2 empilements

- Le mur avant pour tout les types d'appareils et constitué de briques en féolite, montées sur champ (ép32mm types 1609)

- Le mur central est constitué uniquement de briques avec forme types 1609

- Après le montage des 2 murs, il faut glisser :

  - entre le mur avant et le mur central , des intercalaires du types « k » (3ou 5 en suivant types d'appareil). Ces intercalaires doivent être placés dans l'axe de jointure des briques.
  - Entre le mur central et la tôles d'aciers des intercalaires du types « k » (3ou 5 en suivant types d'appareil). Ces intercalaires doivent être placés dans l'axe de jointure des briques.
  - Pour le types 3640, les intercalaires plus court sont placés à l'extérieur , sont a éloigner le plus possible.

- Le recouvrement supérieur est réalisé par la pose de tôles de fermeture (L)

V. MONTAGE VAN DE KERN

1. AD2528K1 , AD3640K1 (fig 14 à 17)

- Het is niet nodig de verwarmingselementen te verwijderen alvorens de kern te monteren.

- De kern van ieder toestel bestaat uit 2 opeenstapelingen

- De voorste muur van alle toestellen bestaat uit feoliet stenen, op hun zijde geplaatst (dikte 32mm type 1609)

- De centrale muur bestaat uit stenen met bijzonder vorm (dikte 32mm type 1609)

- Na de montage van de 2 muren moeten :

  - Tussen de voorste en centrale muut
  - Tussen de centrale muur en de achterste ijzeren plaat tussensukken « type K » (3 of 5 volgens het toestel) geschoven worden
  - Deze moeten geplaatst worden op de as van de voeg ven de stenen. Bij het types 3640 worden de korte tussenstukken langs de buitenzijde geplaats worden.

- De kern sluiten met behulp van de afdekplaten (L)

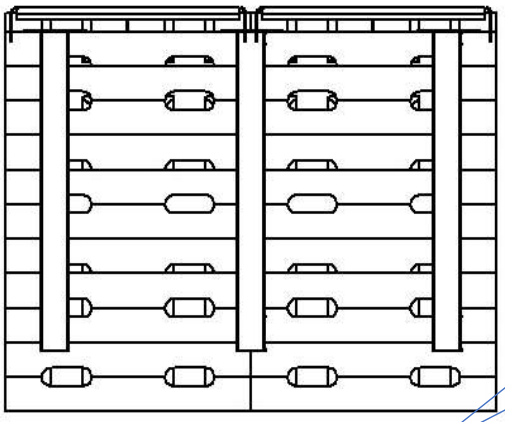

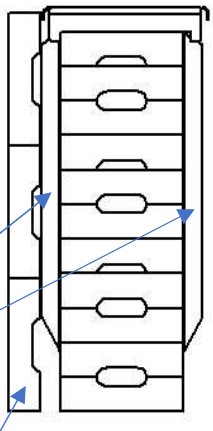

TUSSENSTUKKEN
INTERCALAIRE TYPE
K

VOORSTE MUUR
MUR AVANT

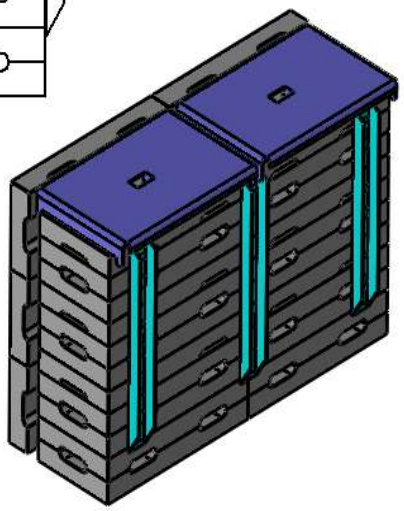

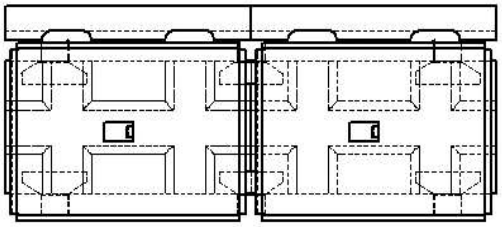

Noyau 2528

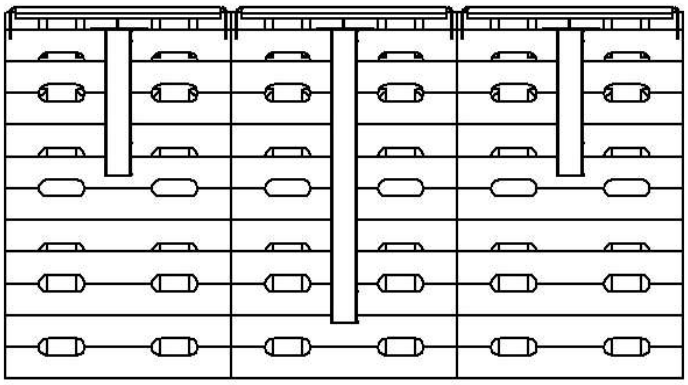

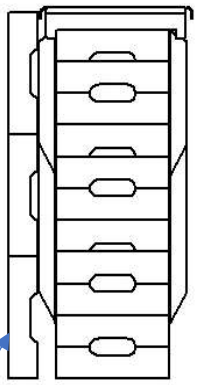

VOORSTE MUUR
MUR AVANT

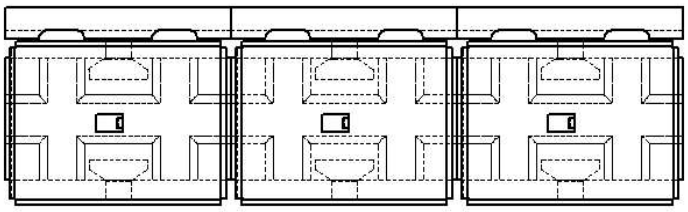

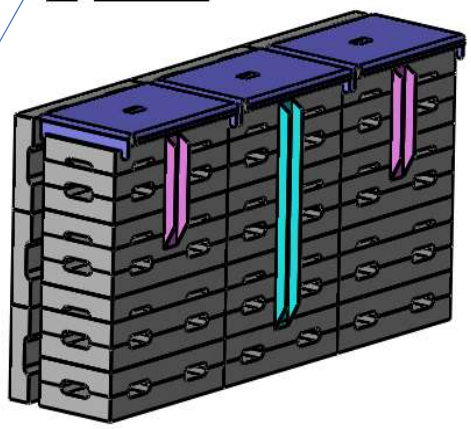

Noyau 3640K

VI. REMONTAGE FINAL (fig18).

- Placer d'abord le panneau isolant microtherm G sur le noyau, ensuite le panneau de laine de roche F.
- Fixer le couvercle E, et le raidisseurs D
- Replacer la tablette et le panneau latéral, les pattes d'accrochage B doivent se trouver sous le rebord supérieur des panneaux latéraux.
- L'appareil est en ordre de marche.
- Une odeur peut se dégager les premiers jours de fonctionnement.

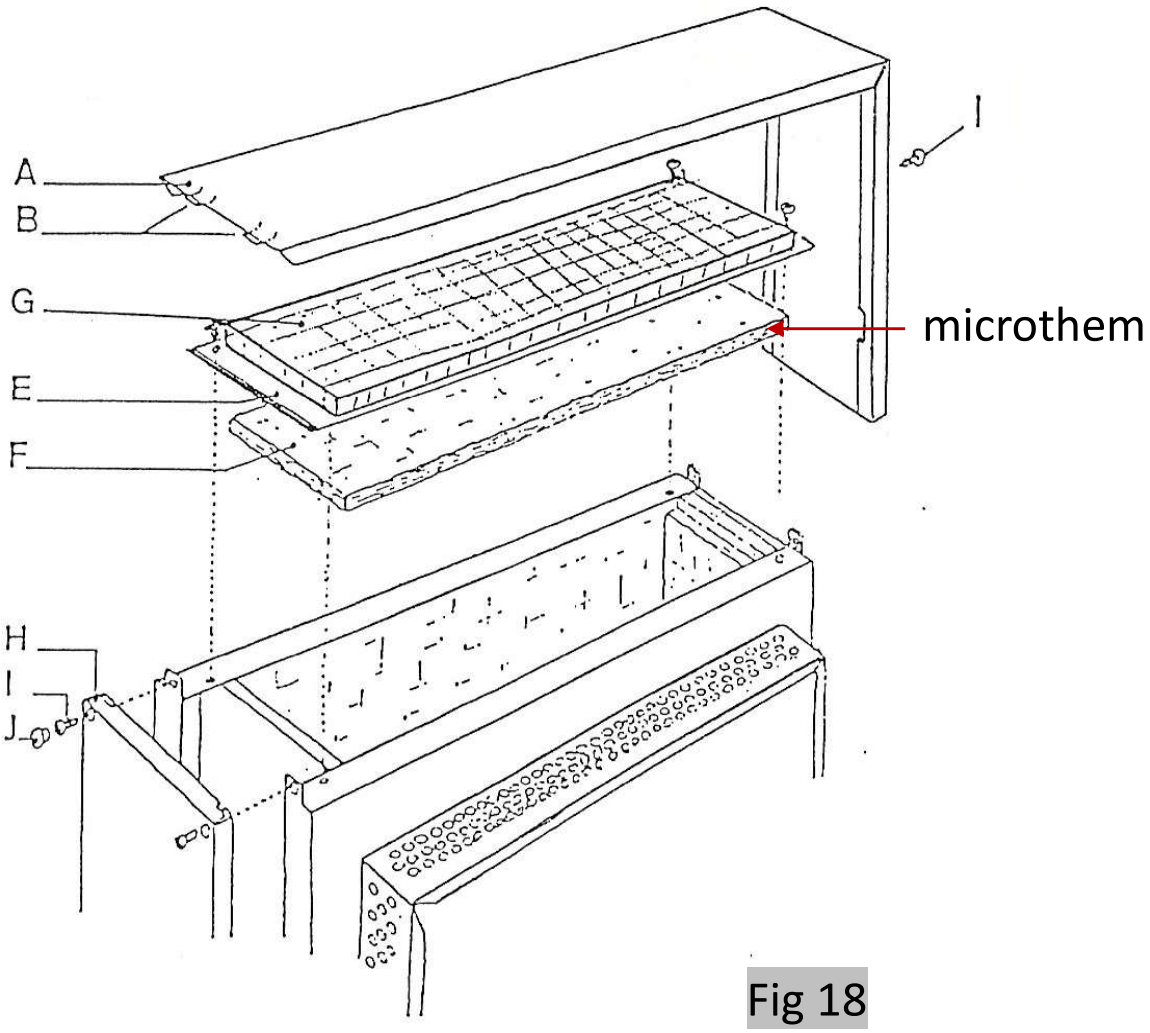

Fig 18

VI. EINDMONTAGE (fig18).

- Plaats eerst het witte microthem isolatiepaneel G op de kern, daarna het rotswolpaneel F.
- Het deksel E, en de versteviger D weer plaatsen
- De afdekplaat en het zijpaneel weer aanbrengen, de aanhechtklemmen B moeten zich onder de bovenste rand van het zijpaneel bevinden
- Het toestel is nu gereed om te werken
- Het is mogelijk dat tijdens de eerste dagen van het werken een geur afgegeven wordt.

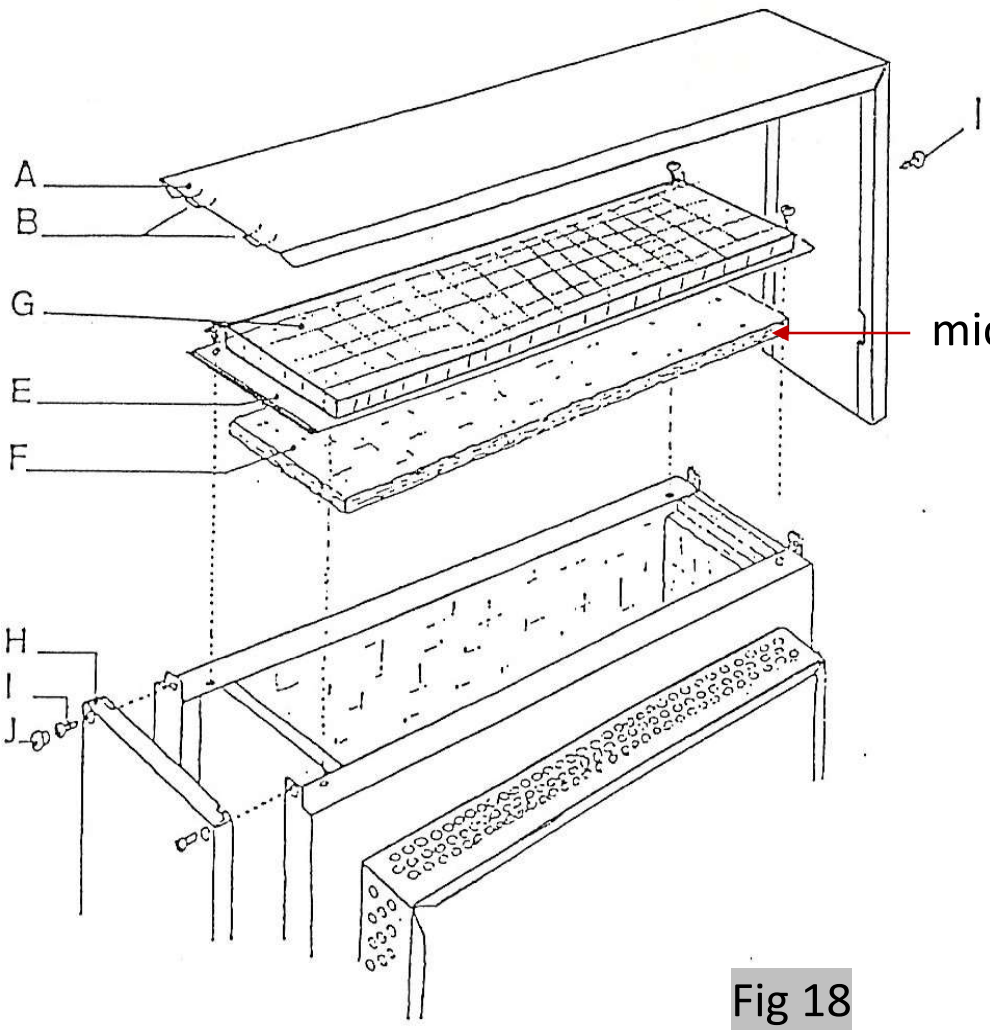

Fig 18

REMARQUE IMPORTANTE :

Si au cours d'un réassemblage de l'appareils, une partie de l'isolation thermique est endommagée ou présente des détériorations qui peuvent affecter la sécurité, elle doit être remplacé par une partie identique.

BELANGRIJKE OPMERKING:

Indien tijdens het hermonteren van het toestel een deel van de thermische isolatie wordt beschadigd of beschadigingen vertoont die de veiligheid kunnen aantasten, moeten deze door een identiek deel vervangen worden



A.C.I.T. S.A.
7070 Le Roeulx
Tél : 064/ 67 11 11
www.acec-chauffage.com