RADIATEURS A ACCUMULATION
ACCUMULATIEKACHELS
WÄRMESPEICHER
STORAGE FAN HEATERS

AD 20 D/10
AD 30 D/10
AD 40 D/10
AD 50 D/10
AD 60 D/10
AD 80 D/10
AD 20 Df/10
AD 30 Df/10
AD 40 Df/10

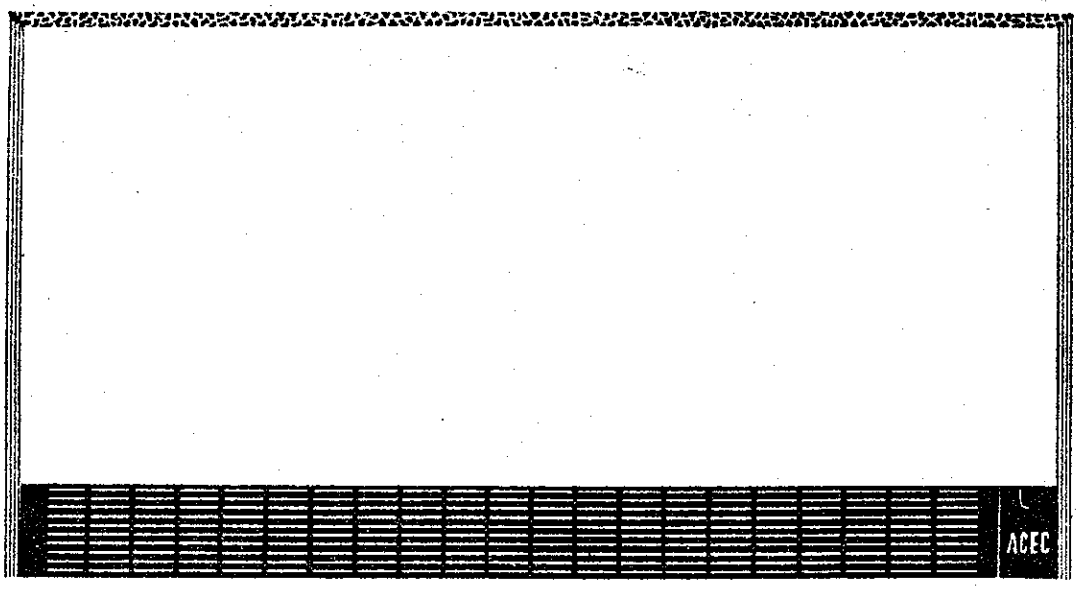

ACEC

CHAUFFAGE
VERWARMING
HEIZUNG
HEATING

INSTRUCTIONS D'INSTALLATION

A conserver par les utilisateurs successifs pour s'y référer ultérieurement

INFORMATIONS GENERALES

— L'assemblage de l'appareil doit être exécuté par un homme de métier.
— Pour pouvoir isoler l'appareil du réseau, l'installation comportera un dispositif de séparation omnipolaire d'une distance d'ouverture de contact d'au moins 3 mm.
— Tenir l'appareil écarté du mur en utilisant le distancier (fig. 3).
— Ne pas placer l'appareil dans des locaux contenant une atmosphère corrosive, des gaz explosifs ou des poussières inflammables.
— Ne rien placer sur ou contre l'appareil, dégager l'entrée et la sortie d'air.
— La durée nominale de charge est de 8 heures, avec possibilité de relance l'après-midi.
— Cet appareil doit être réglementairement raccordé à la terre en utilisant les bornes marquées ⏚
— Lorsque, après avoir fonctionné, un appareil est démonté, il faut lors du remontage vérifier l'état des pièces constitutives et recontrôler son bon fonctionnement.

PREPARATION (fig. 2)

1. Enlever le panneau latéral (F) fixé à la partie supérieure par 2 vis (G) masquées par 2 bouchons (H).
2. Enlever la tablette supérieure (A). Attention aux pattes d'accrochage (B).
3. Enlever la tôle supérieure (D) et le ou les raidisseurs (C) fixés par vis.
4. Enlever les panneaux isolants supérieurs (E).
5. Retirer les intercalaires métalliques destinés au noyau.
6. Enlever les cartons de calage de l'intérieur de l'appareil.

MONTAGE DU NOYAU

— Monter briques et intercalaires suivant fig. 4, 5, 6 et 7.
— Disposer les briques de façon à former des canaux d'air réguliers et veiller à ne pas détériorer les isolants.
— Les corps de chauffe ne doivent pas être démontés.
— Pour AD 20 D/10, AD 30 D/10, AD 40 D/10, AD 20 Df/10, AD 30 Df/10 et AD 40 Df/10, monter l'avant et l'arrière en disposant briques et intercalaires suivant fig. 5.
— Pour AD 50 D/10 et AD 60 D/10, monter l'avant suivant fig 6 et l'arrière suivant fig. 5.
— Pour AD 80 D/10, monter l'avant et l'arrière suivant fig. 6.
— Pour AD 50 D/10, AD 60 D/10 et AD 80 D/10, placer correctement le support métallique sous le second mur de la fig. 6, pour permettre le passage de l'air sous ce mur. Après le montage des murs, disposer les longs intercalaires métalliques entre les murs extérieurs, fig. 7.

RACCORDEMENT ELECTRIQUE

Introduire les câbles d'alimentation par les entrées situées au dos du côté droit de l'appareil et resserrer le dispositif empêchant la torsion et la traction de ceux-ci (fig. 8).
Ces entrées sont prévues pour des câbles ayant des diamètres de 6 à 16 mm.

1) **Bornes 1, 2, 3, 4, 5 - Courant de nuit**
Disposer correctement les barrettes de couplage suivant la tension d'alimentation du réseau (voir schéma - fig. 9).

2) **Bornes N, Es, El, Ez - Courant de jour**
Alimentées par l'intermédiaire d'un thermostat d'ambiance.
N : Commun
Es : Vitesse rapide du ventilateur
El : Vitesse lente du ventilateur
Ez : Elément d'appoint.

3) **Bornes A1, A2**
Prévues pour le raccordement éventuel d'un dispositif de réglage automatique de la charge (Hisomat).

REMONTAGE FINAL

Replacer les panneaux isolants (E), remonter distancier (I), tôle supérieure (D), raidisseur(s) (C). Replacer tablette (A) et panneau latéral (F), les pattes d'accrochage (B) doivent se trouver sous le rebord supérieur des panneaux latéraux.

L'APPAREIL EST EN ORDRE DE MARCHE

Une odeur peut se dégager les premiers jours de fonctionnement.

MODE D'EMPLOI

INFORMATIONS GENERALES

Ne rien placer sur ou contre cet appareil, dégager l'entrée et la sortie d'air.
Nettoyer périodiquement (p. ex. une fois par année), à l'aide d'un aspirateur, les grilles d'entrée et de sortie d'air.

REGLAGE DE LA CHARGE

a) **Commande manuelle**

Le bouton de commande se trouve derrière le portillon au bas et à droite de l'appareil, règle la quantité de chaleur accumulée (voir fig. 1).

Position ▲ : appareil à l'arrêt
Première zone : charge minimum
Deuxième zone : charge moyenne
Troisième zone : charge maximum.

b) **Commande automatique**

Cet appareil est équipé d'une résistance pilote, couplée au sensible du régulateur de charge, ceci permet l'emploi d'un régulateur automatique.
Pour l'utilisation, se référer à la notice de ce régulateur.

THERMOSTAT D'AMBIANCE

La commande de la ventilation doit se faire par un thermostat d'ambiance qui assure les fonctions suivantes :

1. Maintien de la température de référence.
2. Mise à l'arrêt du ventilateur.
3. Sélection des vitesses du ventilateur.
4. Mise sous ou hors tension de l'élément d'appoint (si l'appareil en est équipé).

Pour l'utilisation, se référer à la notice de ce thermostat.

ELEMENT D'APPOINT

Sur demande, ces appareils peuvent être équipés d'un élément chauffant d'appoint alimenté en courant de jour.
Pour l'utilisation, se référer à la notice de cet élément.

FONCTIONNEMENT DEFECTUEUX

1. **L'appareil est froid :**
   a) Vérifier si le bouton de commande n'est pas en position d'arrêt, sur ▲
   b) Contrôler les fusibles ou disjoncteurs du circuit de charge.
2. **Le ventilateur ne tourne pas :**
   a) Vérifier si le thermostat d'ambiance n'est pas réglé sur une température intérieure à celle du local.
   b) Contrôler les fusibles ou disjoncteurs du circuit de jour.

   Si, après les contrôles ci-dessus, l'appareil ne fonctionne pas, faites appel à votre fournisseur ou à un électricien compétent.

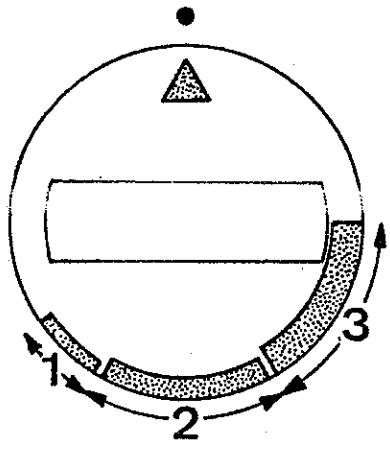

Fig. 1

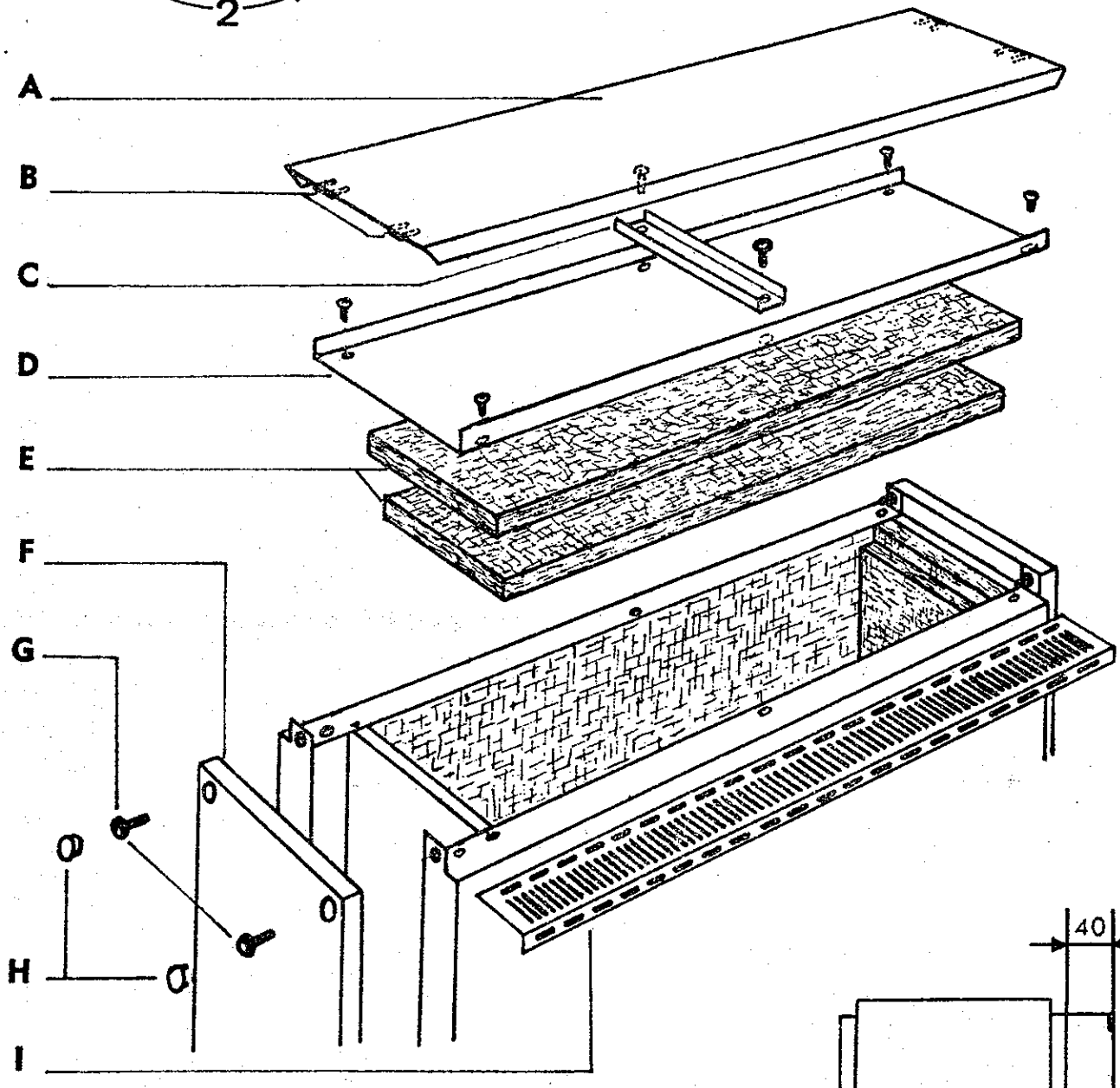

Fig. 2

AD 20 D/10 - 118 kg
AD 30 D/10 - 166 kg
AD 40 D/10 - 215 kg
AD 50 D/10 - 242 kg
AD 60 D/10 - 319 kg
AD 80 D/10 - 444 kg
AD 20 Df/10 - 121 kg
AD 30 Df/10 - 179 kg
AD 40 Df/10 - 234 kg

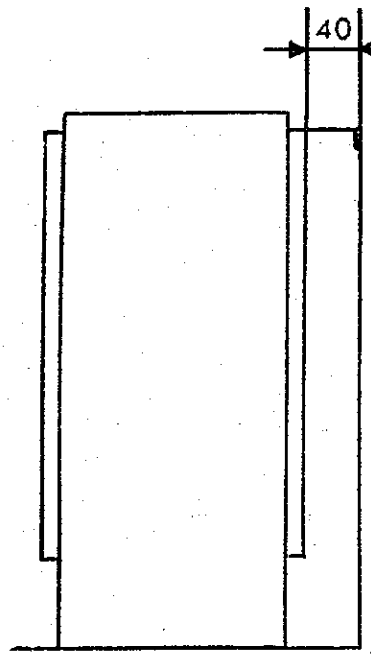

Fig. 3

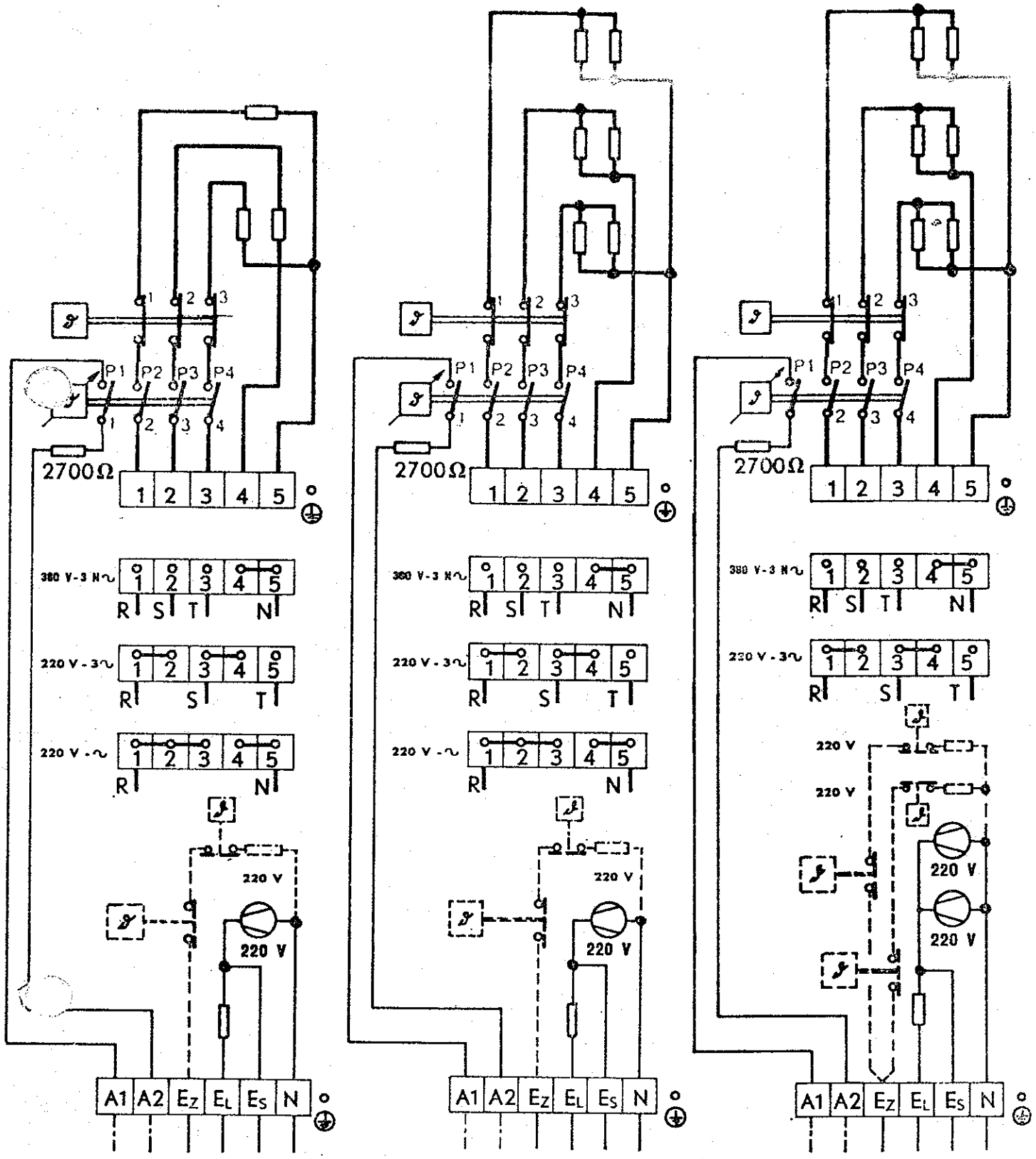

AD 20 D/10 - 2 kW
AD 30 D/10 - 3 kW
AD 40 D/10 - 4 kW
AD 20 Df/10 - 2 kW
AD 30 Df/10 - 3 kW
AD 40 Df/10 - 4 kW

AD 50 D/10 - 5 kW
AD 60 D/10 - 6 kW

AD 80 D/10 - 8 kW

Fig. 9

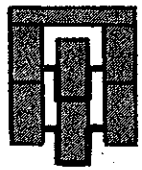

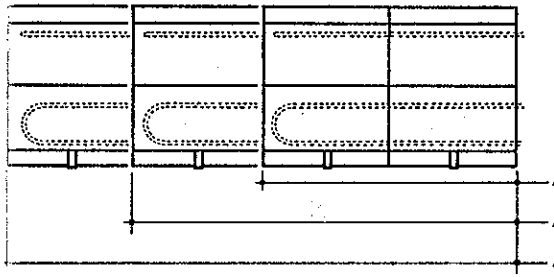

AD 20 D/10
AD 30 D/10
AD 40 D/10

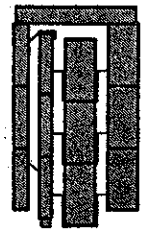

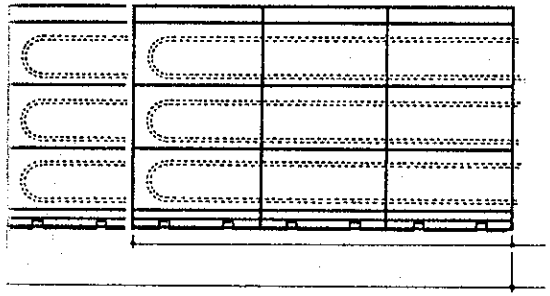

AD 50 D/10
AD 60 D/10

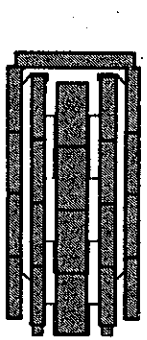

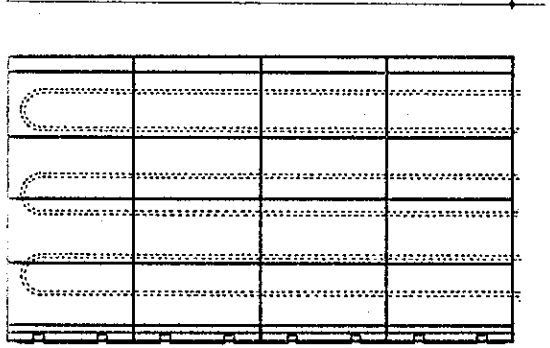

AD 80 D/10

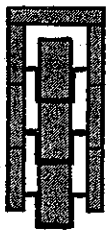

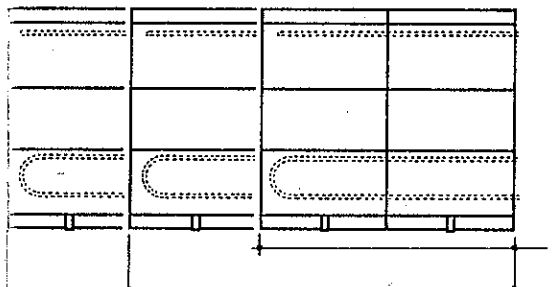

AD 20 Df/10
AD 30 Df/10
AD 40 Df/10

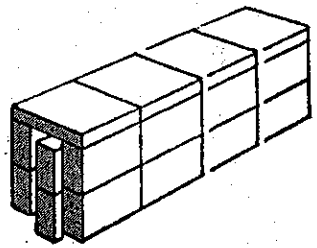

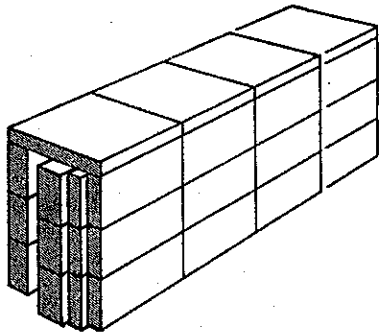

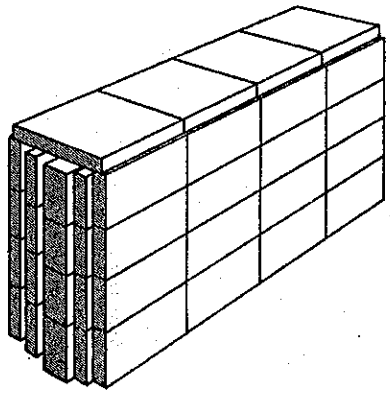

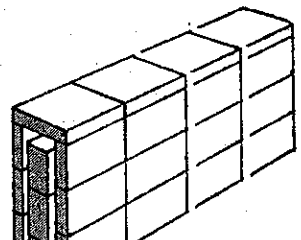

Fig. 4

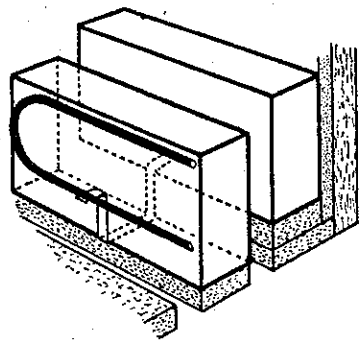

Fig. 5

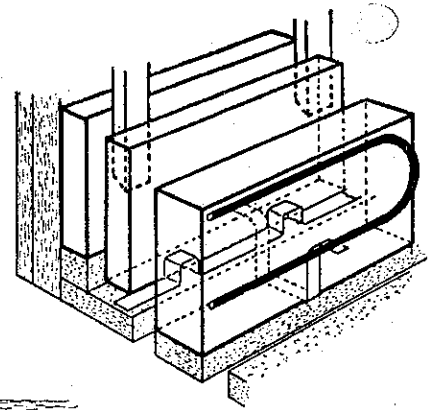

Fig. 6

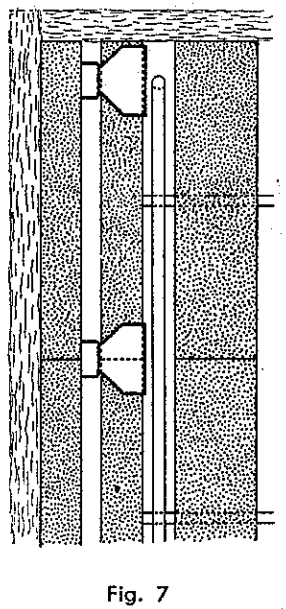

Fig. 7

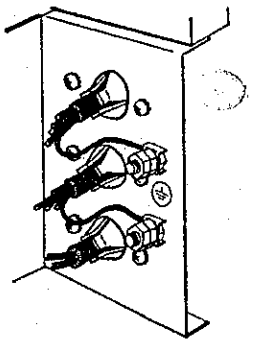

Fig. 8



AD 2
AD 3
AD 4
AD 2
AD 3
AD 4

GEBRUIKSAANWIJZING

ALGEMEEN

Zorg er voor dat niets op of tegen de accumulatiekachel wordt geplaatst en dat de luchtinlaat- en uitlaatopeningen vrij blijven.

Maak de roosters voor de luchtinlaat- en uitlaat regelmatig (b.v. éénmaal per jaar) met een stofzuiger schoon.

REGELEN VAN HET OPLADEN

a) **Handbediening**

De knop voor het regelen van de hoeveelheid op te zamelen warmte (zie fig. 1) bevindt zich rechts onder in de accumulatiekachel en wordt door een scharnierend deurtje afgedekt.

- Stand ▲ : Uitgeschakeld
- Zone I : Minimale oplading
- Zone II : Gemiddelde oplading
- Zone III : Maximale oplading.

b) **Automatische bediening**

De accumulatiekachel is voorzien van een stuurweerstand die de voeler van de oplaadthermostaat kan verwarmen, waardoor toepassing van een centraal regelsysteem mogelijk is.

Zie voor gebruik de bij deze regelinrichting behorende handleiding.

KAMERTHERMOSTAAT

Het regelen van de ventilatie dient te geschieden door een kamerthermostaat die voor onderstaande funkties geschikt moet zijn :

1) Het handhaven van de ingestelde temperatuur.
2) Uitschakeling van de ventilator.
3) Het kiezen van de ventilatorsnelheden.
4) In- of uitschakeling van het dagstroomelement (indien dit aanwezig is).

Zie voor de aansluiting het met de thermostaat meegeleverde schema.

DAGSTROOMELEMENT

Bij de accumulatiekachel kan, op aanvraag, een dagstroomelement worden geleverd. Voor het gebruik hiervan verwijzen wij naar de meegeleverde gebruiksaanwijzing.

STORINGEN

1) **De accumulatiekachel blijft koud :**
   a) Controleer of de regelknop niet in de uitstand staat.
   b) Controleer de zekeringen of beveiligingsschakelaars van het nachtstroomcircuit.

2) **De ventilator werkt niet :**
   a) Controleer of de kamerthermostaat niet is ingesteld op een temperatuur die beneden die van het vertrek ligt.
   b) Controleer de zekeringen of beveiligingsschakelaars van het dagstroomcircuit.

Mocht de accumulatiekachel na het controleren van bovenstaande punten nog steeds niet functioneren, roep dan de hulp van een erkende installateur.