Radiateur à accumulation type dynamique 8 heures

Instructions d'installation

(A conserver par les utilisateurs successifs pour s'y référer ultérieurement)

Radiador por accumulación tipo dinámico 8 horas

Instrucciones para su instalación

(A conservar por el usuario a titulo de referencia)

Accumulatieradiatoren dynamisch type 8 uur

Installatieinstrukties

(moet door de achtereenvolgende gebruikers bewaard worden om deze later te kunnen raadplegen)

Elektrische Speicherheizgeräte mit dynamischer Entladung

Installationsanleitung

(Die Bedienungsanleitung ist von den Benutzern des Gerätes sorgfältig aufzubewahren und bei einem Wohnungswechsel an den Nachfolger weiterzureichen)

AD 20 G
AD 30 G
AD 40 G
AD 50 G
AD 60 G
AD 75 G

AD 20 Gf
AD 30 Gf
AD 40 Gf

AD 30 GH
AD 40 GH

AD 20 G/10
AD 30 G/10
AD 40 G/10
AD 50 G/10
AD 60 G/10
AD 75 G/10

AD 20 Gf/10
AD 30 Gf/10
AD 40 Gf/10

Remarque préliminaire

Les appareils dont le numéro de type se termine par .../10 sont fournis avec élément d'appoint et thermostat d'ambiance incorporé montés en usine. Le relais de charge comporte un troisième contact qui empêche l'enclenchement de l'élément d'appoint pendant la charge

Recommandations générales

- Le montage et le raccordement de cet appareil doivent être réalisés par un homme de métier.
- L'appareil ne peut être installé dans des locaux contenant une atmosphère corrosive, des gaz explosifs ou des poussières inflammables.
- On tiendra l'appareil écarté du mur en utilisant le distancier prévu à cet effet (fig. 3) et on veillera à bien dégager l'entrée et la sortie d'air.
  Il faudra également veiller à ne rien placer contre l'appareil ou dessus. Attention notamment aux rideaux et tentures.
  Respecter au minimum les distances indiquées figure 1.

  Pour les appareils commandés par thermostat d'ambiance incorporé prévoir un dégagement suffisant sur la droite de l'appareil. A = 50 cm, sinon A = 10 cm.
- Pour éviter la traction sur les câbles d'alimentation, l'appareil doit être nécessairement fixé au mur. Le raccordement doit être effectué au moyen de câble rigide.
- Pour pouvoir isoler l'appareil du réseau, l'installation comportera un dispositif de séparation omnipolaire d'une distance d'ouverture de contacts d'au moins 3 mm;
- Il sera réglementairement raccordé à la terre en utilisant la borne marquée ⏚.
- Ce radiateur est prévu pour une durée de charge nominale de 8 heures, avec possibilité de relance l'après-midi.
- Lorsque, après avoir fonctionné, un appareil est démonté pour être utilisé en un autre endroit, l'installateur doit vérifier l'état des pièces constitutives et recontrôler son bon fonctionnement pendant la première charge.

  Ne pas laisser charger l'appareil lorsque le ventilateur a été enlevé.

Observación preliminar

Los aparatos cuyo numero de tipo se determina por .../10, son entregados con el calefactor suplementario y el termostato de ambiente incorporado, ambos montados en fabrica. El relais de carga, lleva un tercer contacto que impide el acopliamento del calefactor suplementario durante la carga.

Recomendaciones generales

- El montaje y el empalme de este aparato deben ser realizados por un especialista en la materia.
- El aparato no puede ser instalado en locales o lugares en donde exista una atmosfera corrosiva, gases explosivos o polvos inflamables.
- Se mantendrà el aparato separado de la pared teniendo en cuenta la distancia calculada a este efecto (fig. 3) y se vigilarà bien el dejar expedita las entradas y salidas de aire.
- Sera necesario igualmente, supervisar el que no se coloque nada encima o al lado del aparato, por ejemplo, cortinas, colgaduras, etc,.
- Para los aparatos controlados por termosta de ambiente incorporado, hay que preveer una zona suficientemente despeja en la parte derecha del aparato. A = 50 cm, si no A = 10 cm.
- Para evitar la tracción en los cables de alimentación, el aparato debe ser necesariamente fijado a la pared. El empalma debe ser efectuado con medio de cable rígido.
- Para poder aislar el aparato de la red, la instalación debe ser equipado de un interruptor omnipolar con 3 mm mínimo de distancia entre los contactos.
- El aparato debe ser reglamentariament empalmado en la tierra. Utilisar la borne marcado ⏚.
- Este radiator es previsto para un periodo de carga nominal de 8 horas con posibilidad de recarga por la tarde
- Cuando, después de hacer funcionado, un aparato esta desmontado para estar utilisado en otro lado, el instalador debe verificar el estado le las piezas constitutivas y inspeccionar de nuevo su funcionamiento durante la primera carga.

  No cargar el aparato si el ventilador esta retirado.

Opmerkingen

De toestellen van het type .../10 worden geleverd met ingebouwd hulpverwarmingselement en ingebouwde kamerthermostaat. Het ladingsrelais heeft een derde kontakt dat het inschakelen van het hulpverwarmingselement verhindert tijdens het laden.

Algemene aanbevelingen

- Montage en aansluiting van dit toestel moeten door een vakman gedaan worden.
- Het toestel mag niet in vertrekken opgesteld worden waar een corroderende atmosfeer, ontploffingsgassen of ontbrandbaar stof aanwezig zijn.
- Het toestel moet van de muur verwijderd opgesteld worden met gebruikmaking van het hiervoor voorziene afstandsstuk (fig. 3) terwijl erop gelet moet worden in- en uitlaat van de lucht goed vrij te houden.
  Ook moet erop gelet worden dat niets tegen of op het toestel geplaatst wordt. Let met name op gordijnen en overgordijnen. Minstens de in figuur 1 aangegeven afstanden in acht nemen.
  Voor de toestellen met ingebouwde kamerthermostaat moet rechts van het toestel voldoende ruimte voorzien worden, A = 50 cm, in de andere A = 10 cm.
- Om te verhinderen dat trekkrachten op de stroomkabels uitgeoefend worden, is het noodzakelijk het toestel tegen de muur te bevestigen. Er moet een stijve kabelaansluiting voor zien worden.
- Om het toestel van het stroomnet af te schakelen, moet de installatie voorzien worden van een veelpolige scheidingsinrichting met een openingsafstand van de kontakten van minstens 3 mm.
- Het toestel moet volgens de voorschriften geaard worden met gebruikmaking van de met ⏚ gemerkte klem.
- Deze radiator is voorzien voor een nominale laadduur van 8 uur, eventueel met opnieuw inschakelen 's namiddags.
- Wanneer het toestel, nadat het gewerkt heeft, gedemonteerd wordt om op een andere plaats gebruikt te worden, moet de installateur de toestand van de bestanddelen nagaan en de goede werking van het toestel tijdens de eerste laadfaze opnieuw kontroleren.
  Het toestel niet laten laden wanneer de ventilator verwijderd is.

Vorbemerkung

Die Geräte mit Typenbezeichnung .../10 werden werkseitig mit Zusatzheizung und Einbauthermostat geliefert. Ein Hilfskontakt des laderelais verhindert den Betrieb der Zusatzheizung während der Ladezeiten

Allgemeine Hinweise

- Die Montage und der Anschluss des Gerätes sind von einem Fachmann auszuführen.
- Das Gerät darf grundsätzlich nicht in Räumen aufgestellt werder wo : Korrosivstoffe, explosivstoffe, explosive Gase oder brennbarer Staub in der Ungebungsluft enthalten sind.
- Bei der Aufstellung des Gerätes ist mindestens der in Abb. 1 angegebene Sicherheitsabstand einzuhalten. Der korrekte Wandabstand wird durch den mit dem Gerät mitgelieferten Distanzhalter (Abb. 3) gegeben.
  Die Geräte die mit Einbauthermostat ausgerüstet sind, müssen ein entsprechender Wandabstand sur rechten Seite aufweisen, A = 50 cm, bzw. A = 10 cm.
- Es ist darauf zu achten, dass das Luftaustrittsgitter frei bleibt. Ausserdem dürfen keine Gegenstände auf oder gegen das Gerät gelegt oder gestellt werden. Besondere Vorsicht ist bei Gardinen und Vorhängen geboten.
- Für eine wirksame Zugentlastung der Zuleitungskabel muss das Gerät an der Wand befestigt werden. Es muss ein fester Kabelanschluss vorgesehen werden.
- Die allpolige Trennung des Gerätes von dem elektrischen Versorgungnetz muss durch eine Schalteinheit mit einem Kontaktabstand von mindestens 3 mm gewährleistet sein.
- Das Gerät muss vorschriftsmässig geerdet werden (Klemmen ⏚).
- Das Gerät ist für eine Nennladezeit von 8 Stunden, mit eventueller Nachladung am Nachmittag, ausgelegt.
- Für Geräte die bereits in Betrieb gewesen sind, und für den Einsatz an einer anderen Stelle wieder montiert werden, gelten die wie vor beschriebenen Massnahmen. Ausserdem sollte bei der Montage der Zustand der einzelnen Bauelemente geprüft und die FUnktion des Gerätes während der ersten Ladung Kontrolliert werden.
  Bei ausgebautem Ventilator darf kelne Ladung erfolgen ! Laderegler auf "Null" stellen; bzw. Gerät vom Netz trennen.

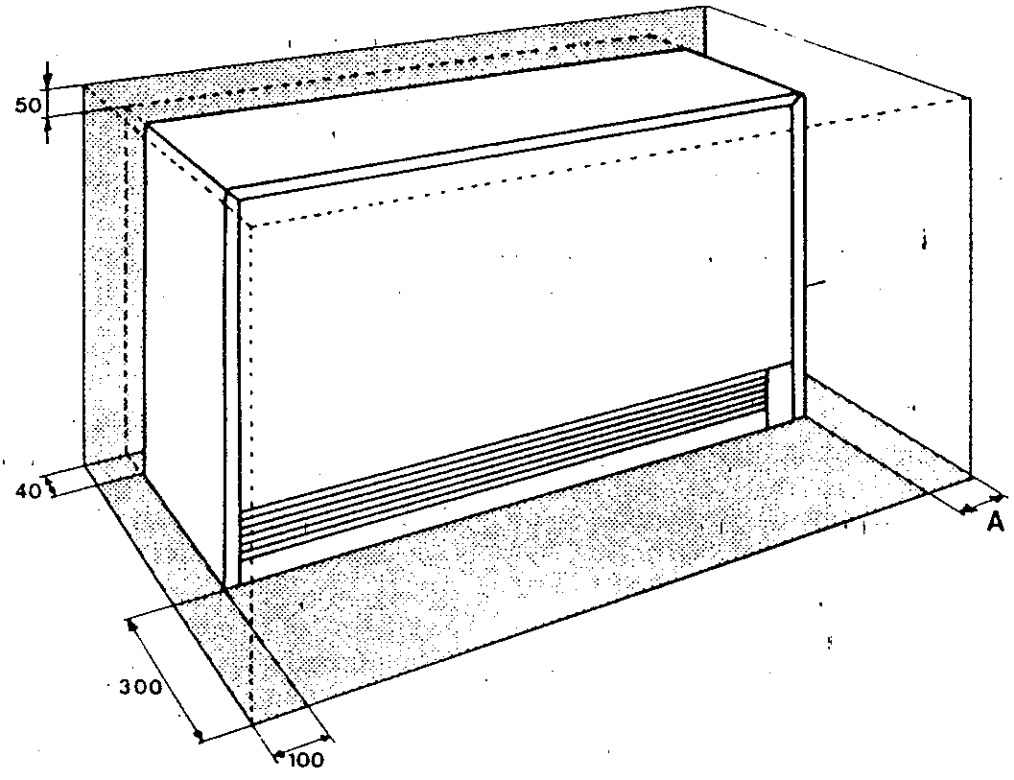

Fig. - Abb. 1

Caractéristiques techniques

Caracteristicas tecnicas

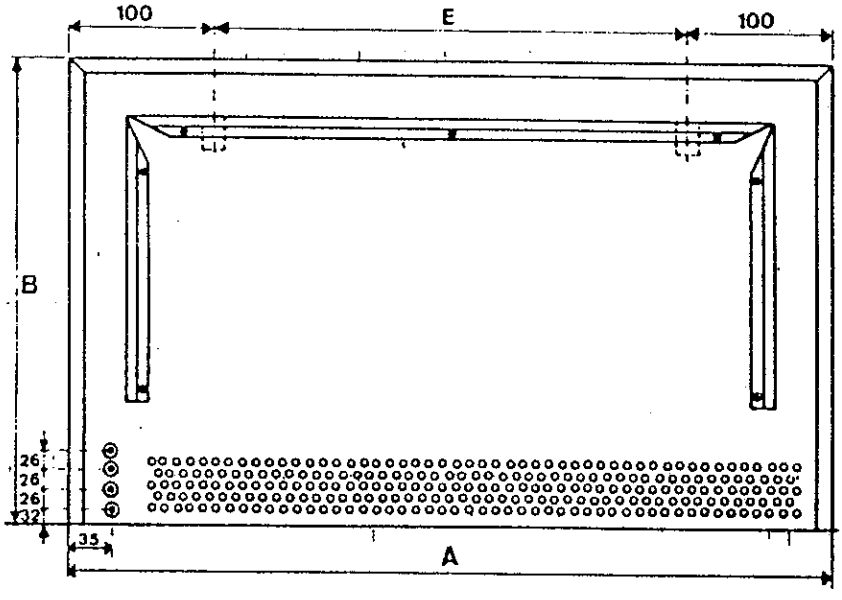

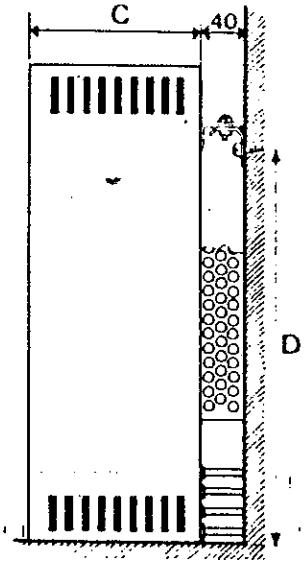

Fig. - Abb. 2

Technische kenmerken

Technische Daten

Type - Tipo		kW	A	B	C	D	E	kg
AD 20 G	AD 20 G/10	2	700	535	320	470	500	141
AD 30 G	AD 30 G/10	3	950	535	320	470	750	204
AD 40 G	AD 40 G/10	4	1200	535	320	470	1000	267
AD 20 Gf	AD 20 Gf/10	2	700	660	255	595	500	138
AD 30 Gf	AD 30 Gf/10	3	950	660	255	595	750	200
AD 40 Gf	AD 40 Gf/10	4	1200	660	255	595	1000	261
AD 50 G	AD 50 G/10	5	1200	660	350	595	1000	320
AD 60 G	AD 6O G/10	6	1200	660	350	595	1000	373
AD 75 G	AD 75 G/10	7,5	1200	785	380	720	1000	478
AD 30 GH		3	700	660	350	595	500	197
AD 40 GH		4	700	785	380	720	500	245

Préparation de l'appareil

1) Enlever le panneau latéral G fixé par 2 vis H.
2) Enlever la tablette A en faisant attention aux pattes d'accrochages B.
3) Enlever le couvercle E.
4) Enlever les panneaux isolants supérieurs F.
5) Retirer le sachet contenant vis et accessoires.
6) Enlever les cartons de calage à l'intérieur de l'appareil.
7) Pour la fixation au mur, forer 2 trous de 6 mm ∅ à une hauteur D reprise sur la fig. 2.
   Fixer les équerres au mur en utilisant les vis et les chevilles fournies avec l'appareil. On n'accrochera définitivement l'appareil qu'après le raccordement.

Preparacion del aparato

1) Sacar el panel lateral G fijado por dos tuercas H, cubiertas por dos tapones I.
2) Sacar la cubierta A, prestando atencion a las lenguetas de enganche B.
3) Sacar la tapa E y los tensores fijados por tuercas.
4) Sacar los paneles aislantes superiors F.
5) Retirar el paquete que contiene tuercas y accesorios.
6) Sacar los cartones de calce del interior del aparato.
7) Para la fijacion a la pared, hacer dos agujeros de 6 mm de ∅ a una altura D, tomada sobre la figura (2). Fijar las escuadras a la pared, utilizando las tuercas y arandelas entregadas con el aparato. No se fijara definitivamente el aparato hasta que no sea conectado.

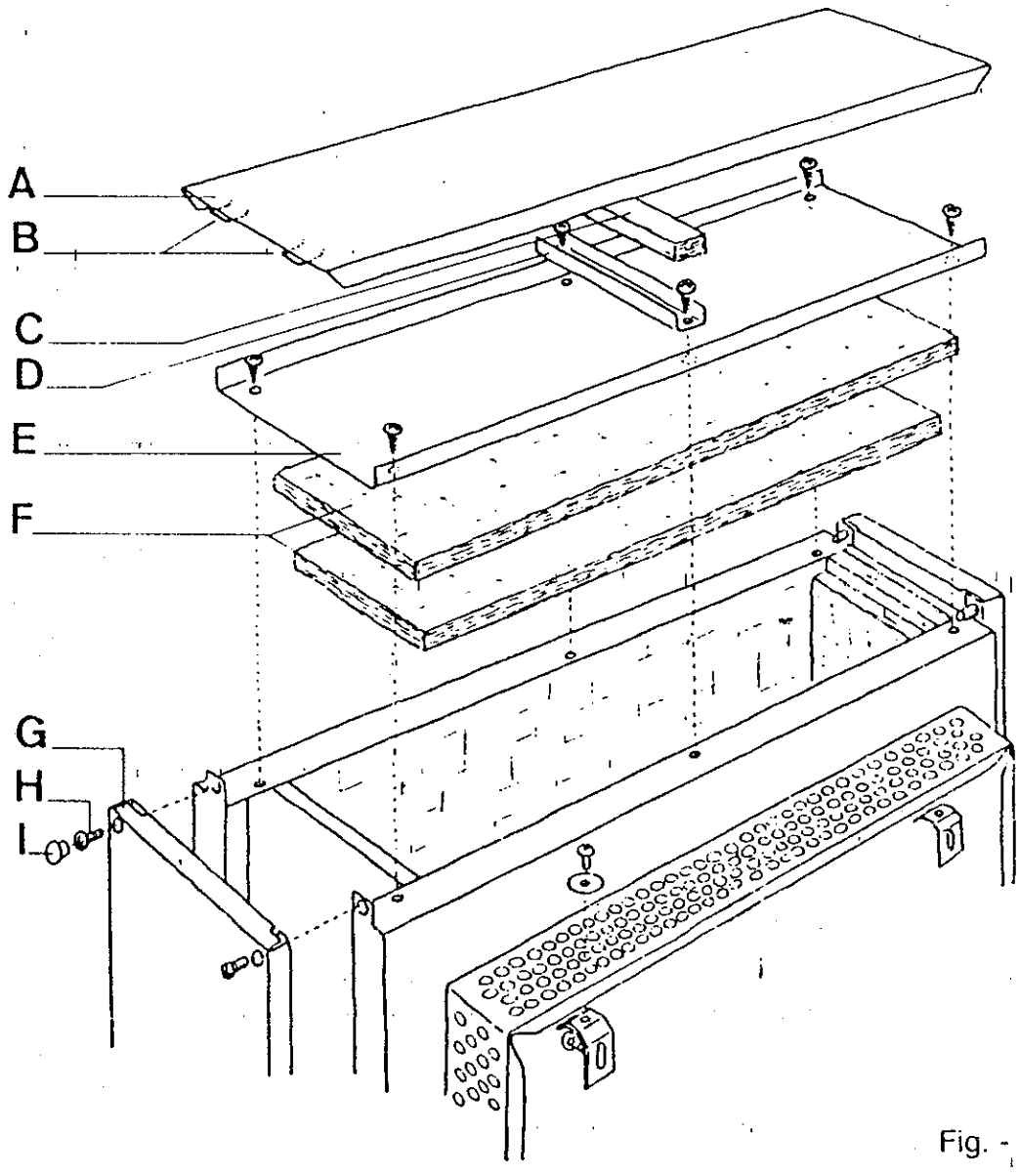

Fig. - Abb. 3

Voorbereiding van het toestel

1) Het zijpaneel G, bevestigd door 2 schroeven H verwijderen.
2) De dekplaat A verwijderen waarbij op de aanhechtklemmen B gelet moet worden.
3) Het deksel E verwijderen.
4) De bovenste isolatiepanelen F verwijderen.
5) Het zakje met de schroeven en toebehoren wegnemen.
6) De kartonnen klemstukken in het toestel zelf verwijderen.
7) Voor de bevestiging tegen de muur, 2 gaten met een diameter van 6 mm boren, op een hoogte D, aangegeven in figuur 2. De bevestigingshoeken tegen de muur aanbrengen met gebruikmaking van de bij het toestel geleverde schroeven en pluggen.
   Pas na de elektrische aansluiting het toestel definitief vastzetten.

Vorbereitung

1) Die Seitenwand G abnehmen; dazu die Schrauben H.
2) Die Abdeckplatte A mit den Steckla-schen B vorsichtig herausziehen.
3) Den Deckel E abnehmen.
4) Die oberen Isolierungsplaten F abnehmen.
5) Den Beutel mit den Schrauben und dem Zubehör herausnehmen.
6) Die Füllpappe aus dem Geräteinnern entfernen.
7) Zur Befestigung des Gerätes an der Wand, zwei Löcher von je 6 mm ⌀ in der in Abb. 2 angegebenen Wandhöhe D bohren. Die Winkeleisen mit den mit dem Gerät mitgelieferten Schrauben und Dübeln an der Wand befestigen.
   Die endgültige Anbringung des Gerätes erfolt nach dem elektrischen Anschluss.

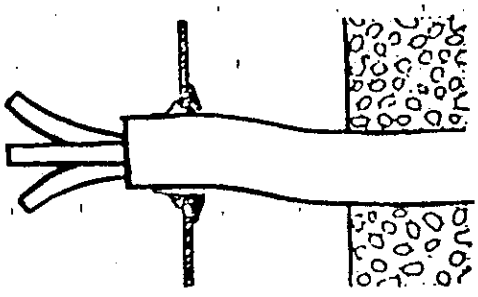

Fig. - Abb. 4

Raccordement électrique

Le raccordement électrique sera réalisé au moyen de câbles pour canalisations fixes (voir fig. 4).

1 ★ Limiteur de charge
2 ★ Résistance pilote
3 ★ Relais
4 ★ Coupe-circuit thermique
5 ★ Corps de chauffe
6 ★ Interrupteur
7 ★ Economisateur
8 ★ Thermostat(s) de sécurité
9 ★ Lampe-témoin
10 ★ Résistance(s) d'appoint
11 ★ Résistance chutrice
12 ★ Ventilateur(s)

Conexion electrica

La conexion electrica, sera realizada por medio de cables de canalizaciones fijas (ver fig. 4).

1 ★ Termostato
2 ★ Resistencia piloto
3 ★ Relais
4 ★ Corta-circuitos termico
5 ★ Parte calefactora
6 ★ Interruptor
7 ★ Economizador
8 ★ Termostato(s) de seguridad
9 ★ Lampara piloto
10 ★ Resistencia suplementaria
11 ★ Resistencia de caida
12 ★ Ventilador(s)

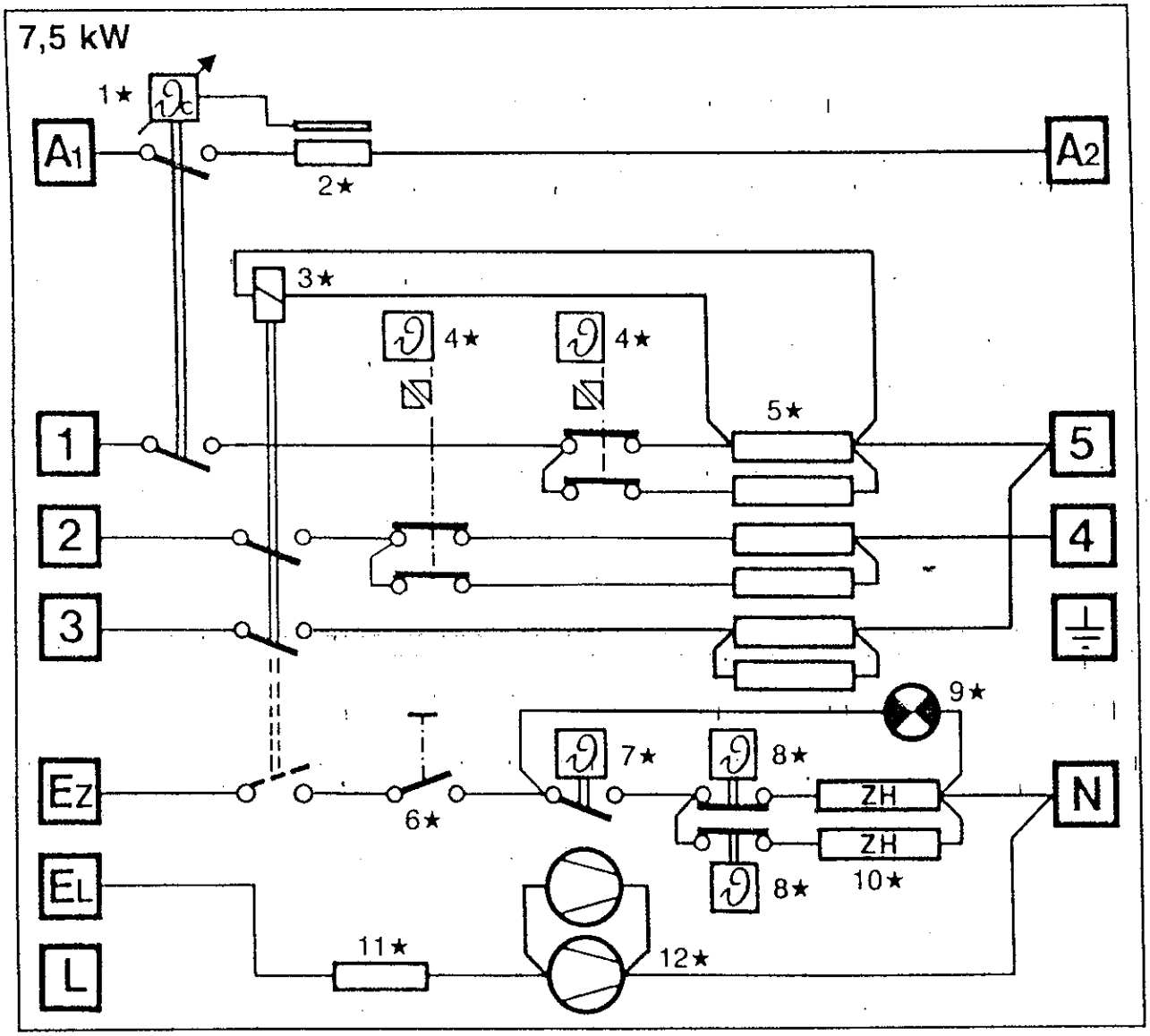

Elektrische aansluiting

De elektrische aansluiting moet door middel van kabels voor vaste buisleidingen uitgevoerd worden (zie fig. 4).

1 ★ Ladingsthermostaat
2 ★ Stuurweerstand
3 ★ Relais
4 ★ Veiligheidsthermostaat
5 ★ Verwarmingslichaam
6 ★ Schakelaar
7 ★ Spaarthermostaat
8 ★ Veiligheidsthermosta(a)t(en)
9 ★ Controlelampje
10 ★ Hulpverwarmingselement(en)
11 ★ Voorschakelweerstand
12 ★ Ventilator(en)

Elektrischer Anschluss

Für den elektrischen Anschluss sind Normkabel zu verwenden (siehe Abb. 4).

1 ★ Ladethermostat
2 ★ Steuerwiderstand
3 ★ Relais
4 ★ Sicherheitsthermostat
5 ★ Heizkörper
6 ★ Kippschalter
7 ★ Thermostat
8 ★ Sicherheitsthermostat
9 ★ Kontrollampe
10 ★ Zusatzheizung
11 ★ Widerstand
12 ★ Lüfter

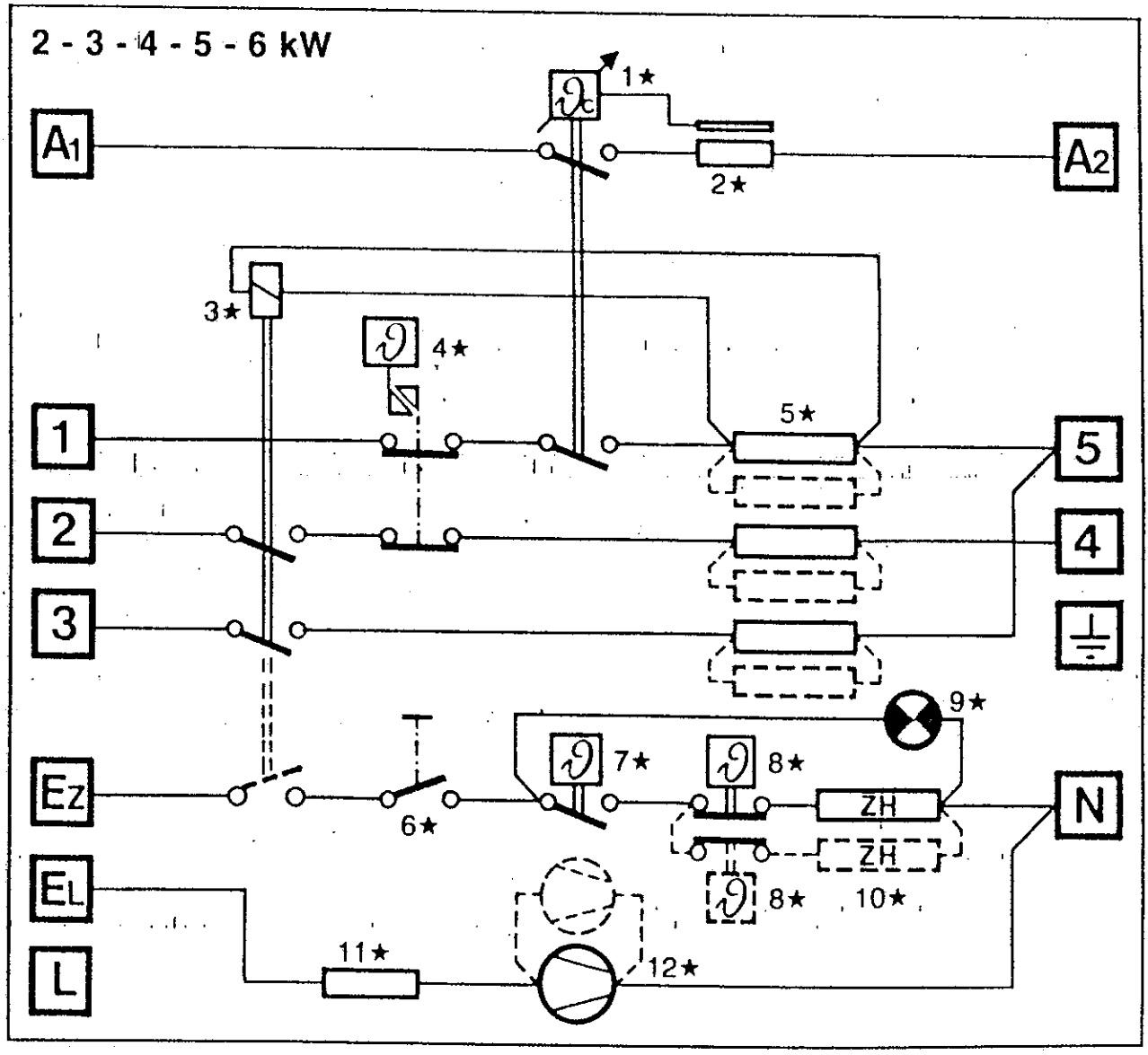

1) **Alimentation de puissance**
(courant de nuit)

Bornes 1, 2, 3, 4 et 5.

Remarques importantes :

Dans le cas de l'alimentation en 380 V, il est indispensable de **raccorder le neutre (Borne N).**

Le tableau ci-dessous (fig. 7) donne à titre indicatif la section minimale des câbles en fonction de la puissance de l'appareil et de la tension du réseau.

Il y a lieu néanmoins de se conformer aux réglementations d'installation.

Il faudra disposer les barettes de couplage et raccorder sur le bornier supérieur.

1) **Alimentación de potencia**
(Corriente por tarifa nocturna)

Bornes 1, 2, 3, 4, Y 5

Obsevación importante

Para el caso de alimetación a 380 V, es indispensable el **empamar el neutro (borne N).**

El cuadro abajo descrito (fig.9) presenta a titulo indicativo la seccion minima de los cables en function de la potencia del aparato y de la tension de la red. De todas maneras, di es preciso, habra que acomodarse a la instalación existente.

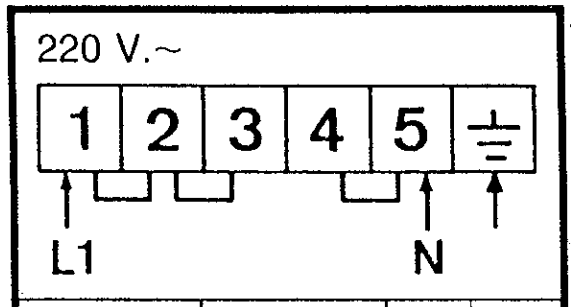

Puissance Potencia Vermogen Leistung	Intensité Intengidad Stroomsterkte Stromstärke	Section de câbles Sección de cables Kabeldoorsnede Kabelquerschnitt
2 kw	9,1 A	1 mm^2
3 kw	13,7 A	1,5 mm^2
4 kw	18,2 A	2,4 mm^2
5 kw	22,7 A	4 mm^2
6 kw	—	—
7,5 kw	—	—

Fig. - Abb. 7

1) Vermogenvoeding
(nachtstroom)

Klemmen 1, 2, 3, 4 en 5.

Belangrijke opmerking :

Bij een voeding van 380 V, moet de **nulleider (klem N) beslist aangesloten worden.**

Onderstaande tabel (fig.7) geeft als voorbeeld de minimum doorsnede van de kabels afhankelijk van het vermogen van het toestel en de netspanning

Men dient zich evenwel naar de installatiereglementeringen te schikken.

De koppelingensstrippen moeten op de bovenste klemmenplaat geplaatst en aangesloten worden.

1) Hanptanschluss
(Nachtstrom)

Klemmen 1, 2, 3, 4 und 5.

Wichtige :

Bei 380 V - Anschlüssen, unbedingt den **Nulleiter (Klemme N) anschliessen !**

Die nachtfolgende Tabelle (Abb.7) gibt Richtwerte für den Mindestquerschnitt der entsprechend den verschiedenen Geräteleistungen und Netzspannungen zu verwendenden Kabel.

Es bleiben jedoch in jedem Fall die Anschlussbedingungen der örtlichen Versorgungsunternehmen massgebend.

Der Anschluss erfolgt an der oberen Klemmleiste. Die Anordnung der Polbrücken und elektrischer Anschluss vornehmen.

220 V.3~

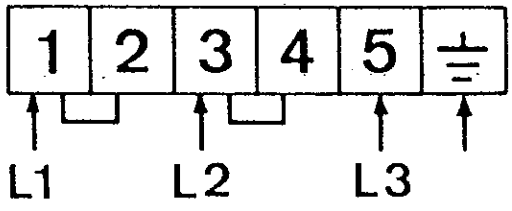

Puissance Potencia Vermogen Leistung	Intensité Intengidad Stroomsterkte Stromstärke	Section de câbles Sección de cables Kabeldoorsnede Kabelquerschnitt
2 kw	5,3 A	1 mm²
3 kw	7,9 A	1 mm²
4 kw	10,5 A	1 mm²
5 kw	13,1 A	1,5 mm²
6 kw	15,8 A	2,5 mm²
7,5 kw	19,7 A	4 mm²

380 V.3 N~

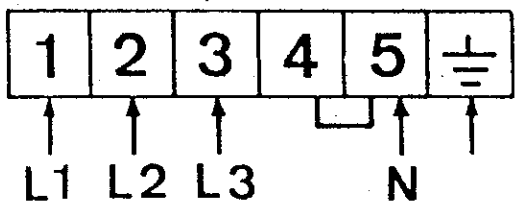

Puissance Potencia Vermogen Leistung	Intensité Intengidad Stroomsterkte Stromstärke	Section de câbles Sección de cables Kabeldoorsnede Kabelquerschnitt
2 kw	3,1 A	1 mm²
3 kw	4,6 A	1 mm²
4 kw	6,1 A	1 mm²
5 kw	7,1 A	1 mm²
6 kw	9,1 A	1 mm²
7,5 kw	11,4 A	1 mm²

2) Alimentation du ventilateur et de l'élément d'appoint
(courant de jour)

Borne N neutre
L phase
EL ventilateur
EZ élément d'appoint

La section des câbles d'alimentation sera au minimum de 1 mm². Le raccordement se fera sur le bornier inférieur.

Cet appareil peut être équipé de différentes options telles que : thermostat d'ambiance incorporé ou thermostat électronique incorporé. Le raccordement se fera en fonction de l'option choisie suivant les indications données ci-contre. Si l'appareil n'est pas équipé d'un thermostat d'ambiance incorporé, le ventilateur et l'élément d'appoint éventuel seront nécessairement commandés par un thermostat mural.

L'élément d'appoint comporte en plus des corps de chauffe, un interrupteur et une lampe témoin à incorporer dans l'accumulateur.

Figure 8 : Thermostat d'ambiance incorporé.

Figure 9 : Thermostat d'ambiance mural sans interrupteur.

Figure 10 : Thermostat d'ambiance mural sans interrupteur.

Figure 11 (variante de 9) : La tension est appliquée directement à l'accumulateur.

Thermostat électronique : se référer à la notice de cet appareil.

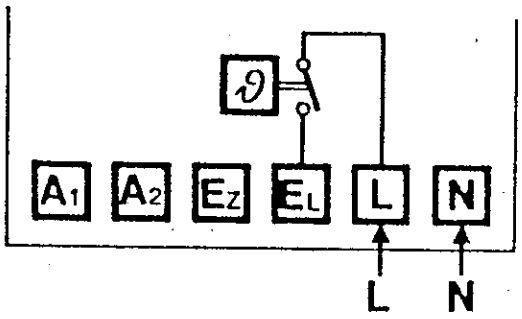

Fig. - Abb. 8

2) Alimentación del ventilador y de la calefacción suplementaria.
(coriente de dìa)

Borne I neutro
L fase
El ventilador
IZ calefacción suplementaria

La sección de los cables de alimentación, serà de un minimo de 1 mm². La conexión, se harà en borne inferior.

Este aparato puede ser equipado con diferentes opciones, tales como : termostato de ambiente incorporado o termostato electrónico incorporado. La conexión se harà en funcion de la opcion escogida segua las indicaciones que se den, en la figura de al lado. Si el aparato no esta equipado con un termostato de ambiente incorporado, el ventilator y el calefactor suplementario, seran necesariamente controlados por un termostato mural. El calefactor suplementario lleva, ademas de la estructura en si, un interruptor y una lampara testigo a incorporar al acumulador.

Figura 8 : Termostato de ambiente incorporado

Figura 9 : Termostato de ambiente mural, sin interruptor.

Figura 10 : Termostato de ambiente mural sin interruptor.

Figura 11 (variante de 9) : La tension esta aplicado directamente al acumulator.

Termostato electrónico : Consultar el fol leto explicativo al respecto.

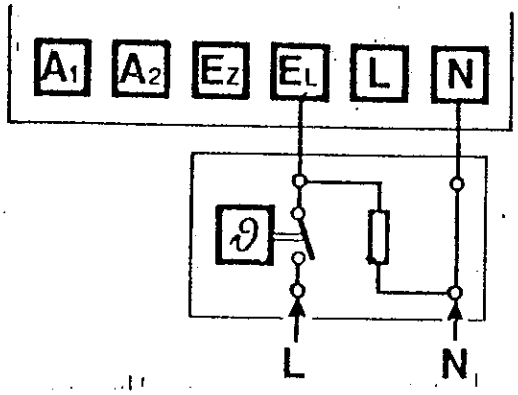

Fig. - Abb. 9

2) Voeding van de ventilator en het hulpelement
(dagstroom)

Klem N nulleider
L fase
EL ventilator
EZ hulpelement

De doorsnede van de voedingskabels moet minstens 1 mm² zijn voor aansluiting op de onderste klemmenplaat.

Daar dit toestel met verschillende opties uitgerust kan worden zoals ingebouwde kamerthermostaat of ingebouwde elektronische thermostaat, wordt de elektronische aansluiting gedaan, afhankelijk van de gekozen optie volgens onderstaande aanduidingen. Indien het toestel niet met een ingebouwde thermostaat uitgerust is, moeten de ventilator en het eventuele hulpelement door een muurthermostaat gestuurd worden.

De uitrusting van het hulpelement omvat, afgezien van de verwarmingslichamen, een schakelaar en een kontrolelampje voor inbouw in de nachtstroomkachel.

Figuur 8 : Ingebouwde kamerthermostaat.

Figuur 9 : Muurkamerthermostaat zonder schakelaar.

Figuur 10 : Muurkamerthermostaat zonder schakelaar.

Figuur 11 (variant van 9) : De spanning wordt rechtstreeks op de nachtstroomkachel toegevoerd.

Electronische thermostaat :
Zie de technische beschrijving van dit toestel.

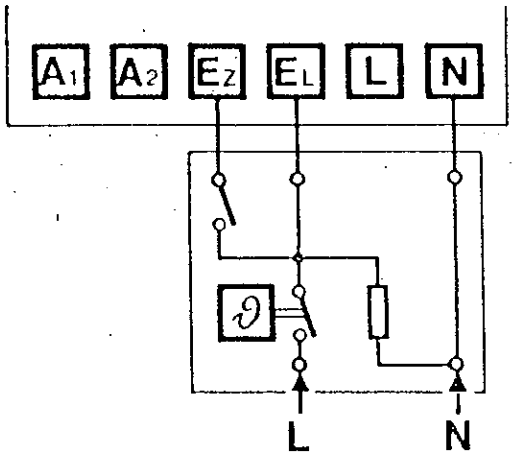

Fig. - Abb. 10

2) Anschluss des Lüfters und der Zusatzheizung (tagstrom)
(Tagstrom)

Klemme N Nulleiter
L Phase
EL Lüfter
EZ Zusatzelement

Die Zuleitungen sollten einen Querschnitt von Mindestens 1 mm² haben. Der Anschluss erfolgt an der unteren Klemmenleiste.

Das Gerät kann zusätslich mit einem eingebauten Raumthermostaten oder einer eingebauten Elektronik ausgerüstet werden, deren Anschluss jeweils entsprechend den nachfolgenden Anweisungen vorzunehmen ist. Besitzt das Gerät keinen eingebauten Thermostaten, müssen der Lüfter und die eventuell vorhandene Zusatzheizung zwangsläufig durch einen ausserhalb befindlichen Thermostaten gesteuert werden.

Die Zusatzheizung umfasst ausser dem eigentlichten Heizkörper einen Schalter sowie eine in das Speichergerät einzubauende Kontrollampe. Abb. 8 :

Eingebauter Raumthermostat.

Abb. 9 : Wandthermostat ohne Schalter.

Abb. 10 : Wandthermostat ohne Schalter.

Abb. 11 (Variante von 9) : Die Spannung wird direkt am speichergerät angelegt.

Elektronik :
Bitte die jeweilige Anschlussanleitung beachten.

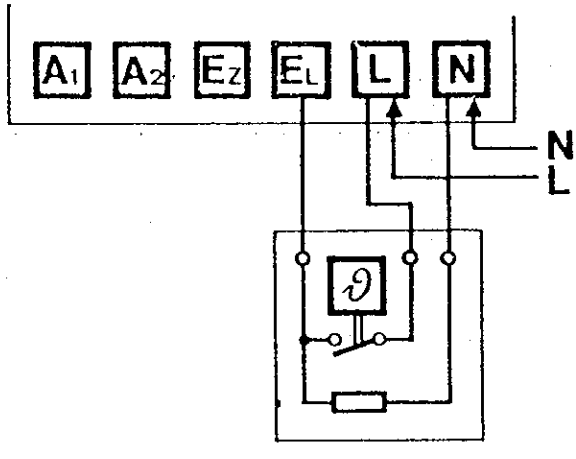

Fig. - Abb. 11

3) Commande automatique de la charge

Les bornes A1 et A2 sont prévues pour le raccordement à un régulateur automatique de charge.

Fixation murale

Fixer l'appareil aux équerres par son distancier en utilisant les vis métriques et les rondelles à revêtement plastique (fig. 12).

Montage du noyau

1) Remarques générales

- Le noyau de tous les appareils est constitué d'une part d'un empilement de briques paralélépipédiques de 250 × 125 × 65 mm ou de 250 × 125 × 32 mm pour former 3 ou 4 murs et d'autre part d'un certain nombre de briques de couverture de 32 mm d'épaisseur.
- Le mur central est toujours constitué de briques épaisses de 65 mm. Sous chacune de ces briques, il faut disposer un intercalaire métallique (fig. 13) qui doit : 1° maintenir une distance minimum entre les mur et 2° supporter les éléments chauffants.
- Ces éléments ne doivent pas être démontés, il faut néanmoins veiller à ce que la position de l'intercalaire n'empêche pas un démontage ultérieur : il ne doit pas se trouver entre les branches de l'élément, mais en dessous.
- Disposer les briques de façon à former des canaux d'air réguliers et veiller à ne pas détériorer les isolants.

3) Control automatico de la carga

Los bornes A1 y A2, están previstas para el empalme a un regulator automático de carga.

Fijacion mural

Fijar el aparato a las escuadras, por su separador, utilizando los tornillos metricos y las arandelas de plastico

Montaje del nucleo

1) Observaciones generales

- El nucleo de todos los aparatos esta constituido, de una parte, por un conjunto de pieza refractarias de dimensiones, 250 × 125 × 65 mm o de 250 × 125 × 32 mm, que forman tres o cuatro paredes o filas, segun el tipo de aparato y por otra, de un cierto numero de piezas de un grueso de 65 mm y bajo cada una de ellas, es necesario intercalar un separador metalico (Fig.13) que debe, 1° servir para mantener una distancia minima entre las filas y 2°, sostener los elementos calefactores.
- Estos elementos no deben ser desmontados. Sin embargo es necesario estar pendientes, de que la posicion, del citado intercalado metalico, no impida un desmontaje ulterior. Debe situarse por debajo de los elementos.
- Coloquense las piezas refractaries, de forma que formen canales regulares de aire y ciudar de que no se deterioren les aislantes.

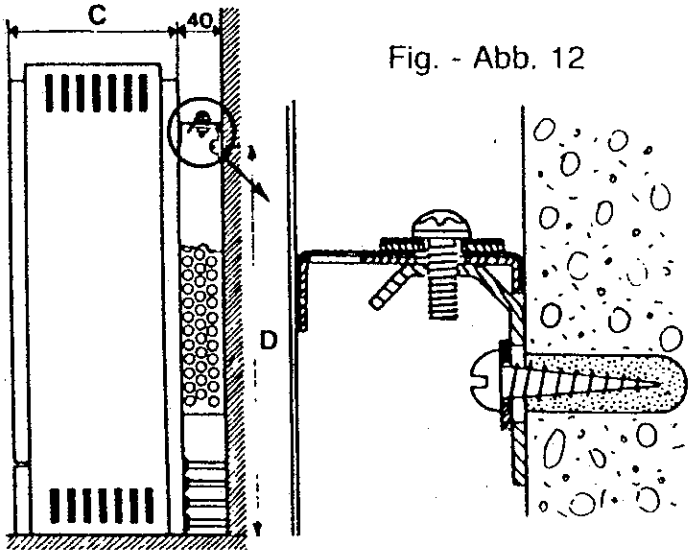

Fig. - Abb. 12

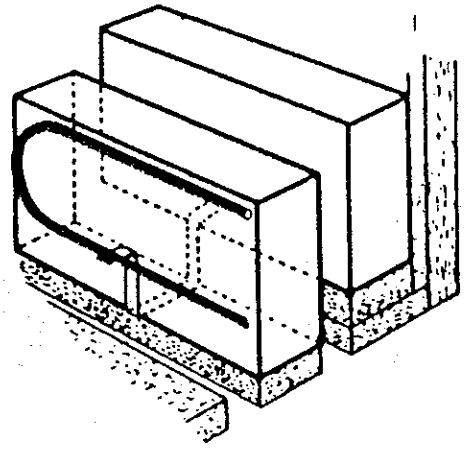

Fig. - Abb. 13

3) Automatische sturing van de lading

De klemmen A1 en A2 zijn voor de aansluiting op een automatische laadregelaar voorzien.

Muurbevestiging

Het toestel met zijn afstandsstuk bevestigen op de bevestigingshoeken met gebruikmaking van de metrieke schroeven en de onderlegplaatjes met uit kunststof vervaardigde bekleding (fig. 12).

Montage van de kern

1) Algemene opmerkingen

- De kern van alle toestellen bestaat enerzijds uit een opeenstapeling van rechthoekige stenen van 250 × 125 × 65 mm of 250 × 125 × 32 mm tot 3 of 4 en anderzijds uit een bepaald aantal dekstenen met een dikte van 32 mm.
- De middelste muur wordt steeds door 65 mm dikke stenen gevormd. Onder elke steen moet een metalen tussenstuk (fig. 13) aangebracht worden; dit heeft als taak : 1° het handhaven van een minimum afstand tussen de muren en 2° het dragen van de verwarmingselementen.
- Deze laatste moeten niet gedemonteerd worden. Er dient echter wel op gelet te worden dat de stand van het tussenstuk een latere demontage niet verhindert : het mag zich niet tussen de twee takken van het verwarmingselement bevinden doch eronder !
- De stenen zo aanbrengen dat regelmatige luchtkanalen gevormd worden en erop letten het isolatiemateriaal niet te beschadigen.

3) Ladeautomatik

Für den Anschluss einer Ladeautomatik sind die Klemmen A1 und A2 zu verwenden.

Befestigung desGerätes an der Wand

Das Speicherheizgerät mit dem Distanzhalter an den Winkeleisen mittels der mitgelieferten metrischen Schrauben un der Kunststoffscheiben befestigen. (Abbb. 12).

Montage des Speicherkerns

1) Allgemeines

- Der Speicherkern besteht je nach Gerätetyp aus drei oder vier Schichten quaderförmiger Steine von 250 × 125 × 65 mm oder 250 × 125 × 32 mm sowie einer entsprechenden Anzahl Abdecksteine von 32 mm Stärke.
- Die mittlere Steinreihe wird Immer von 65 mm-Steinen gebildet. Unter jeden Stein wird ein Metallzwischenstück (Abb. 13) eingelegt, das einmal für den erforderlichen Abstand zwischen den einzelnen Reihen sorgt und das zum andern die Heizelemente stützt.
- Die Heizelemente müssen nicht demontiert werden. Es ist aber wichtig, dass sich die Zwischenstücke nicht zwischen den Bügeln der Heizelemente befinden, sondern diese auf den Zwischenstücken aufliegen, damit ein eventueller späterer Austausch der Heizelemente problemlos erfolgen kann.
- Die Steine sind jeweils so anzuordnen, dass gleichmässige Luftkanäle entstehen. Dabei ist aber darauf zu achten, dass die isolierung nicht beschädigt wird.

2) Particularités

- Pour les 2,3 et 4 kW modèles bas (hauteur 535 mm) : 3 murs de briques épaisses. Chaque mur comporte 2 étages de briques (fig 14).
- Pour les 2, 3 et 4 kW plats (épaisseur 255 mm) les 2 murs extérieurs sont en briques de 32, l'autre est en briques de 65. Chaque mur comporte 3 étages de briques (fig.15)
- Pour le type 5 kW, le mur avant est en briques de 32, Les deux autres en briques de 65. Chaque mur comporte 3 étages de briques (fig.16).
- Pour les types 3 et 4 kW modèles étroits et pour les 6 et 7,5 kW, le noyau est constitué de 4 murs : un mur central en briques de 65, un mur arrière en briques de 65 également et 2 murs de 32 à l'avant.
  Les appareils de 3 et 6 kW comportent 3 étages de briques (fig.17).
  Les 4 et 7,5 kW en comptent 4 (fig.18).
  Placer correctement le support métallique sous le second mur (fig.20) pour permettre le passage de l'air sous ce mur. Après le montage de la 1ère couche de briques (fig.19) disposer les longs intercalaires métalliques entre les murs avants (fig.21).

2) Particularidades

- Paras los modelos mas bajos, de 2, 3 y 4 kW (altura 535 mm) : tres paredes de ladrillos gruesos. Cada una llevarà dos pisos de piezas o ladrillos tal como presenta la (figura 14).
- Para los modelos planos, con un grueso de 255 mm, las dos paredes exteriores son en ladrillos de 32 mm. Cada pared lleva tres pisos de ladrillos. (fig.15)
- Para el tipo de 5 kW, la pared de adelante lleva ladrillos de 32 mm de anchos y las otras dos, ladrillos de 65 mm. Cada pared o fila, lleva tres pisos de ladrillos. (fig.16)
- Para los tipos de 3 y 4 kW, modelos estrechos y para los 6 y 7,5 kW, el nucleo está constituido por cuatro paredes o filas, Una pared central en ladrillos de 65 mm, una posterior con ladrillos igualmente de 65 mm y dos filas compuestas con ladrillos de 32 mm, en la parte de adelante
  Los modelos de 3 y 6 kW llevan tres pesos y de ladrillos. (fig.17)
  Los de 4 y 7,5 kW llevan cuatros filas. (ver fig.18)
  Colocar corectamente el soporto metalico bajo la segunda pared a fin de permitir el paso del aire por debajo (fig.20). Despues del montaje de la primera camada de ladrillos, (fig.19), colocar los intercalandos metalicos entre las filas de adelante (fig.21).

Fig. - Abb. 16

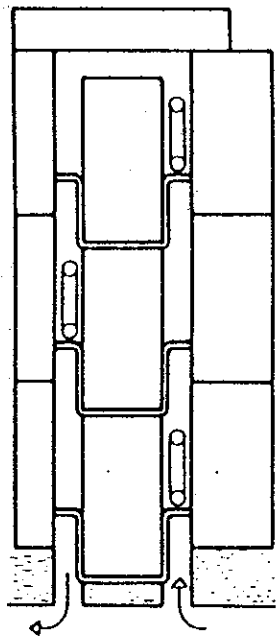

Fig. - Abb. 17

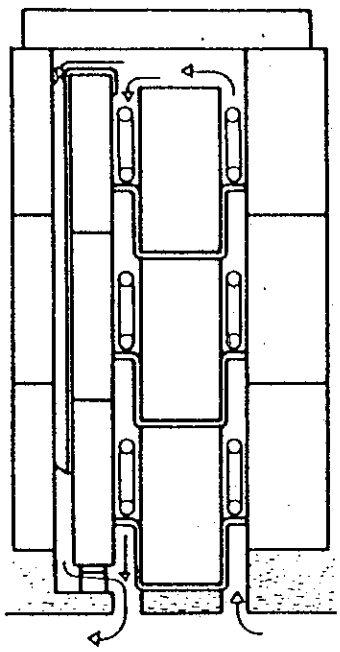

Fig. - Abb. 15

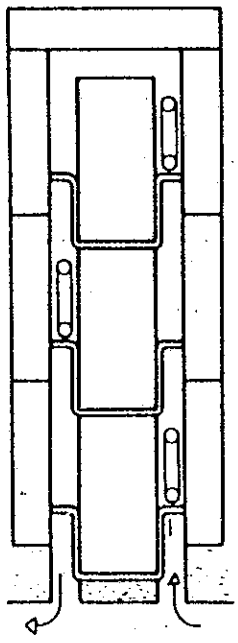

2) Bijzonderheden

- Voor de lage modellen 2, 3 en 4 kW (hoogte 535 mm) : 3 muren met dikke stenen. Iedere muur omvat 2 lagen stenen (fig.14).
- Voor de ondiepe modellen 2, 3 en 4 kW (diepte 255 mm) zijn de beide buitenmuren van stenen van 32 mm. Iedere muur omvat 3 lagen stenen (fig.15).
- Voor het type 5 kW is de voorste muur van stenen van 32 en de beide andere van stenen van 65. Iedere muur omvat 3 lagen stenen (fig.16).
- Voor de dunne modelen van 3 en 4 kW en voor de typen 6 en 7,5 kW wordt de kern door 4 muren gevormd : één middelstemuur met stenen van 65, één achtermuur met stenen van 65 en 2 voorste muren van 32.
  De toestellen 3 en 6 kW omvatten 3 lagen stenen (fig.17), de toestellen 6 en 7,5 kW 4 lagen (fig.18).
  De metalen steun op de juiste wijze onder de tweede muur (fig.20) aanbregen om lucht onder deze muur door te kunnen laten stromen. Na de montage van de eerste laag stenen (fig.19), de piketvormige metalen tussenstukken tussen de voorste muren aanbrengen (fig.21).

Fig. - Abb. 18

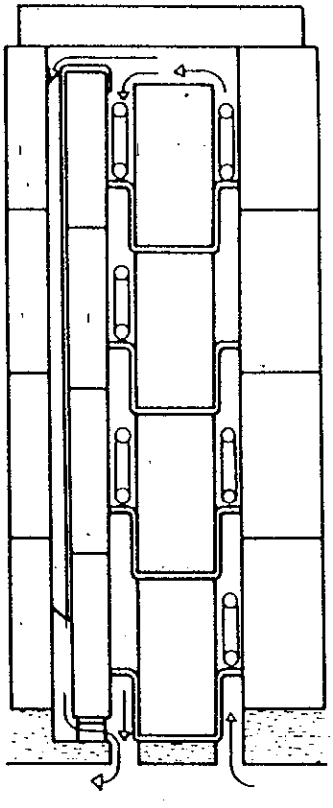

2) Besonderhelten

- Der Kern der 2 kW - 3 kW - und 4 kW - Geräte der Niedrigflachreihe (Höhe 535 mm) besteht aus 3 Reihen die aus 65 mm dicke Steine gebildet werden. Jede Reihe besteht aus zwei Schichten (Abb.14).
- Bei der Flachausführung (Tiefe 255 mm) der 2 kW - 3 kW - und 4 kW - Geräte bestehen die beiden äusseren Steinreihen des Kernes aus 32 mm-Steinen. Jede Reihe wird aus drei Schichten gebildet (Abb.15).
- Bei dem 5 kW-Gerät besteht die vordere Steinreihe aus 32 mm-Steinen, die beidende anderen Reihen aus 65 mm-Steinen.
  Jede Reihe besteht aus drei Schichten (Abb.16).
- Bei den Geräten 3 und 4 kW in Flachbauweise sowie Geräte 6 und 7,5 kW besteht der Speicherkern aus 4 Steinreihen.
  Die mittlere und hintere Steinreihe wird aus Steinen Nr. 65 aufgebaut die beiden vorderen Steinreihen bestehen aus Steinen Nr. 32.
  Der kern der Geräte 3 kW und 6 kW besteht aus 3 lagen Speichersteine (Abb.17). Bei den Geräte 4 und 7,5 kW besthet der Kern aus 4 Lagen Speicher steine (Abb.18).
  Das Metallstück so unter die steine zirkulieren kann (Abb.20).
  Nach der Montage der ersten Steine zirkulieren kann.
  Nach der Montage der ersten Steinreihe (Abb.19), die langen Metallstücke zwischen den vorderen Reihen anordnen (Abb.21).

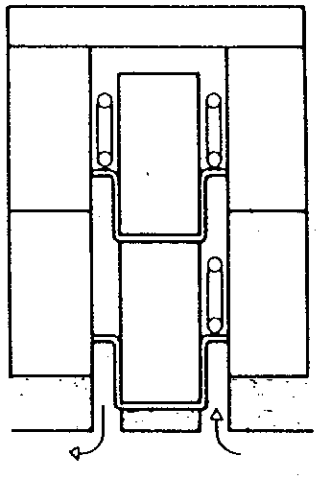

Fig. - Abb. 14

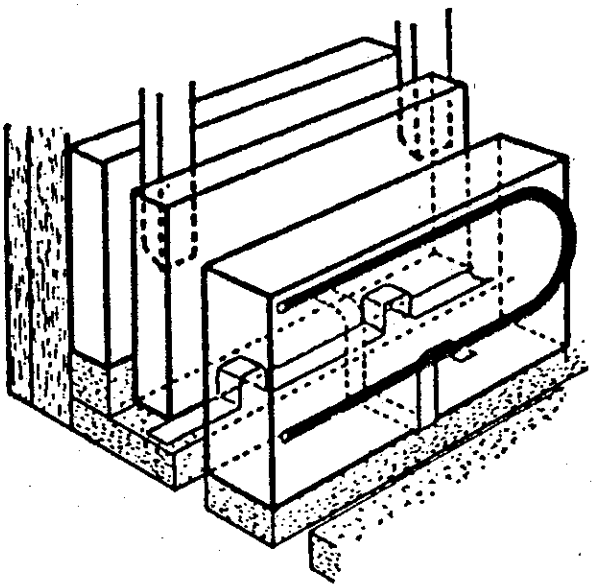

Fig. - Abb. 19

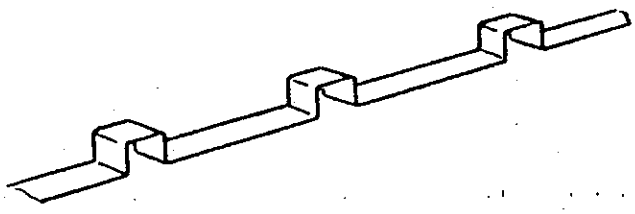

Fig. - Abb. 20

Remontage final
(voir fig. 3).

Replacer les panneaux isolants F sur le noyau, le couvercle E, le ou les raidisseurs D, y placer le morceau de laine de roche C pour éviter le contact entre les tôles
Replacer la tablette et le panneau latéral; les pattes d'accrochage B doivent se trouver sous le rebord supérieur des panneaux latéraux.
L'appareil est en ordre de marche.
Une odeur peut se dégager les premiers jours de fonctionnement.

Montaje final
(Ver fig.3)

Volver a poner en su sitio los paneles aislantes F sobre el nucleo, la cubierta E y los tensores D, y colocar el trozo de lana de roca C a fin de evitar el contacto entre las chapas metalicas. Volver a colocar las planchas y el panel lateral : las grapas metalicas de union deben situarse bajo el reborde superior de los paneles laterales.
El aparato está listo ya, para su funcionamiento.
Durantes los primeros dias de su puesta en marcha, se puede notar un ligero olor caracteristico.

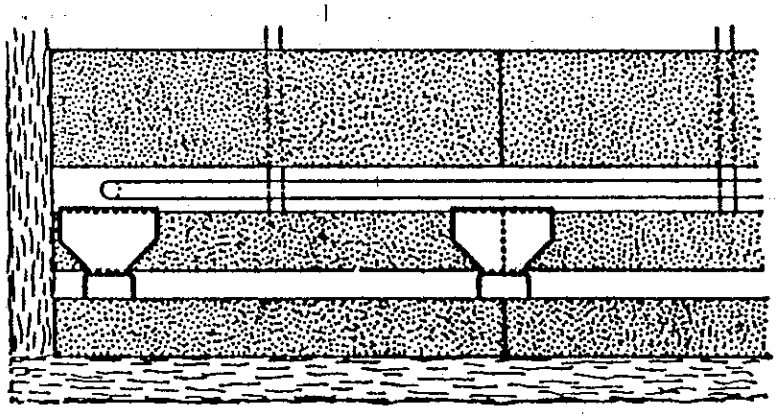

Fig.- Abb. 21

Definitieve hermontage
(zie fig. 3)

De isolatiepanelen F op de kern, het deksel E, de verstevigers D weer plaatsen en hierop het stukje steenwol C aanbrengen om het kontakt tussen de platen te vermijden.
De dekplaat en het zijpaneel weer aanbrengen; de aanhechtklemmen B moeten zich onder de bovenste rand van de zijpanelen bevinden.
Het toestel is nu gereed om te werken.
Het is mogelijk dat tijdens de eerste dagen van het werken een geur afgegeven wordt.

Zusammenbau
(Siehe Abb. 3)

Die Isolierungsplatten F auf den Speicherhern legen, dann den Deckel E, und die versteifung (en) D einsetzen und anschliessend die Mineralwolle C zur Isolierung der Bleche auflegen.
Die Abdeckplatte A und die Seitenwand G befestigen. Dabei die Stecklaschen B fest unter den oberen Rand der Seitenwände einschieben.
Das Gerät ist jetzt betriebsfertig.
Die in den ersten Betriebstagen auftretende Geruchentwicklung ist normal. Gut Lüften.