# Radiateur à accumulation type dynamique 8 heures
## Mode d'emploi

(A conserver par les utilisateurs successifs pour s'y référer ultérieurement).

# Radiador por acumulación tipo dinamico 8 horas
## Modo d'empléo

(A conservar por el cliente a titulo de referencia).

# Accumulatieradiatoren dynamisch type 8 uur
## Gebruiksaanwijzing

(moet door de achtereenvolgende gebruikers bewaard worden om deze later te kunnen raadplegen).

# Elektrische Speicherheizgeräte mit dynamischer Entladung
## Bedienungsanleitunh

(Die Bedienungsanleitung ist von der Benutzern des Gerätes sorfgältig aufsubewahren und bei einem Wohnungswechsel an den Nachfolger weiterzureichen).

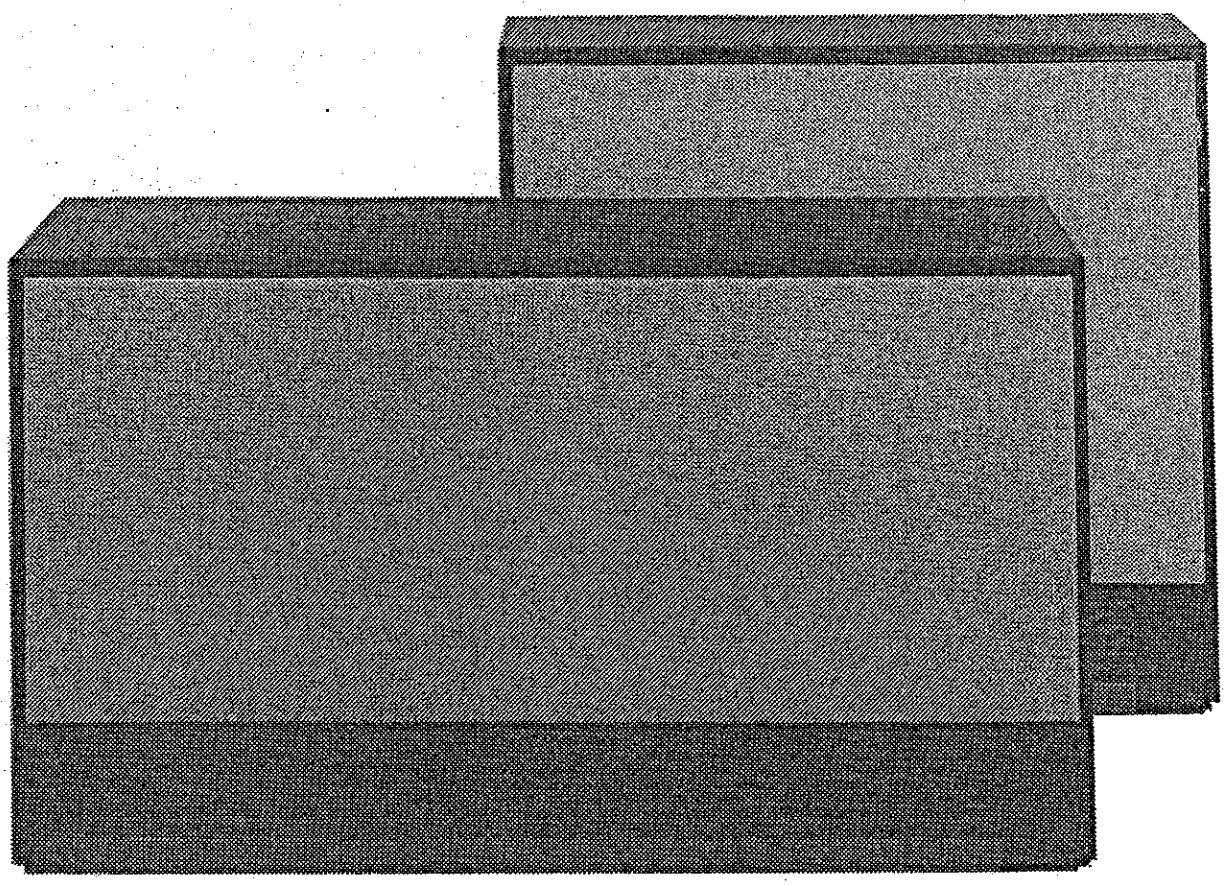

| | | |
|---|---|---|
| AD 20 G | AD 20 Gf | AD2022K |
| AD 30 G | AD 30 Gf | AD2528K |
| AD 40 G | AD 40 Gf | AD3640K |
| AD 50 G | AD 55 Gf | AD5055K |
| AD 60 G | AD 30 GH | AD6270K1/L2 |
| AD 75 G | AD 40 GH | |

7CH2340

10/91

## LES PRECAUTIONS A PRENDRE

- Ne rien placer sur ou contre cet appareil. Le volume enveloppant l'appareil illustré par la figure 1 doit rester complètement libre (les cotes sont données en mm).
- L'entrée et la sortie d'air doivent rester bien dégagées. Il est recommandé de les nettoyer à l'aspirateur avant chaque saison de chauffe.

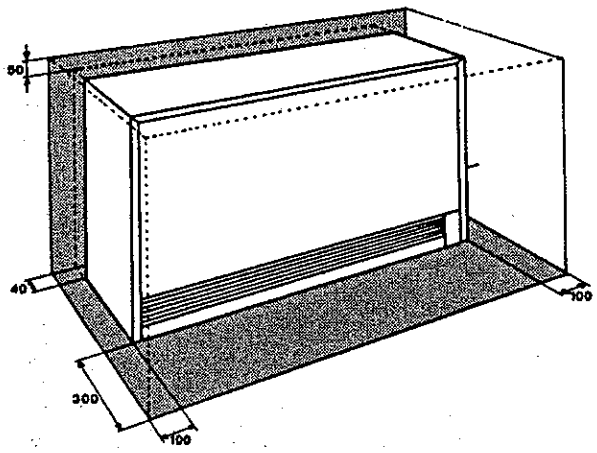


Fig. 1

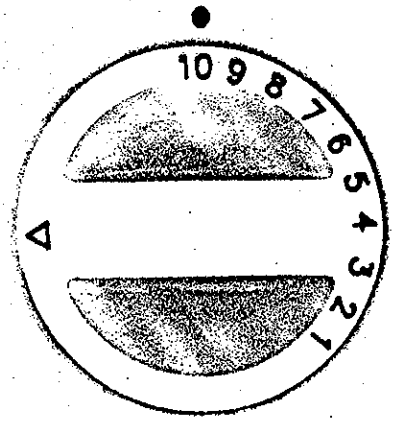


Fig. 3

## QU'EST-CE QU'UN RADIATEUR A ACCUMULATION ? COMMENT L'UTILISER ?

Pendant les heures de tarif de nuit, le radiateur à accumulation emmagasine la chaleur dans les briques réfractaires. Il restitue cette chaleur en partie au travers des parois (cette émission de chaleur est continue et constitue un chauffage de base) et en partie par un ventilateur qui réchauffe l'air ambiant en le faisant circuler sur les briques, uniquement quand le thermostat le demande.

Il y a donc deux réglages à effectuer : le réglage de la charge et le réglage de la température ambiante.

## PRECAUCIONES A TOMAR

- No colocar ningun objeto ni sobre ni al lado del aparato. El espacio que le rodea, tal como aparece en la figura ilustrada 1 debe quedar completamente libre (las cotas e distancia estan marcadas en mm).
- La entrada y salida de aire deben quedar expeditas. Se recomienda limiarlas con un aspirador, al comenzar la temperada de uso.

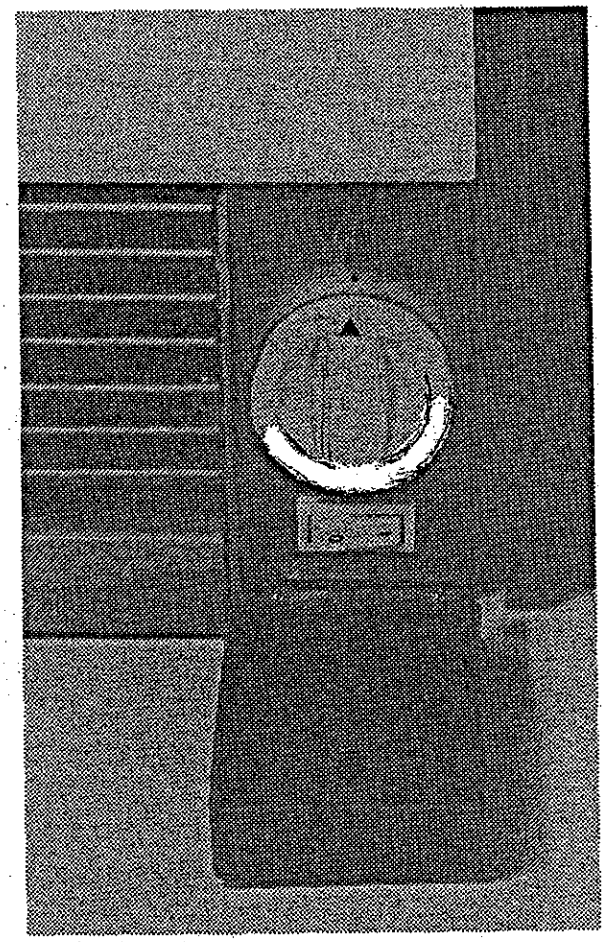

Fig. 2

## ¿ QUE ES UN RADIADOR POR ACUMULACION ? ¿ COMO UTILIZARLE ?

Durante las horas de la tarifa nocturna, el radiator por acumulación, almacene el calor en su masa refractaria. Mas adelante, restituye este calor acumulados, en parte a traves de su envoltura metalica (esta emision de calor es continua y constituye una calafacción de base) y en parte, por un ventilador, que calienta el ambiente, haciendo circular el aire a traves de la masa refractaria, unicamente, cuando el termostato lo exija.

Hay pues, dos reglajes a efectuar : el reglaje de la carga y el de la temperature ambiente.

## DE TE TREFFEN VOORZORGS-MAATREGELEN

- Niets op of tegen dit toestel plaatsen. De door figuur 1 afgebeelde ruimte rond het toestel, moet volledig vrij blijven (de maten staan in mm aangegeven).
- De luchtinlaat en -uitlaat moeten goed open blijven. Het wordt aanbevolen deze met de stofzuiger vóór ieder stookseizoen te reinigen.

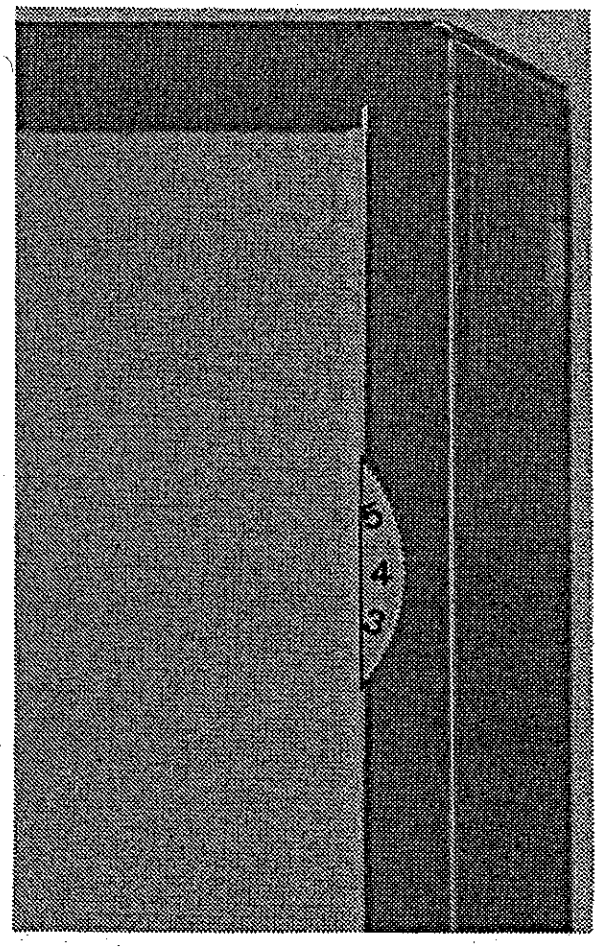


Fig. 4

## WAT IS EIGENLIJK EEN ACCU-MULATIERADIATOR ? HOE MOET DEZE GEBRUIKT WORDEN ?

Tijdens de nachttariefuren slaat de accumulatieradiator de warmte in vuurvaste stenen op. Deze warmte wordt voor een gedeelte via de wanden verspreid (deze warmteuitstraling is continu en vormt een basisverwarming) en voor een gedeelte via een ventilator die de lucht van de omgeving opwarmt door deze over de stenen te laten circuleren doch dit gebeurt alleen wanneer de thermostaat het vraagt.

Er moeten dus twee regelingen uitgevoerd worden : de regeling van het laden en de regeling van de kamertemperatuur.

## SICHERHEITSMASSNAHMEN

- Keine Gegenstände auf oder gegen das Gerät legen oder stellen. Den in Fig. 1 angegebenen Mindest-Sicherheitsabstand unbedingt einhalten (die Werte verstehen sich in mm).
- Das Luftgitter stets frei halten, damit die Luft ungehindert ein- und austreten kann. Vor Beginn jeder neuen Heizperiode sollte das Gitter mit dem Staubsauger gereinigt werden.

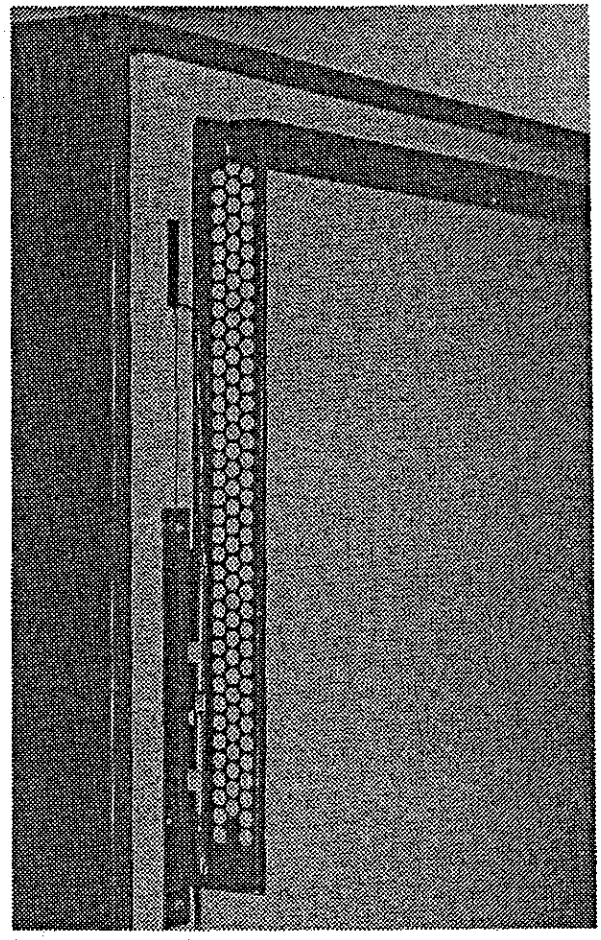

Fig. 5

## ARBEITSWEISE UND BEDIENUNG EINES SPEICHERHEIZGERATES

In der Nacht speichert das Gerät die preisgünstige Nachtstromenergie in seinem Kern aus Spezialsteine. Am Tage gibt des Gerät die gespeicherte Wärmte einmal durch Abstrahlung über die Geräteoberfläche und zum anderen über ein Gebläse ab, das die Raumluft um den warmen Speicherkern ziekulieren lässt und somit erwärmt. Während die Wärmeabgabe über die Geräteoberfläche kontinuierlich ist und eine Grundtemperatur herstellt, wird die Wärmeabgabe über den Lüfter durch einen Thermostaten gesteuert, so dass nur die Wärmemenge abgegeben wird, die auch wirklich benötigt wird.

Zum Betrieb des Gerätes sind also zwei Einstellungen vorzunehmen : die Einstellung der Aufladung und die Einstellung der Entladung (Raumtemperatur).

## REGLAGE DE LA CHARGE

Il consiste à déterminer la quantité de chaleur à accumuler pendant la nuit pour le lendemain : ce réglage peut être manuel ou automatique.

### Réglage manuel

Il s'effectue au moyen du bouton situé derrière le portillon à côté de la grille (fig. 2).

## REGLAJE DE LA CARGA

Consiste en determinar la cantidad de calor a acumular durente la noche para el día siguiente, este reglaje puede ser, manual o automatico.

### Reglaje manual

Se efectua por medio de un boton situado detras del portillo al lado de la rejilla.

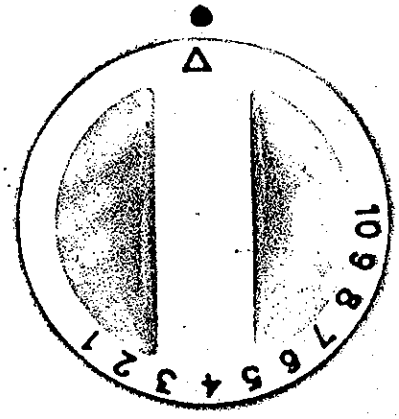


Pas de charge (été)
Sin carga (verano)
Geen laden (zomer)
keine Aufladung (Sommer)

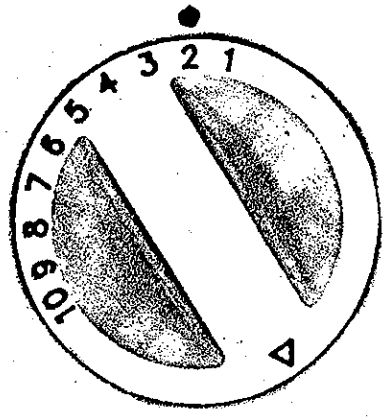


charge faible (entre-saison)
carga moderada (entretiempo)
matig laden (voor- en naseizoen)
Schwache Aufladung (Übergangszeit)

### Remarque :

Si l'on n'a pas utilisé complètement la chaleur accumulée, l'appareil se chargera d'autant moins la nuit suivante. En pratique, on peut ainsi ne modifier le réglage de la charge que quelques fois par an.

### Réglage automatique de la charge

On peut installer un régulateur électronique de charge qui commande automatiquement tous les radiateurs à accumulation de l'installation.

Cet appareil mesure la température extérieure, et en fonction de cette température, détermine la quantité de chaleur à accumuler.

Dans ce cas, tourner le bouton situé derrière la portillon (fig. 2) à fond vers la droite et ne plus y toucher (fig 3).

### Observación

Si no se ha utilizando completamente el calor acumulado, el aparato se cargarà tanto menos, la noche siguiente. En la practica, se puede de esta manera, no modificar el reglaje de la carga, salvo alguna que otra vez a traves de toda la temporada.

### Reglaje automático de la carga

Se puede instalar un regulador automatico electronico de carga, que regula automaticamente todos los radiadores instalados.

Este aparato mide la temperatura exterior y en función de esa temperatura, determina la cantidad de calor a acumular. En este caso, gire el boton situado detras del portillo (figure 2) a fondo hacia la derecha y no tocarlo mas.

## REGELING VAN HET LADEN

Dit is het vast stellen van de hoeveelheid warmte die 's nachts voor de volgende dag opgeslagen moet worden. Deze regeling kan met de hand of automatisch gedaan worden.

### Manuele regeling

Deze regeling kan met de hand gedaan worden en gebeurt door middel van de knop achter het deurtje naast het rooster (fig. 2).

## EINSTELLUNG DER AUFLADUNG

zur Bestimmung der in der Nacht für den nächsten Tag zu speichernden Wärmemenge. Diese Einstellung erfolgt wahlweise von Hand oder mittels eines Ladereglers.

### Einstellung von Hand

Die Einstellung der Lademenge erfolgt an dem Schaltknebel der sich hinter der Kunstoffabdeckung rechts neben dem Luftaustrittgitter befindet (Fig. 2).

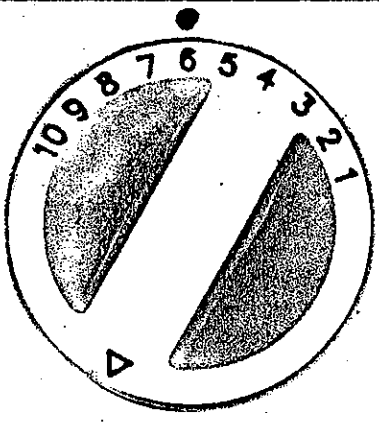


charge moyenne (temps froid)
carga media (tiempo frio)
middelmatig laden (koud weer)
mittelstarke Aufladung
(kalte Jahreszeit)

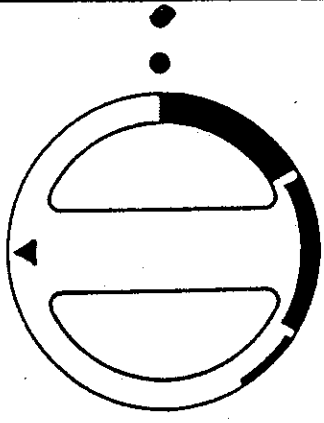

charge maximale (plein hiver)
carga máxima (pleno invierno)
maximaal laden
(in volle winterperiode)
Starke (maximale) Aufladung
(Winter)

### Opmerking :

Wanneer de opgeslagen warmte niet volledig verbruikt is, wordt het toestel de volgende nacht des te minder geladen. In de praktijk is het zo dat de regeling van het laden aldus slechts enkele malen per jaar gewijzigd hoeft te worden.

### Automatische regeling

Er kan een automatische laadregelaar aangebracht worden die automatisch alle accumulatieradiatoren van de installatie stuurt.

Dit toestel meet de buitentemperatuur en bepaalt, afhankelijk van deze temperatuur, de hoeveelheid warmte die opgeslagen moet worden.

In dit geval moet de knop achter het deurtje (fig. 2) volledig naar rechts gedraaid worden (fig. 3). Niet meer aan de knop komen. Voor de regeling van de regelaar, zie de technische voorschriften van dit toestel.

Wird die gespeicherte Wärmemenge am Tage nicht aufgebraucht, lädt das Gerät in der folgenden Nacht entsprechend weniger auf. In der Praxis bedeutet das, dass die Aufladung nur einige Male im Jahr neu eingestellt werden muss.

### Automatische Regelung

Durch den Einbau eines elektronischen Ladereglers, der die zu speichernde Wärmemenge in Abhängigkeit der Aussentemperatur bestimmt, Können alle an die Heizanlage angeschlossenen Speicherheizgeräte automatisch gesteuert werden.

Wird das Speicherheizgerät mit einer Ladeautomatik betrieben, ist der Schaltknebel Hinter der Kunststoffabdeckung (Fig. 2) nach rechts bis zum Anschlag zu drehen und darf dann nicht mehr verstellt werden (Fig. 3).

Zur Einstellung der Ladeautomatik, bitte die dazugehörige Bedienungsanleitung beachten.

## REGLAGE DE LA TEMPERATURE AMBIANTE

**Le thermostat d'ambiance** enclenche automatiquement la ventilation dès que la température du local tombe en dessous de la température souhaitée.

Le thermostat peut être mural ou incorporé à l'appareil. Dans le cas où le thermostat est incorporé, le bouton de commande est situé sur le côté droit du panneau avant (fig. 4). la sonde de température se trouve derrière l'appareil, du côté droit (fig. 5). **Elle doit rester bien dégagée** pour mesurer correctement la température ambiante.

Attention !

Si la température ambiante est trop élevée bien que la ventilation ne fonctionne pas, réduire la charge.

**La résistance de chauffage d'appoint**
(en option)

Il s'agit d'une résistance chauffante complémentaire alimentée en courant de jour. Cet élément est monté à l'intérieur de l'appareil. Il permet de fournir un appoint de chaleur quand l'accumulateur n'a pas chargé, par exemple par une soirée d'été ou d'entre-saison un peu plus froide.

L'élément d'appoint est commandé par un interrupteur à bascule placé derrière le portillon (fig. 2). Un voyant lumineux s'éclaire derrière la grille quand il chauffe. Certains types de thermostats muraux sont équipés d'un interrupteur qui permet la commande de l'élément d'appoint.

**Attention !** Un dispositif économiseur empêche le fonctionnement de l'élément d'appoint si l'accumulateur est suffisamment chargé.

## REGLAJE DE LA TEMPERATURA AMBIENTE

**El termostato de ambiente,** acopla automaticamente la ventilación, una vez que la temperatura del local desciende abajo de la temperatura deseada.

El termostato puede ser, mural o incorporado al aparato. En el caso de que el termostato es incorporado, el boton de contro esta situado sobre el lado derecho del panel delantero (firg. 4). **Debe estar siempre bien expedito,** a fin de poder medir correctamente la temperatura ambiente.

**Atención**

Si la temperatura ambiente es demasiado elevada o bien sea que la ventilación no funciona, reducir la carga.

**La resistancia de la calefacción suplementaria**
(opcional)

Se trata de una resistencia completamente alimentada por corriente normal. Este elemento esta montado en el interior del aparato. Permite el suministro de calor suplementario, cuando el acumulador no ha sido cargado, por ejemplo, para el caso de una tarde o noche, de insospechado refrescamiento del tiempo. Este elemento, esta controlado por un interruptor de bascula, colocado detras del portillo. Un piloto luminoso se enciende detras de la rejilla cuando se pone en marcha.

Ciertos tipos de termostatos murales estan equipados con un interruptor que permite el control de este elemento calefactor suplementario.

**Atención !** Un dispositivo impide el funcionamiento de esta calefacción suplementaria si el acumulador esta suficientemente cargado.

## REGELING VAN DE KAMER-TEMPERATUUR

**De kamerthermostaat** schakelt automatisch de ventilator in zodra de temperatuur van het vertrek beneden de gewenste temperatuur daalt.

De thermostaat kan tegen de muur aangebracht of in het toestel ingebouwd zijn. Wanneer de thermostaat ingebouwd is, bevindt de stuurknop zich op de zijkant van het frontpaneel (fig. 4). Het voelorgaan van deze thermostaat bevindt zich rechts achter van het toestel (fig. 5). **Dit orgaan moet goed vrij blijven** om aldus de kamertemperatuur juist te kunnen meten.

Opgelet !

Indien de kamertemperatuur te hoog is hoewel de ventilator niet werkt, het laden verminderen.

**Het bijverwarmingselement**
(facultatief)

Het betreft hier een aanvullende verwarmingsweerstand die met dagstroom gevoed wordt. Dit element is in het toestel zelf gemonteerd. Hiermee kan extra warmte geleverd worden wanneer de accumulator niet geladen is, bijvoorbeeld op een avond in de zomer of het voor- en naseizoen wanneer het wat frisser is.

Het hulpelement wordt door een kipschakelaar gestuurd die achter het deurtje aangebracht is (fig. 2). Een kontrolelampje achter het rooster gaat branden wanneer het element verwarmt. Sommige typen muurthermostaten zijn voorzien van een schakelaar waarmee het hulpelement gestuurd kan worden.

**Opgelet !** Een spaarinrichting verhindert dat het hulpelement werkt wanneer de accumulator voldoende geladen is.

## EINSTELLUNG DER RAUM-TEMPERATUR

**Der Raumtemperaturregler** kann entweder in das Gerät eingebaut oder als Wandthermostat geliefert werden. Bei einem Einbauthermostaten erfolgt die Bedienung über Rändelknopt seitlich an der Fontseite des Speicherheizgerätes (Fig. 4).

Die Sonde des Reglers befindet sich rechts an der Geräterückwand (Fig. 5). Damit der Fühler die Raumtemperatur korrekt erfassen kann, muss darauf geachtet werden, das **die Luft ungehindert um die Sonde zirkulieren kann.**

Sobald die Raumtemperatur unter den gewünschten Wert sinkt, schaltet der Thermostat automatisch den Lüfter ein.

**Wichtig !**

Ist die Raumtemperatur bei nicht funktionierendem Lüfter zu hoch, muss der ladewert reduziert werden.

**Zusatzheizung**
(gegen Mehrpreis)

Es handelt sich um einen zusätzlichen heizwiderstand, der in dem Luftkanal eingebaut, den Strom zum normalen Tarif verbraucht und seine Wärme direkt abgibt, wenn die Speicherheizung nicht in Betrieb ist, z.B. an kühlen Sommerabenden oder kalten Abenden in der Übergangszeit.

Die Zusatzheizung wird über einen Kippschalter (Fig. 2) hinter der Kunststoffabdeckung bedient. Eine Kontrollampe hinter dem Luftgitter zeigt den Betrieb der Zusatzheizung optisch an.

Die Zusatzheizung kann auch wahlweise mittels eines Wandthermostaten mit Schalter betrieben werden.

**Wichtig !** Ein Sparschalter verhindert die Zusachaltung der Zusatzheizung, solange der Speicher ausreichend aufgeladen ist.

## FONCTIONNEMENT DEFECTUEUX

**1. L'appareil est froid :**

a) Vérifier si le bouton de commande (fig. 2) n'est pas en position d'arrêt.

b) Contrôler les fusibles ou disjoncteurs du circuit de charge.

Si après les contrôles ci-dessus, l'appareil ne fonctionne pas, faites appel à votre installateur.

**2. L'appareil est chaud, mais la température ambiante est insuffisante :**

a) Vérifier si le thermostat d'ambiance n'est pas réglé sur une température inférieure à celle du local.

b) Contrôler les fusibles ou disjoncteurs du circuit de jour.

## FUNCIONAMIENTO DEFECTUOSO

**1. El aparato está frio :**

a) Verificar si el boton de control (fig. 2) no esta en posición de parada.

b) Controlar los fusibles o disyuntores del circuito de carga.

Si despues de los controles descritos, el aparato sigue sin funcionar, llame a su instalador.

**2. El aparato esta caliente, pero la temperatura ambiente, es insuficiente :**

a) Verificar si el termostato de ambiente no esta reglado a una temperatura inferior a la del local.

b) Controlar los fusibles o disyuntores del circuito de dia.

---

## STORINGEN

**1. De accumulatiekachel blijft koud :**

a) Controleer of de regelknop niet op de uitstand staat (fig. 2).

b) Controleer de zekeringen of beveiligingsschakelaars van het nachtstroomcircuit.

Mocht de accumulatiekachel na het controleren van bovenstaande punten nog steeds niet functioneren, roep dan de hulp in van een erkende installateur.

**2. Het toestel is warm, maar de kamertemperatuur is te laag :**

a) Controleer of de kamerthermostaat niet is ingesteld op een temperatuur die beneden die van het vertrek ligt.

b) Controleer de zekeringen of beveiligingsschakelaars van het dagstroomcircuit.

## STORUNGEN UND WIE SIE BESEITIGT WERDEN

**1. Das Gerät bleibt kalt :**

a) Prüfen, ob der Bedienungsknopf (Fig. 2) nicht auf ▲ steht.

b) Prüfen, ob die Sicherungen und die Schutzautomaten des Nachtstromkreises in Ordnung sind.

Falls das Gerät nach diesen Überprüfungen och immer nicht funktioniert, sollten Sie sich an Ihren Installateur oder an einer unserer Kundendienststellen wanden.

**2. Das Gerät ist warm, aber die Raumtemperatur ist zu niedrig :**

a) Prüfen, ob der Raumthermostat nicht auf einen Temperaturwert eingestellt ist, der unter der tatsächlichen Raumtemperatur liegt.

b) Prüfen, ob die Sicherungen und die Schutzautomaten des Tagstromkreises in Ordnung sind.