Notice de montage et d’utilisation.

(A conserver par les utilisateurs successifs pour s' y référer ultérieurement)

Installatiesinstrukties en gebruiksaanwijzigingen.

(Moet door de achtereenvolgende gebruikers bewaard worden om deze later te kunnen raadplegen)

AS 1618 SBK

7CH2510
01/2011

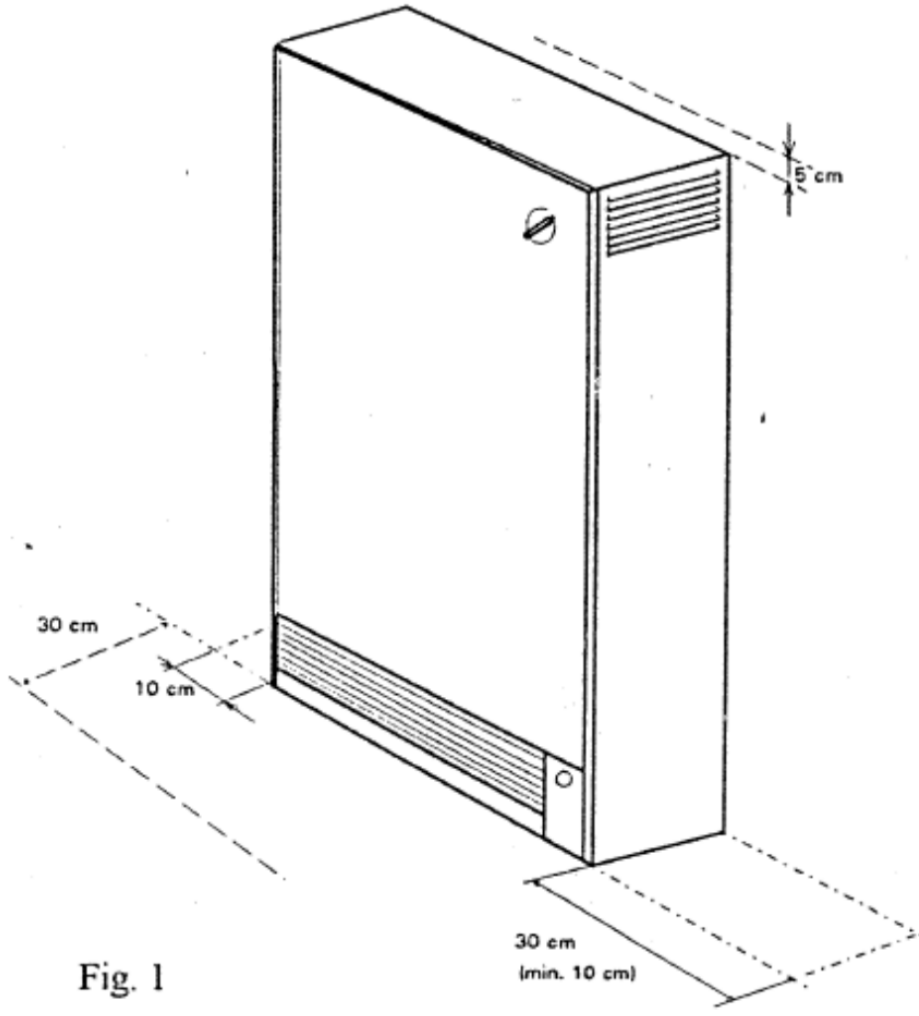

Fig. 1

ACIT vous félicite d'avoir fait le choix de cet appareil de chauffage et vous souhaite beaucoup de satisfaction lors de son utilisation.

I. RECOMMANDATIONS GENERALES.

L'installation est à la charge de l'acheteur. La Société ne répond pas des dommages causés par une mauvaise installation et par le non respect des instructions se trouvant dans cette notice. En particulier, il faut que :

- *le branchement électrique soit conforme aux règles régissant l'installation de matériel électrique dans les salles d'eau;*
- *l'installation soit effectuée par un personnel qualifié.*

- *L'appareil ne peut être installé dans des locaux contenant une atmosphère corrosive, des gaz explosifs ou des poussières inflammables, par ex. salons de coiffure, cordonneries, etc.*

- *Pour maintenir sa stabilité, il est essentiel que l'appareil soit placé sur une surface plane. Prendre soin d'éviter les surfaces irrégulières telles que celles de tapis ou carrelages faisant saillie sous l'appareil.*

- *On tiendra l'appareil écarté du mur en utilisant le distancier prévu à cet effet (fig. 3) et on veillera à bien dégager l'entrée et la sortie d'air. Il faudra également veiller à ne rien placer sur ou contre l'appareil. Attention notamment aux rideaux et tentures. Respecter au minimum les distances indiquées figure 1.*

- *Prévoir un dégagement suffisant sur la droite de l'appareil (minimum : 10 cm, de préférence 30 cm).*

- *Pour éviter la traction sur les câbles d'alimentation, l'appareil doit être nécessairement fixé au mur. Le raccordement doit être effectué au moyen de câble rigide.*

- *Pour pouvoir isoler l'appareil du réseau, l'installation comportera un dispositif de séparation omnipolaire d'une distance d'ouverture de contacts d'au moins 3mm.*

- *Il sera réglementairement raccordé à la terre en utilisant la borne marquée* ⏚ .

- *Ce radiateur fonctionne en accumulation statique de nuit pour sa partie supérieure et en ventilo-convecteur de jour pour sa partie inférieure.*

- *Lorsque, après avoir fonctionné,un appareil est démonté pour être utilisé en un autre endroit, l'installateur doit vérifier l'état des pièces constitutives et recontrôler son bon fonctionnement pendant la première charge.*

II. IMPORTANT.

En fonction des textiles utilisés, certains essuies peuvent libérer plus ou moins de peluches. Celles-ci peuvent, à la longue, encrasser le ventilateur de votre appareil et, en particulier, s'agglomérer entre le ventilateur et l'élément chauffant direct provoquant une augmentation sensible de la température de sortie d'air et le déclenchement régulier du limiteur de température.

Il convient donc de s'assurer que ces éléments ne soient pas encrassés et, au besoin, de faire extraire et nettoyer le ventilateur par votre installateur.
Il est indispensable de déclencher les disjoncteurs des circuits électriques de l'accumulateur et de l'élément direct avent toute intervention de cette nature.

Suite au souhait des utilisateurs, la grille d'évacuation d'air a été conçue de façon à souffler l'air chaud au raz du sol afin que celui-ci soit agréablement chaud.
Généralement, le sol des salles de bain est réalisé en carrelages. L'élévation de température au niveau du sol ne pose donc pas de problème.

Par contre, la coloration de revêtements en vinyle ou d'autres matériaux plastiques ou les vernis de vitrification de parquets peut être très sensiblement modifiée par la chaleur.
Si votre appareil est installé dans un local dont le revêtement de sol pourrait présenter un tel risque, avertissez votre installateur qui demandera à l'usine un profil de grille dirigeant l'air légèrement vers le haut.

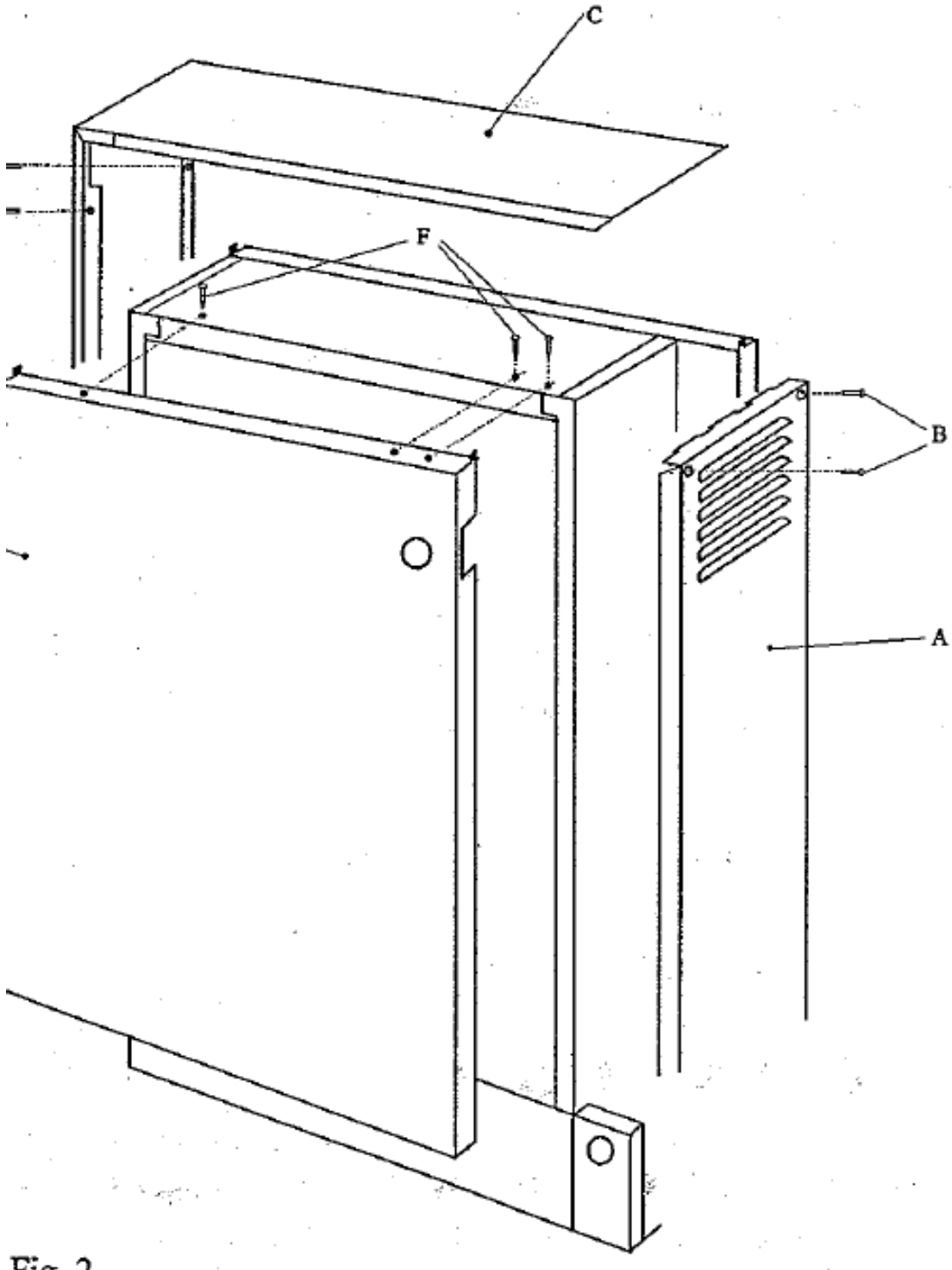

Fig. 2

III. PREPARATION DE L'APPAREIL (FIG. 2)

1. *Enlever la panneau latéral droit (A) fixé par 2 vis B.*

2. *Enlever la tablette (C) et panneau latéral gauche, fixée par 2 vis D.*

3. *Enlever le panneau avant (E) fixé par 3 vis F sur la tôle supérieure et 1 vis F du coté gauche. Ne pas abîmer le panneau microtherm, collé à l'intérieur du panneau avant.*

4. *Retirer le sachet contenant vis et accessoires.*
   Enlever le carton de calage, le morceau de laine de roche et l'intercalaire A à l'intérieur de l'appareil.

5. *Pour la fixation au mur, forer 2 trous de ∅ 6 mm à une hauteur de 840 mm, entre axe 385 mm. Fixer les équerres au mur en utilisant les vis et les chevilles fournies avec l'appareil (voir fig. 3). Après raccordement, on fixera l'appareil aux équerres par son distancier en utilisant les vis métriques et les rondelles.*

IV. RACCORDEMENT ELECTRIQUE (FIG. 4)

Le raccordement électrique sera réalisé au moyen de câbles pour canalisations fixes

1. *Limiteur de charge*
2. *Corps de chauffe (partie statique)*
3. *Coupe-circuit thermique*
4. *Minuterie*
5. *Thermostat d'ambiance (partie directe)*
6. *Ventilateur*
7. *Résistance de jour*
8. *Thermostat de sécurité*

Alimentation de puissance
Courant de nuit : bornes 1, 2, 3, 4 et 5
La section des câbles d'alimentation sera au min. de 2,5 mm² et ils sont à raccorder sur le bornier supérieur. Disposer les barrettes de couplages suivant l'alimentation prévue (voir fig.)

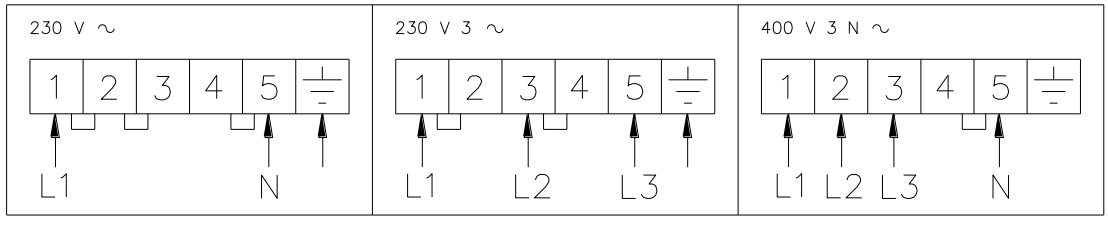

Alimentation du ventilateur et de l'élément de jour.

- *Courant de jour 230V-mono : bornes N neutre et L phase*
- *La section des câbles d'alimentation sera au minimum de 2,5 mm². Le raccordement se fera sur le bornier inférieur.*

V. MONTAGE DU NOYAU

- *Il n'est pas nécessaire d'enlever les éléments chauffants avant le montage du noyau.*

- *Le noyau de cet appareil se compose de 2 sortes de briques :*
  - *30 briques de formes PF1609 : 250 x 125 x 32*
  - *3 briques PH2 : 125 x 125 x 65*

Monter le noyau en suivant l'ordre décrit dans les figures 5,6,7,8 et 9.

VI. REMONTAGE FINAL (FIG. 2)

- *Remettre le panneau avant. Celui-ci s'accroche sur les 3 tétons, se trouvant sur la tôle inférieure. Ensuite rabattre le panneau vers l'avant et vérifier l'étanchéité dans le bas du panneau par rapport au socle, en tenant le lardon de la laine de roche à sa place.*

- *Replacer l'ensemble tablette (C) et panneau latéral gauche, fixée par 2 vis D.*

- *Replacer la panneau latéral droit (A) fixé par 2 vis B. Les pattes d'accrochage de la tablette doivent se trouver sous le rebord supérieur du panneau latéral.*

- *L'appareil est en ordre de marche.*

- *Une odeur peut se dégager les premiers jours de fonctionnement.*

Remarque importante

Si au cours d'un réassemblage de l'appareil, une partie de l'isolation thermique est endommagée ou présente des détériorations qui peuvent affecter la sécurité, elle doit être remplacée par une partie identique.

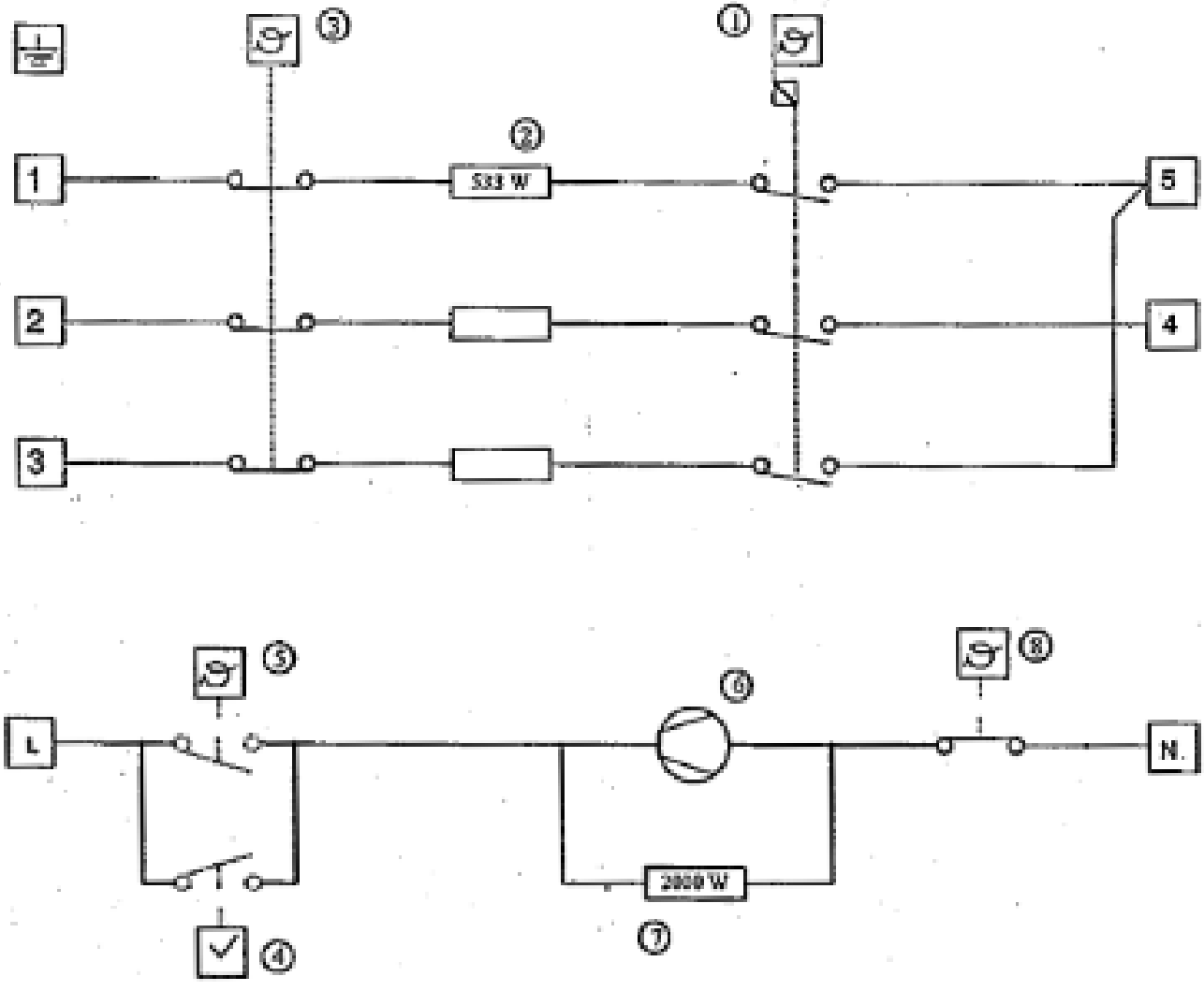

Fig. 4

VII. DESCRIPTION DU FONCTIONNEMENT.

L'AS1618SBK est composé de 2 ensembles :

- *accumulateur statique de 1600 W*
- *ventilo-convecteur de 2000 W*

1. *Accumulateur statique.*

L'accumulateur statique charge principalement de nuit sur base d'une période de 9h de charge. Son niveau de charge est réglé par le thermostat de charge, localisé derrière le portillon, bouton du bas, gradué en 4 niveaux de charge.

- *En réglage manuel, il suffit de manipuler quelque fois par an le thermostat de charge de manière que l'émission statique (chaleur émise par la paroi de l'appareil) ne puisse pas dépasser la température ambiante désirée en non occupation. Nous recommandons que cette température ne soit pas en dessous de 17°C – 18°C ce qui évitera la condensation d'eau sur les murs.*
- *En réglage automatique, le thermostat de charge doit être mis au maximum, ensuite la charge sera réglée par le régulateur de charge (voir notice HIS3000B pour plus d'informations).*

2. *La partie directe.*

La partie directe est une ventilo-convecteur de 2000W limité par un thermostat d'ambiance dont la manette de réglage est localisée dans le portillon du bas à droite de l'appareil (voir fig.)

Le thermostat d'ambiance est court-circuité par la minuterie de 0 à 120 min. localisée sur la face avant en haut à droite de l'appareil.
En fait le thermostat d'ambiance doit être mis sur une température dite température d'inoccupation 17°C – 18°C et ne doit pas être manipulé.
C'est pour cela que la manette est difficile d'accès. La température confort ou plus peut-être est obtenue par l'enclenchement de la minuterie qui ne sera limitée par la température ambiante.

.

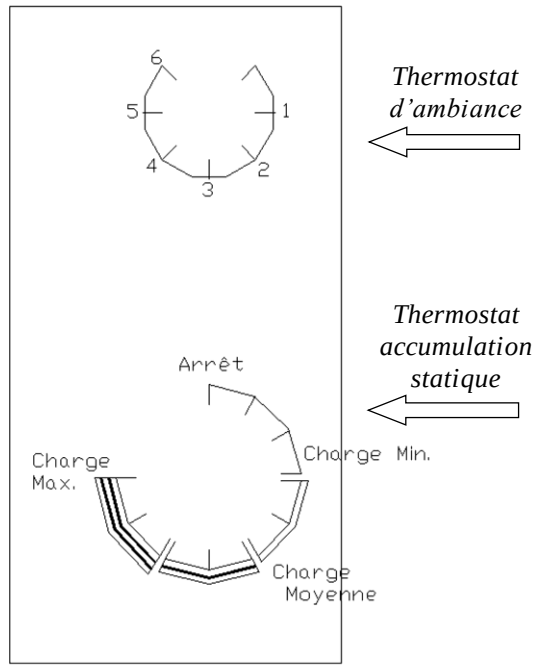

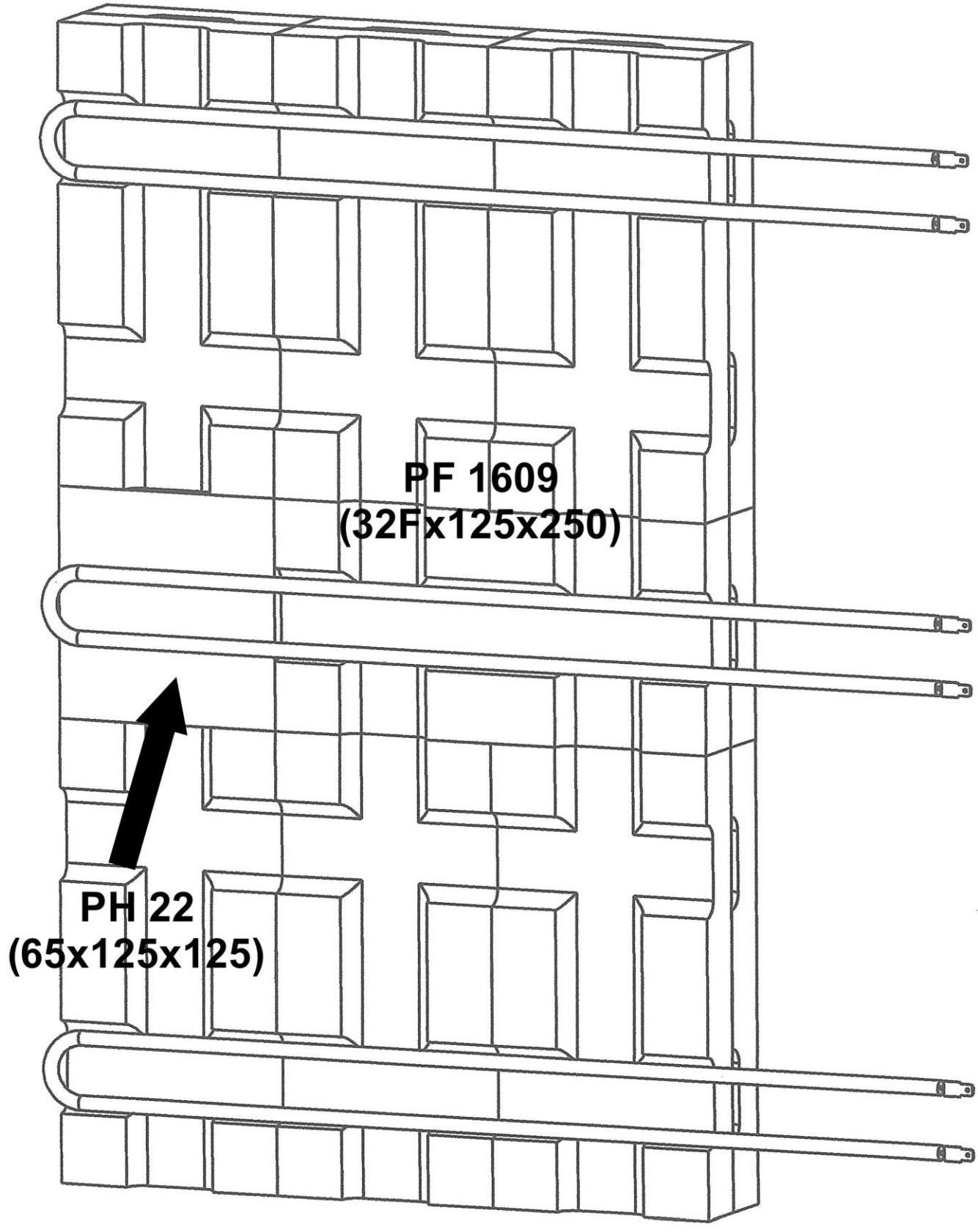

FIG 5

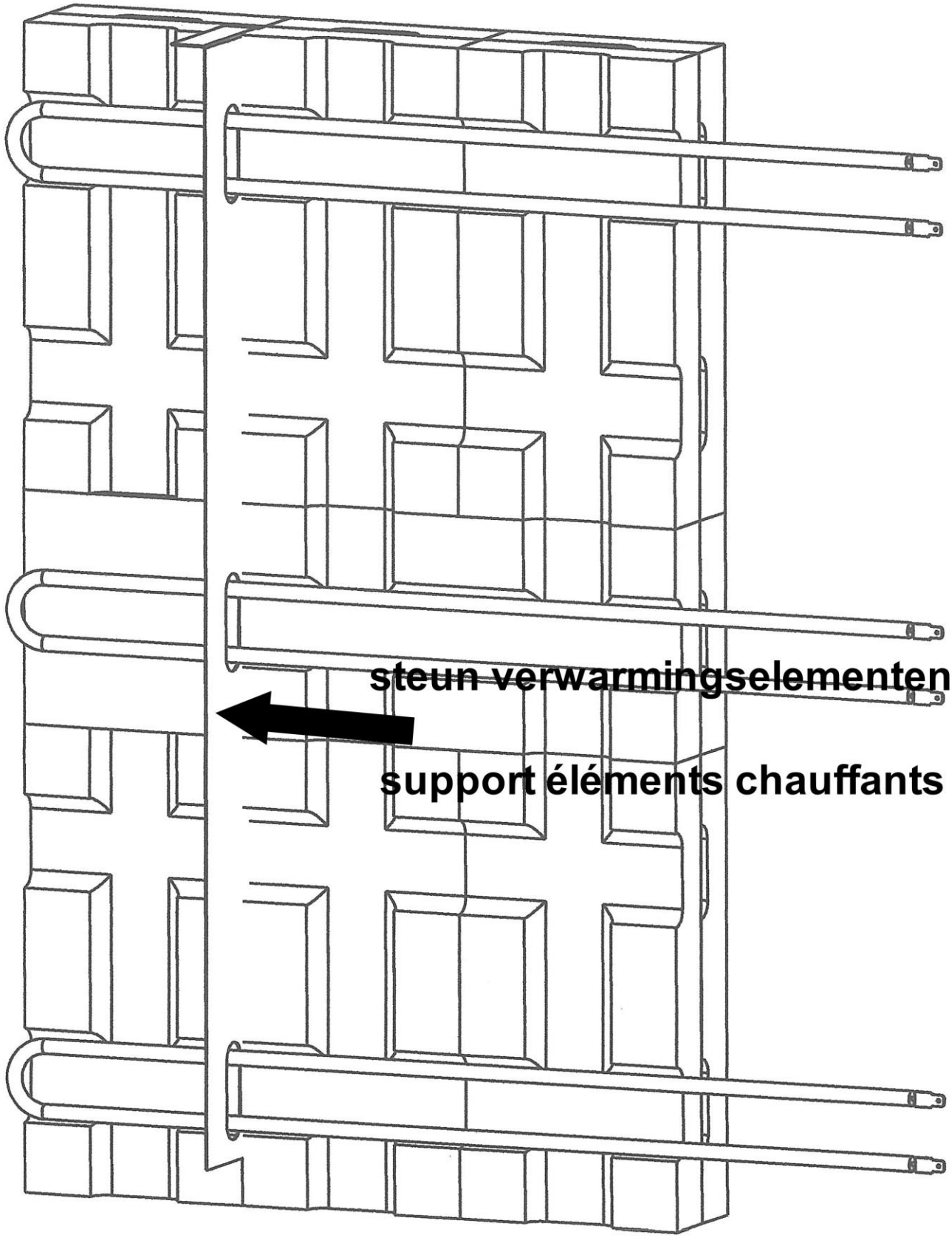
steun verwarmingselementen
support éléments chauffants

FIG 6

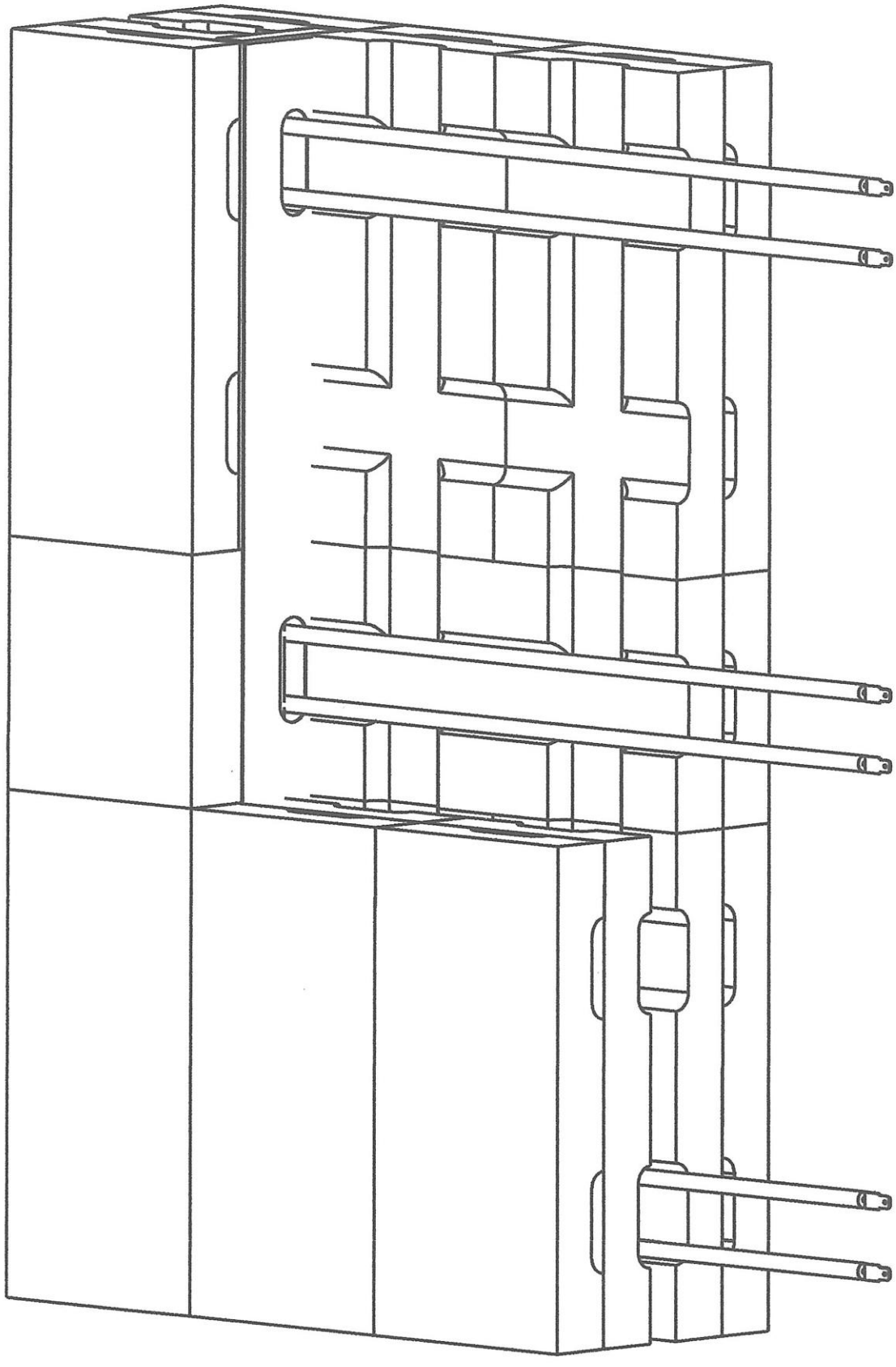

FIG 7

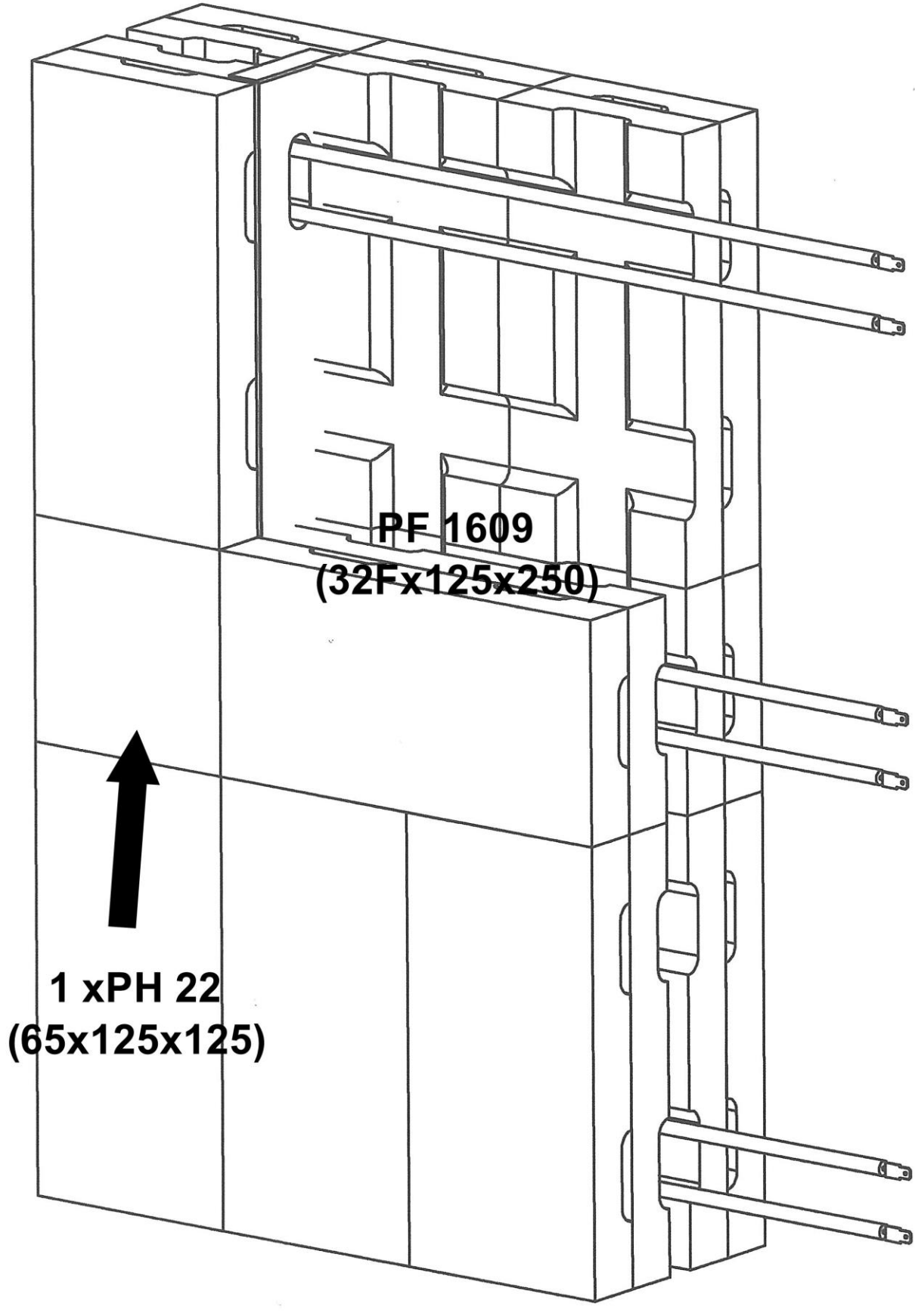

FIG 8

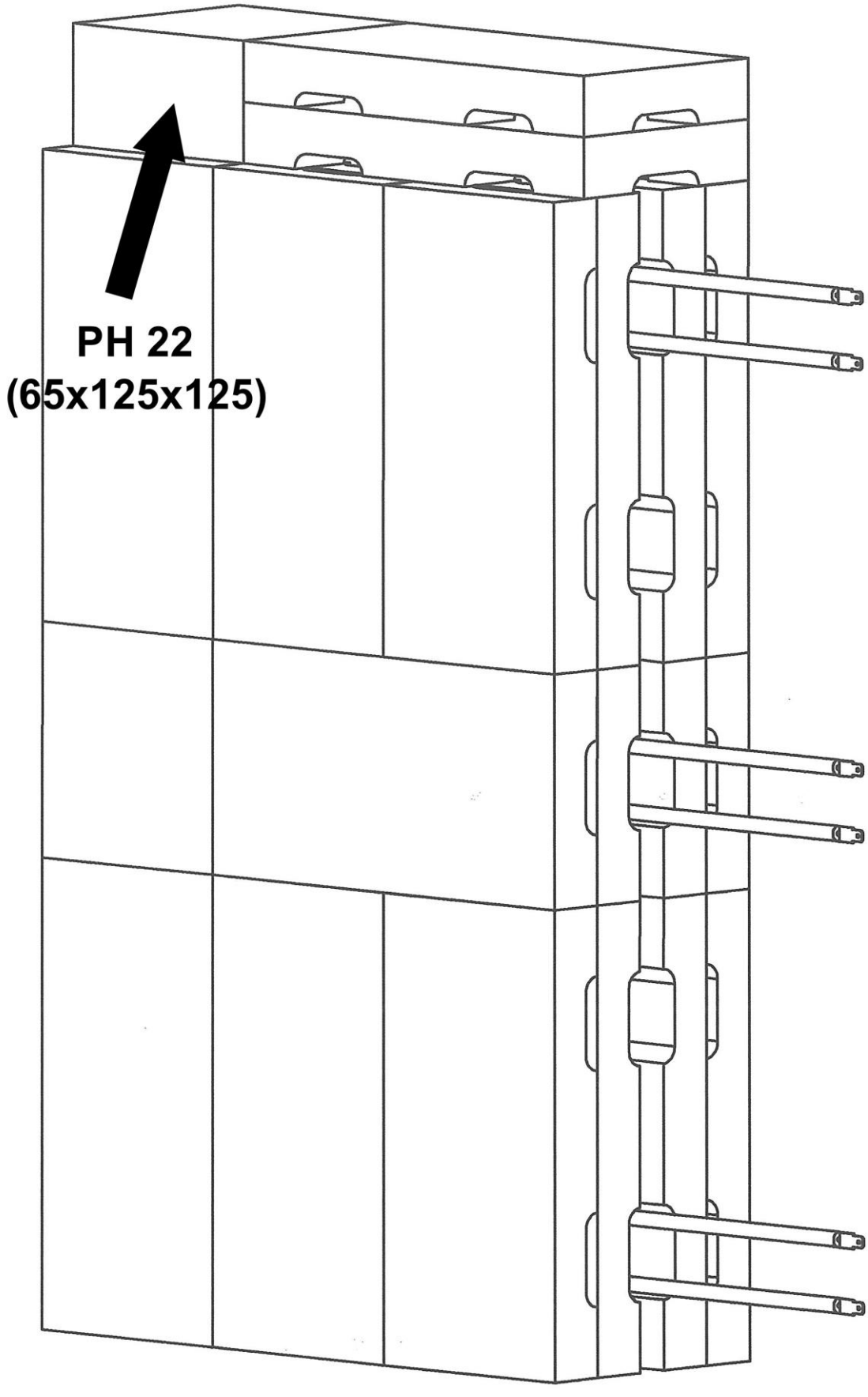

FIG 9

ACIT feliciteert u met de keuze van dit verwarmingstoestel en wenst u veel geluk met het gebruik ervan.

I. ALGEMENE AANBEVELINGEN.

De installatie geschiedt ten laste van de koper. De maatschappij neemt geen verantwoordelijkheid voor schade, veroorzaakt door verkeerd gebruik en door het niet in acht nemen van de aanwijzingen die dit boekje bevat, in het bijzonder :

- *De elektrische aansluiting moet corresponderen met de specificaties overeenkomstig de geldende installatieregels voor waslokalen;*
- *De installatie dient door gekwalificeerde vaklui te worden uitgevoerd.*

- *Het toestel mag niet in vertrekken opgesteld worden waar een corroderende atmosfeer aanwezig is.*

- *Ten einde de stabiliteit te handhaven,is het van essentieel belang dat het toestel op een vlak oppervlak wordt geplaatst. Onregelmatige oppervlakken dienen te worden vermeden zoals tapijten of tegels die gedeeltelijk uitsteken onder het toestel.*

- *Het toestel moet van de muur verwijderd opgesteld worden met gebruikmaking van het hiervoor voorziene afstandsstuk (fig. 3) terwijl erop gelet moet worden in- en uitlaat van de lucht goed vrij te houden.*
  Ook moet erop gelet worden dat niets tegen of op het toestel geplaatst wordt. Let met name op gordijnen en overgordijnen. Minstens de in figuur 1 aangegeven afstanden in acht nemen.

- *Rechts van het toestel moet voldoende ruimte voorzien worden (min. 10 cm, bij voorkeur : 30 cm)*

- *Om te verhinderen dat trekkrachten op de stroomkabels uitgeoefend worden, is het noodzakelijk het toestel tegen de muur te bevestigen. Er moet een stijve kabelaansluiting voorzien worden.*

- *Om het toestel van het stroomnet af te schakelen, moet de installatie voorzien worden van een veelpolige scheidingsinrichting met een openingsafstand van de kontakten van minstens 3 mm.*

- *Het toestel moet volgens de voorschriften geaard worden met gebruikmaking van de met* ⏚ *gemerkte klem.*

- *Deze radiator is voorzien voor een statische accumulatie in het bovenste gedeelte en een ventilo-konvectie in het onderste gedeelte.*

- *Wanneer het toestel, nadat het gewerkt heeft, gedemonteerd wordt om op een andere plaats gebruikt te worden, moet de installateur de staat van de bestanddelen nagaan en de goede werking van het toestel tijdens de eerste laadfaze opnieuw kontroleren.*

II. BELANGRIJK.

Bepaalde handdoeken kunnen, afhankelijk van de gebruikte stof, enkele pluisjes afgeven.
Deze kunnen, na een lange tijd, de ventilator van uw toestel vervuilen en zich voornamelijk ophopen tussen de ventilator en het verwarmingselement waardoor er een voelbare temperatuursverhoging van de uitgaande lucht veroorzaakt wordt alsook de regelmatige werking van.

Het is dus nodig ervoor te zorgen dat deze elementen niet bevuild zijn en, indien toch nodig, dat de ventilator verwijderd en gereinigd wordt door uw installateur.
Het is nodig om de automaten van de elektrische circuits van de accumulator en het directe verwarmingselement af te schakelen voor men handelingen van deze aard gaat uitvoeren.

Rekening houden met de wens van de gebruikers wordt het evacuatierooster voor de lucht zodanig aangepast dat de warme lucht op de oppervlakte van de vloer geblazen wordt, waardoor deze aangenaam warm wordt.
In het algemeen bestaan de vloeren van de badkamers uit tegels. De verhoging van temperatuur op grondniveau stelt dus geen problemen.

Dit in tegenstelling tot de kleuren van de vloerbedekking, bestaande uit vinyl of ander plastiekmaterialen, of de verglazingvernis van parketten die kunnen veranderen onder invloed van de warmte.
Als uw toestel geïnstalleerd wordt in een lokaal met zo'n vloerbedekking,is het aangeraden uw installateur op de hoogte te stellen.
Deze zal in de fabriek een rooster vragen met een profiel die ervoor zorgt dat de lucht licht omhoog wordt geblazen.

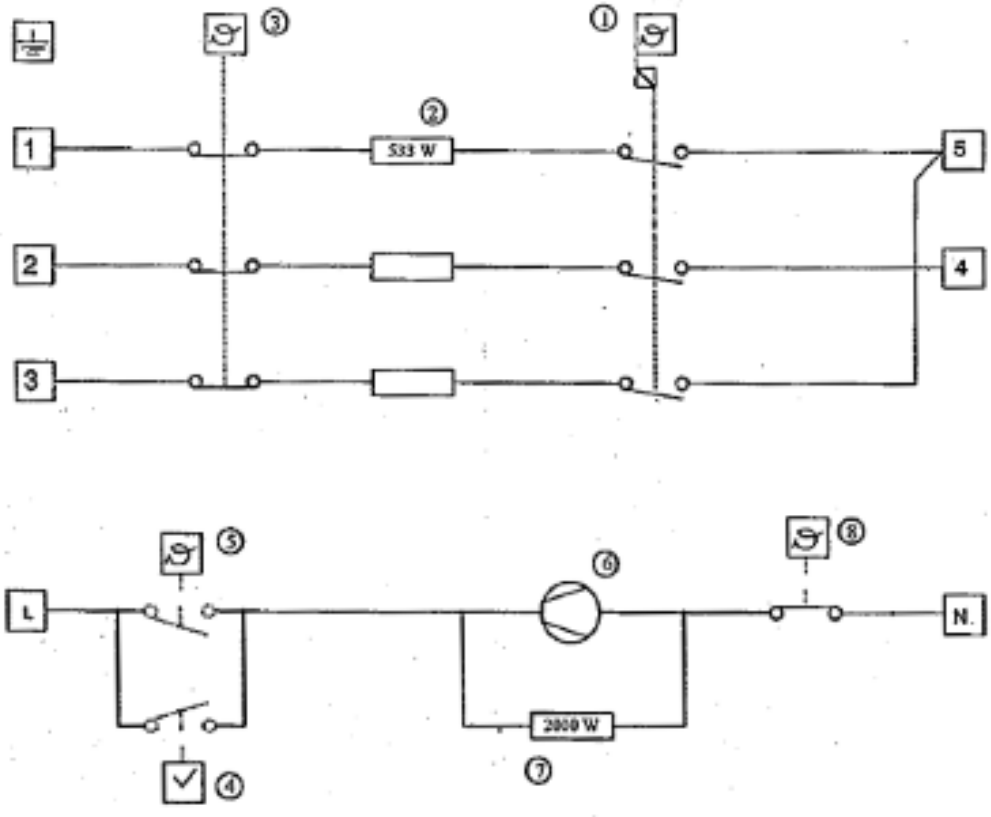

Fig. 4

III. VOORBEREIDING VAN HET TOESTEL

1. *Het rechter zijpaneel (A), bevestigd door 2 schroeven B, verwijderen.*

2. *De afdekplaat (C) met linker zijpaneel, bevestigd door 2 schroeven D, verwijderen.*

3. *Het voorpaneel (E), bevestigd door 3 schroeven F op de bovenste plaat en 1 shroef F langs de linkerzijde, verwijderen. De microtherm isolatie, geplakt op de binnenzijde van het voorpaneel, niet beschadigen.*

4. *Het zakje met de schroeven en toebehoren wegnemen. De kartonnen klemstukken, het stuk rotswol en het tussenstuk A uit het toestel verwijderen.*

5. *Voor de bevestiging tegen de muur, 2 gaten met een diameter van 6 mm boren, op een hoogte van 840 mm. Afstand tussen de gaten 385 mm. De bevestigingshoeken tegen de muur aanbrengen met gebruikmaking van de bij het toestel geleverde schroeven en pluggen (zie fig. 3)*
   Na de elektrische aansluiting mag het toestel definitief bevestigd worden met zijn afstandstuk op de bevestigingshoeken door middel van de metrische schroeven en de onderligplaatjes.

IV. ELEKTRISCHE AANSLUITING (FIG. 4)

De elektrische aansluiting moet door middel van kabels voor vaste buisleidingen uitgevoerd worden.

1. *ladingsthermostaat*
2. *verwarmingslichaal (statisch gedeelte)*
3. *veiligheidsthermostaat*
4. *schakelklok*
5. *omgevingsthermostaat*
6. *ventilator*
7. *dag-verwarmingselement*
8. *veiligheidsthermostaat*

Vermogenvoeding
Nachtstroom : klemmen 1, 2, 3, 4, 5
De doorsnede van de voedingskabels moet minstens 2,5 mm² zijn.
De koppelstrippen moeten geplaatst worden volgens de aanwezige voeding.

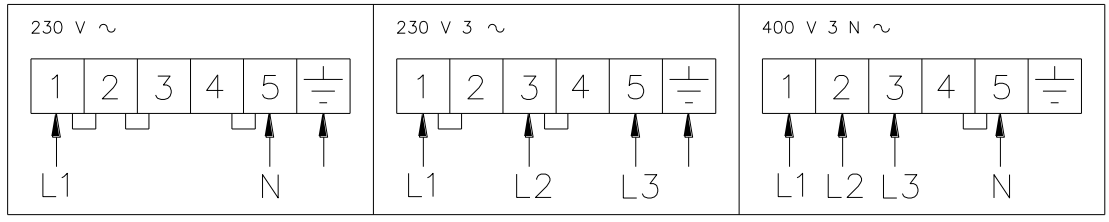

Voeding van de ventilatir en het dagelement .
- *Dagstroom 230 V-mono : klem N = nulleider L = faze*
- *De doorsnede van de voedingskabels moet minstens 2,5 mm² zijn en de aansluiting gebeurt op het onderste klemmenbord.*

V. MONTAGE VAN DE KERN

- *Het is niet nodig de verwarmingselementen te verwijderen alvorens de kern te monteren.*

- *De kern van dit toestel bestaat uit 2 soorten stenen :*
  - *30 vormstenen type PF1609 : 250 x 125 x 32*
  - *3 stenen type PH2 : 125 x 125 x 65*

De kern opbouwen volgens de tekeningen van fig 5,6,7,8 en 9

VI. EINDMONTAGE (FIG. 2)

- *Het voorpaneel terugplaatsen. Dit wordt vastgehaakt aan de 3 pinnen, die zich op de onderste plaat bevinden. Het voorpaneel naar voren klikken en de lekdichtheid ten opzichte van de basis controleren door het onderste stuk rotswol op zijn plaats te houden. Vastzetten met de 3 schroeven (F) op de bovenste plaat en de schroef F langs de linkerzijde.*

- *De afdekplaat (C) met het linker zijpaneel opnieuw aanbrengen en vastzetten met 2 schroeven D.*

- *Het rechter zijpaneel (A) terugplaatsen en vastzetten met 2 schroeven B. De aanhechtklemmen van de afdekplaat moeten zich onder de bovenste rand van het zijpaneel bevinden..*

- *Het toestel is nu klaar om te werken.*

- *Het is mogelijk dat tijdens de eerste dagen van het werken een geur wordt afgegeven.*

Belangrijke opmerking

Indien tijdens het hermonteren van het toestel een deel van de thermische isolatie wordt beschadigd of beschadigingen vertoont die de veiligheid kunnen aantasten, moeten deze door een identiek deel vervangen worden.

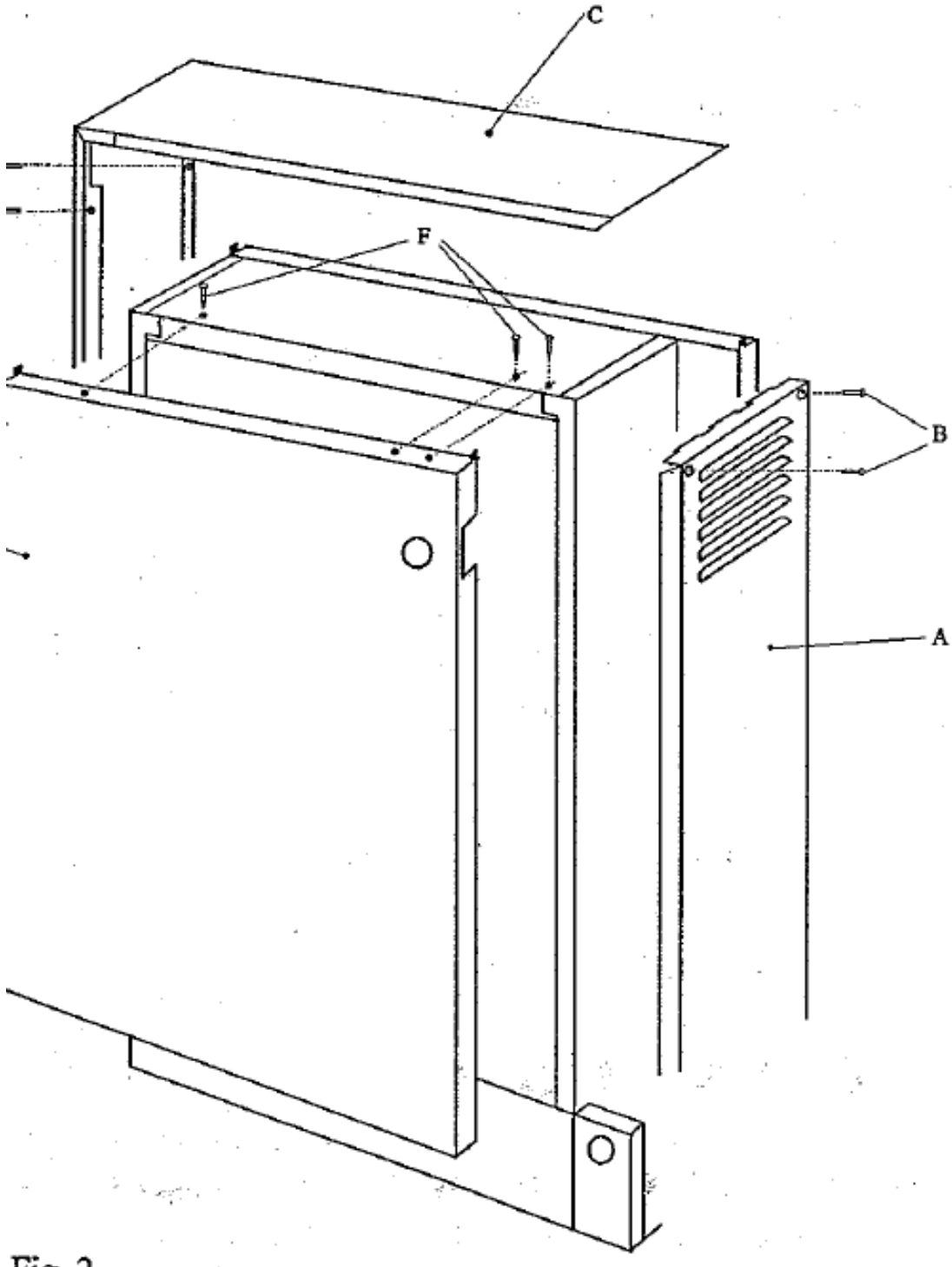

Fig. 2

VII. BESCHRIJVING VAN DE WERKING.

De AS1618SBK bestaat uit 2 delen :

- *statische akkumulatie van 1600 W*
- *ventilo-konvektor van 2000 W*

1. *Statische akkumulator.*

De statische akkumulator laadt voornamelijk gedurende de nacht op, met een laadduur van 9 uur. Zijn oplading wordt geregeld met de oplaadthermostaat, onderste knop achter het deurtje naast het rooster, die in 4 oplaadzones is verdeeld.

- *Bij manuele oplading volstaat het enige keren per jaar de oplaadthermostaat in te stellen, zodanig dat de statische afgifte (dit is de warmte afgegeven door de panelen van het apparaat) de gewenste omgevingstemperatuur, bij niet-bezetting, niet overschrijdt.*
  Wij raden aan om deze temperatuur niet onder de 17°C – 18°C te laten komen om vochtafzetting op de muren te voorkomen.

- *Bij automatische oplading moet de ladingsthermostaat op max. geplaatst worden, de oplading gebeurt door middel van een opladingsregelaar (zie handleiding Hisomat 3000B voor verdere inlichtingen).*

2. *Het direkte gedeelte.*

Het direkte gedeelte bestaat uit een ventilo-konvektor van 2000 W, gegrensd door een omgevingsthermostaat waarvan de regelknop zich achter het deurtje, rechts onder van het apparaat, bevindt.

De omgevingsthermostaat wordt kortgesloten met de schakelklok van 0 tot 120 min., rechts boven op de voorkant van het apparaat.
In feite moet de omgevingsthermostaat op een temperatuur geplaatst worden die overeenkomt met een basistemperatuur van 17°C – 18°C. Hij mag daarna niet meer verplaatst worden. Om deze reden is de knop moeilijk bereikbaar. De komforttemperatuur of een hogere temperatuur kan bekomen worden door de inschakeling van de schakelklok, die niet begrensd wordt door de omgevingstemperatuur.

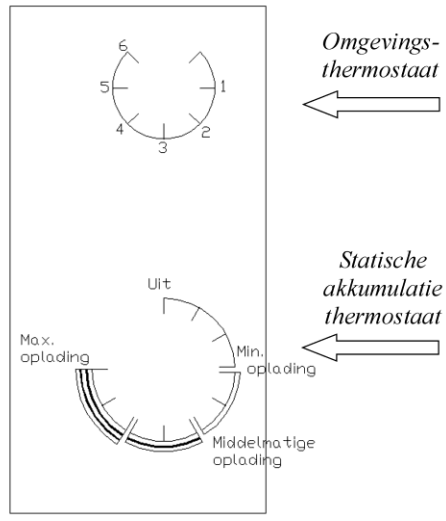

Option : Optie
Horloge incorporée / Ingebouwde Klok

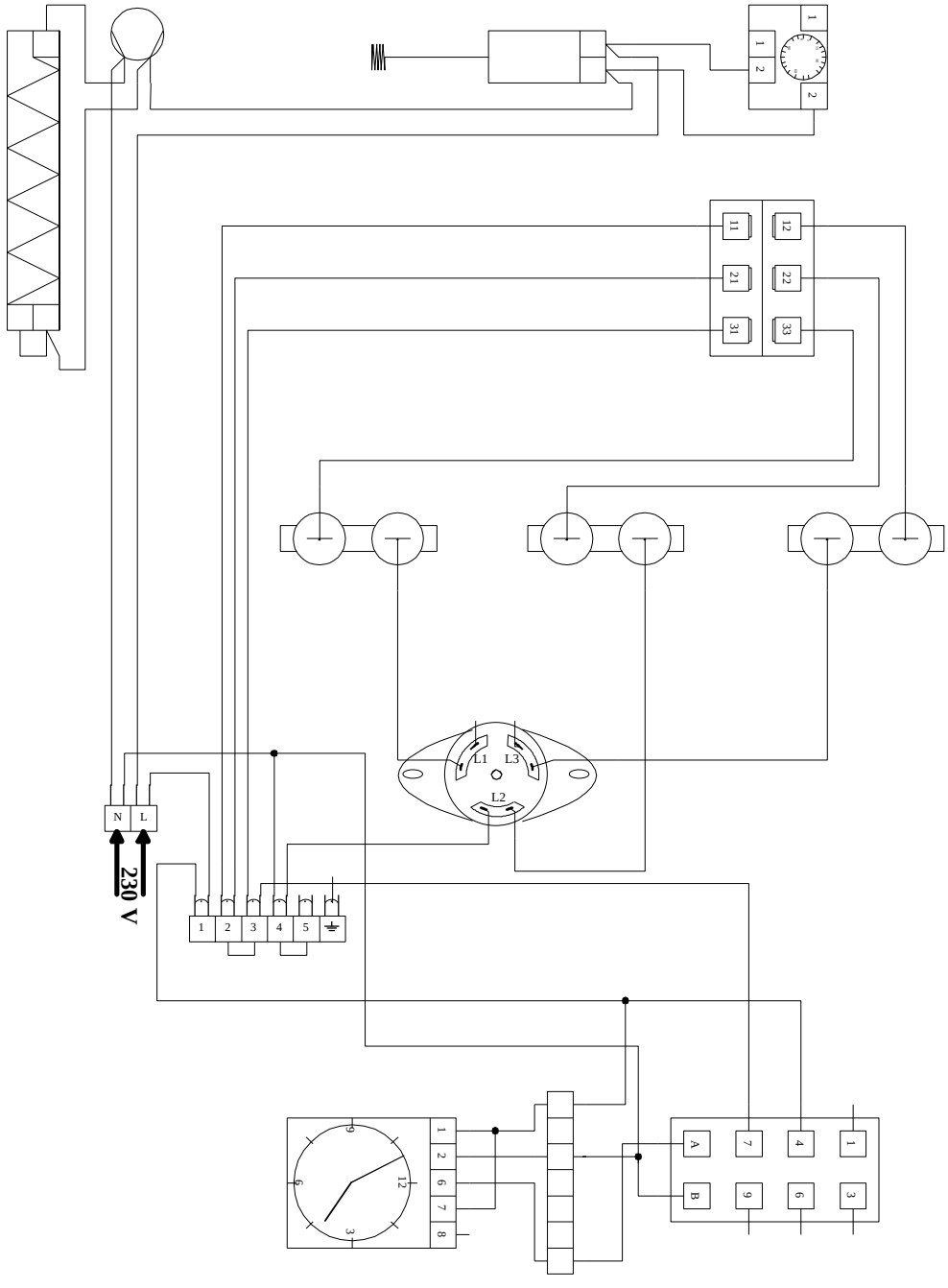

.



ACIT s.a./n.v.

www.acec-chauffage.com
www.acec-verwarming.com
info@acit-sa.com

B 7070 Le Roeulx