RADIATEURS A ACCUMULATION
ACCUMULATIEKACHELS
WÄRMESPEICHER
STORAGE HEATERS

AS 12 D
AS 19 D
AS 30 D
AS 12 D/4
AS 19 D/4
AS 30 D/4

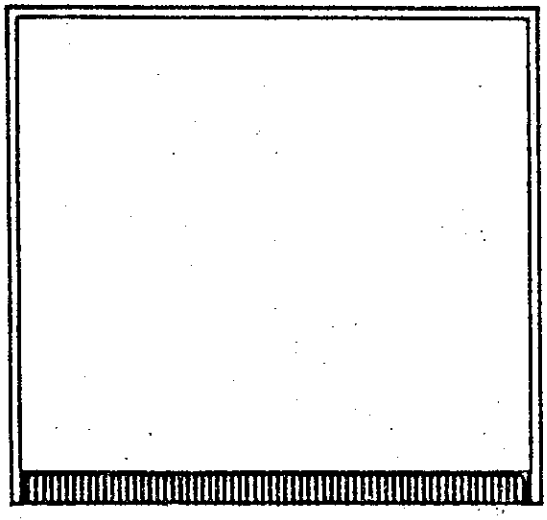

CHAUFFAG
VERWARMIN
HEIZUN
HEATIN

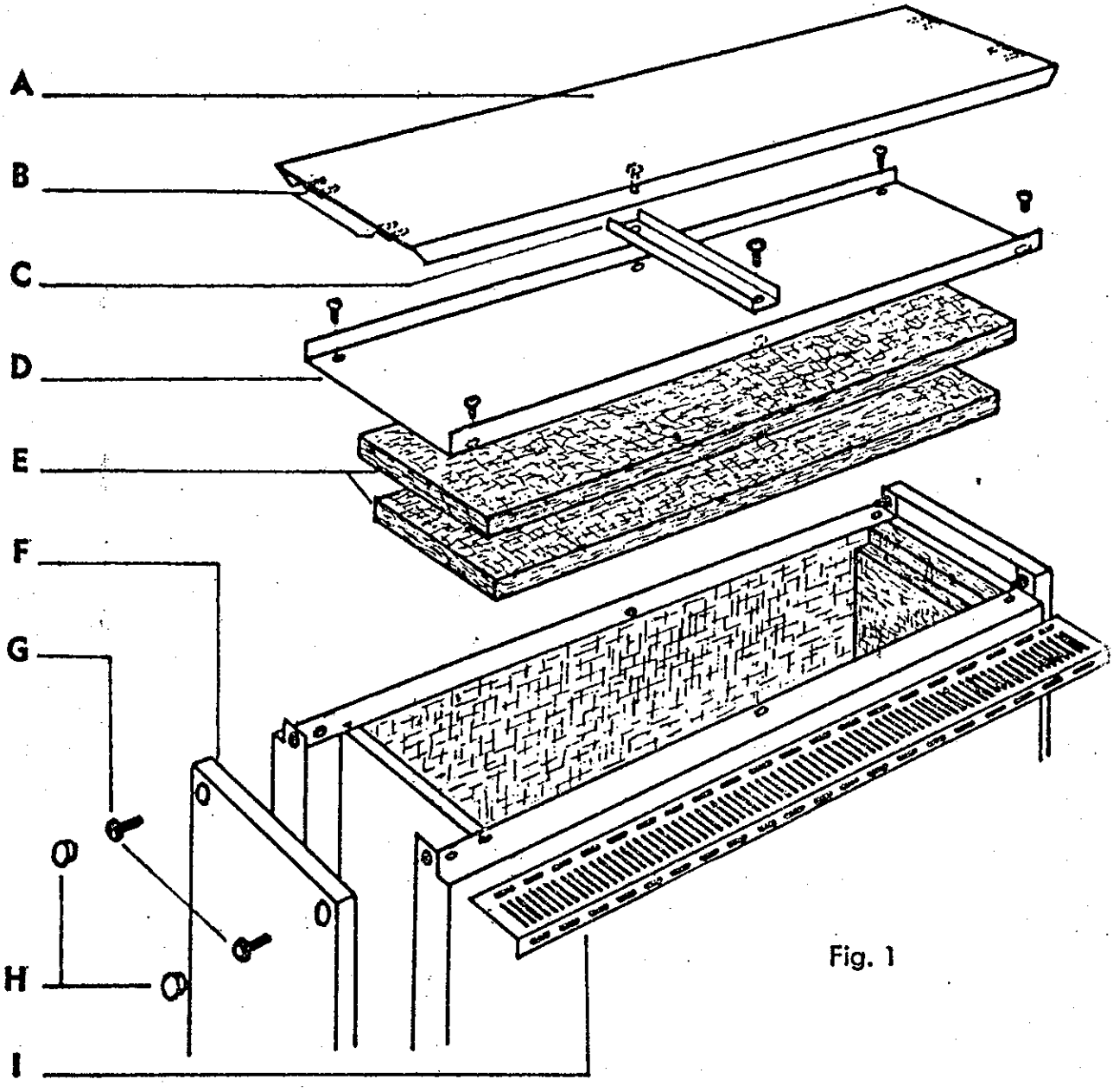

Fig. 1

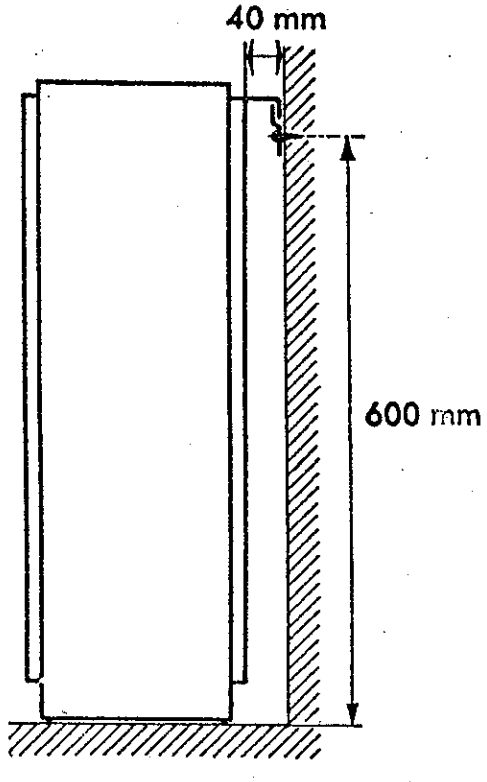

Fig. 2

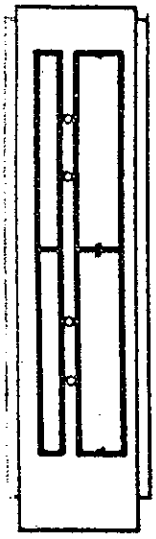

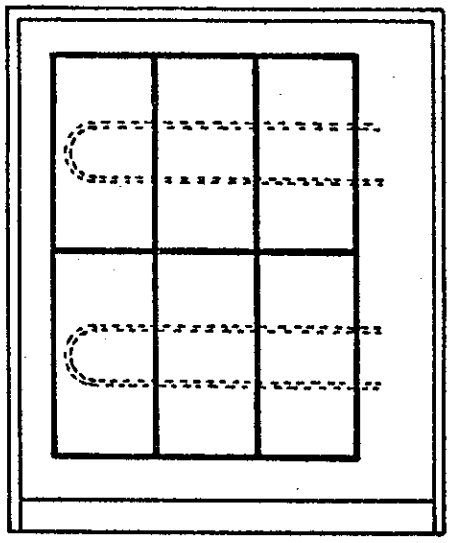

AS 12 D

AS 12 D/4

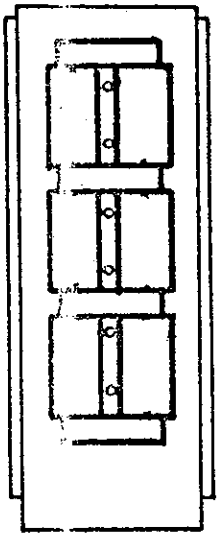

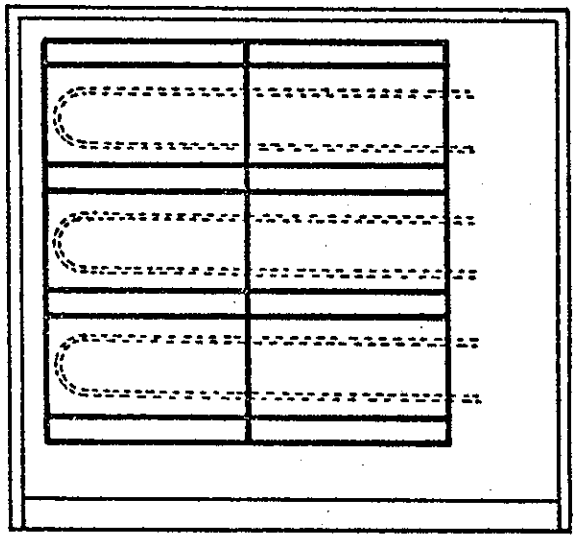

AS 19 D

AS 19 D/4

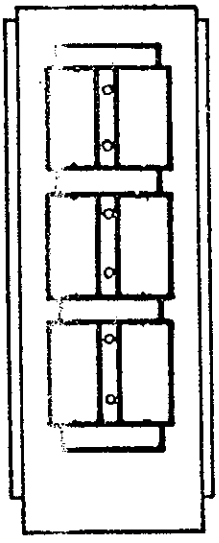

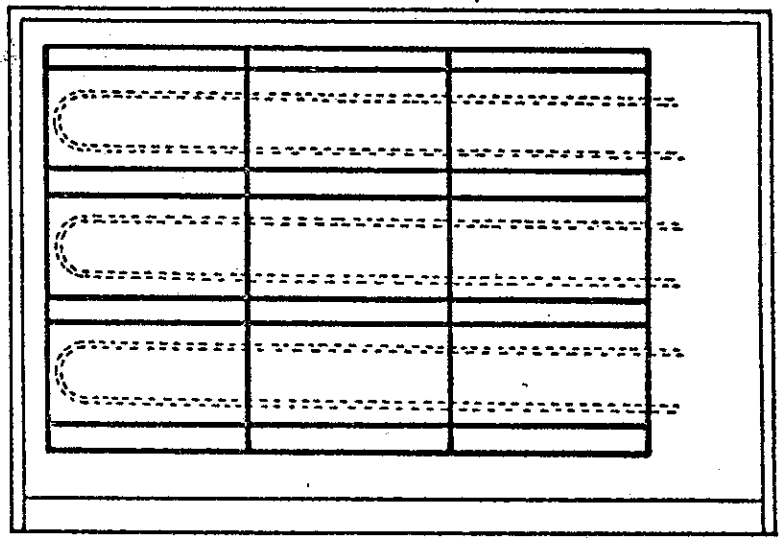

AS 30 D

AS 30 D/4

Fig. 3

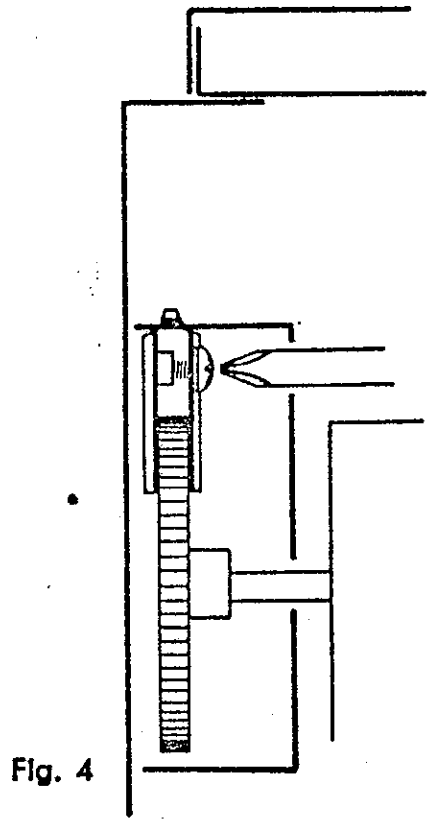

Fig. 4

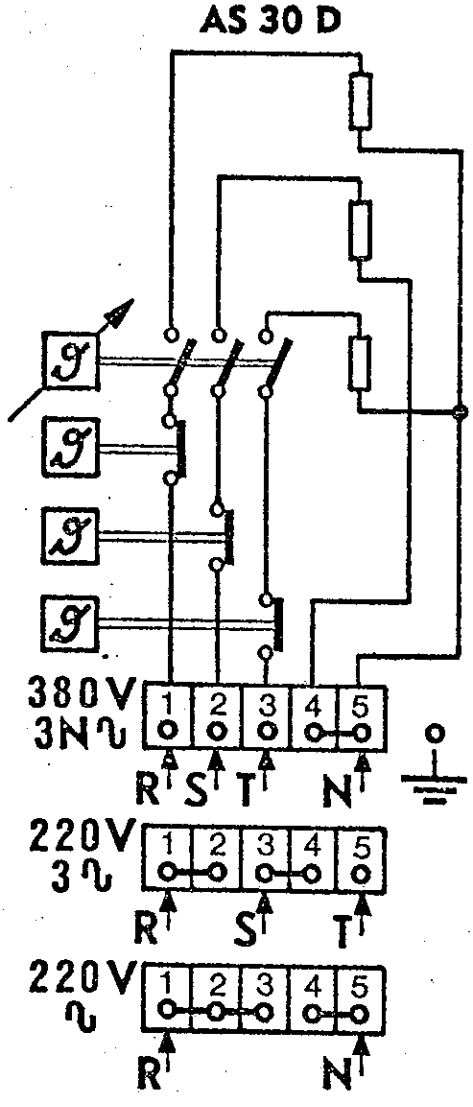

Fig. 5

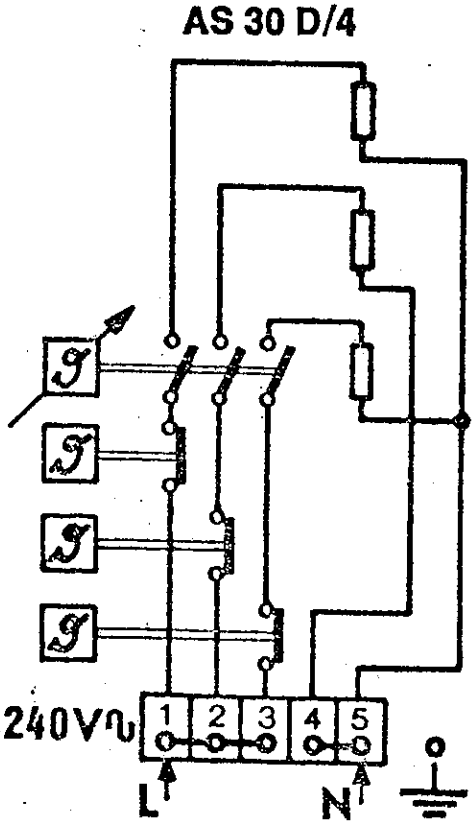

Fig. 6

INSTRUCTIONS D'INSTALLATION

A conserver par les utilisateurs successifs pour s'y référer ultérieurement.

INFORMATIONS GENERALES

— L'assemblage de l'appareil doit être exécuté par un homme de métier.
— Pour pouvoir isoler l'appareil du réseau, l'installation comportera un dispositif de séparation omnipolaire d'une distance d'ouverture de contact d'au moins 3 mm.
— Tenir l'appareil écarté du mur en utilisant le distancier (fig. 1 - I).
— Ne pas placer l'appareil dans des locaux contenant une atmosphère corrosive ou des gaz explosifs.
— Ne rien placer sur ou contre l'appareil.
— La durée nominale de charge est de 8 heures, avec possibilité de relance l'après-midi.
— Cet appareil doit être réglementairement raccordé à la terre en utilisant les bornes marquées ⏚
— Lorsque, après avoir fonctionné, un appareil est démonté, il faut lors du remontage vérifier l'état des pièces constitutives et recontrôler son bon fonctionnement.
— Poids des appareils en ordre de marche :
AS 12 D et AS 12 D/4 = 88 kg
AS 19 D et AS 19 D/4 = 151 kg
AS 30 D et AS 30 D/4 = 224 kg

PREPARATION (fig.1)

1. Enlever le panneau latéral (F) fixé à la partie supérieure par 2 vis (G) masquées par 2 bouchons (H).
2. Enlever la tablette supérieure (A). Attention aux pattes d'accrochage (B).
3. Enlever la tôle supérieure (D) et le ou les raidisseurs (C) fixés par des vis.
4. Enlever le ou les panneau(x) isolant(s) (E).
5. Enlever les cartons de calage de l'intérieur de l'appareil.
6. Etant donné leur faible profondeur, les AS 12 D et AS 12 D/4 doivent être fixés au mur (fig. 2). Percer dans le mur 2 trous de 6 mm de diamètre distants l'un de l'autre de 250 mm et à 600 mm du sol.
Fixer la réglette d'accrochage au moyen de vis et de chevilles.

MONTAGE DU NOYAU

Monter les briques suivant la fig. 3.
Les corps de chauffe ne doivent pas être démontés.

RACCORDEMENT ELECTRIQUE

Introduire le câble d'alimentation par l'entrée située au dos de l'appareil et serrer le dispositif empêchant la torsion et la traction de celui-ci.
Cette entrée est prévue pour un câble de 6 à 16 mm de diamètre.
Pour l'AS 30 D - 220/380 V, disposer correctement les barrettes de couplage entre les bornes 1-2-3-4-5 conformément au schéma de la fig. 5.
Pour l'appareil AS 30 D/4 - 240 V ∼, voir fig. 6.

REMONTAGE FINAL

Replacer le ou les panneau(x) isolant(s) (E), remonter distancier (I), tôle supérieure (D), raidisseur(s) (C).
Replacer tablette (A) et panneau latéral (F), les pattes d'accrochage (B) doivent se trouver sous le rebord supérieur des panneaux latéraux.

L'APPAREIL EST EN ORDRE DE MARCHE

Une odeur peut se dégager les premiers jours de fonctionnement.

MODE D'EMPLOI

INFORMATIONS GENERALES

Ne rien placer sur ou contre cet appareil.

REGLAGE DE LA CHARGE

Position ▲ : l'appareil ne charge pas
Zone I : charge minimum
Zone II : charge moyenne
Zone III : charge maximum.

Le bouton de commande peut être bloqué pour prévenir un déréglage accidentel du thermostat de charge, en serrant la vis du dispositif représenté à la fig. 4.

FONCTIONNEMENT DEFECTUEUX

L'appareil est froid

a) Vérifier si le bouton de commande n'est pas en position d'arrêt sur ▲
b) Contrôler les fusibles ou disjoncteurs du circuit de charge.

Si, après le contrôle, l'appareil ne fonctionne pas, faites appel à votre fournisseur ou à un électricien compétent.

INSTALLATIERICHTLIJNEN

Deze richtlijnen dienen door de gebruiker te worden bewaard.
Bij verandering van eigenaar, moeten deze voorschriften voor eventuele raadpleging worden overhandigd.

ALGEMEEN

— Opstelling en samenbouw dienen door een vakman te geschieden.
— Om de accumulatiekachel van het net af te schakelen is een meerpolige uitschakelinrichting nodig met een minimale contactopening van 3 mm.
— Het apparaat door middel van het afstandsstuk van de muur verwijderen (fig. 1 - I).
— Het gebruik van deze accumulatiekachel is niet toegestaan in vertrekken waarin corrosieve of ontplofbare gassen aanwezig zijn.
— Zorg er voor dat niets op of tegen de accumulatiekachel wordt geplaatst.
— De nominale oplaadtijd bedraagt 8 uur, met mogelijkheid tot tussentijdse heroplading tijdens de namiddag.
— De accumulatiekachel dient overeenkomstig de bestaande voorschriften via de gemerkte klemmen te worden geaard. ⏚
— Wanneer een accumulator na in bedrijf te zijn geweest wordt gedemonteerd, moeten vóór het weer samenbouwen alle onderdelen worden onderzocht en de goede werking van het geheel opnieuw nagegaan worden.
— Gewicht van de kachels in bedrijfsklare toestand :
AS 12 D en AS 12 D/4 = 88 kg
AS 19 D en AS 19 D/4 = 151 kg
AS 30 D en AS 30 D/4 = 224 kg

VOORBEREIDENDE WERKZAAMHEDEN (fig.1)

1) Neem de zijwand (F) weg, bevestigd aan de bovenkant door 2 schroeven (G), verborgen door 2 stoppen (H).
2) Verwijder het bovendeksel (A). Opgelet voor de bevestigingshaken (B).
3) Verwijder de bovenplaat (D) en de dekselsteun(en) (C), door schroeven bevestigd.
4) Verwijder de bovenste laag (lagen) isolatie (E).
5) Verwijder de kartonnen vulstukken die in het apparaat zijn aangebracht.
6) De AS 12 D en AS 12 D/4 moeten vanwege hun geringe diepte tegen de muur worden bevestigd (fig. 2).
Boor in de muur 2 gaten met een diameter van 6 mm op een onderlinge afstand van 250 mm en 600 mm vanaf de vloer.

Zet de bevestigingsstrip met schroeven en pluggen vast.

OPBOUW VAN DE KERN

Plaats de stenen zoals aangegeven in fig. 3.
Het is niet nodig de verwarmingselementen te verwijderen.

ELEKTRISCHE AANSLUITING

Voer de voedingskabel op de daarvoor voorziene plaats aan de achterkant van het apparaat in en draai de trekontlasting stevig aan.
De invoer is geschikt voor een voedingskabel met een diameter van 6 tot 16 mm.
Voor het type AS 30 D - 220/380 V dienen de verbindingsstrippen tussen de klemmen 1-2-3-4-5 overeenkomstig het schema van fig. 5 te worden aangebracht.
Zie voor het type AS 30 D/4 - 240 V wisselstroom, fig. 6.

EINDMONTAGE

Plaats de isolatie (E) terug, monteer het afstandsstuk (I), bovenplaat (D) en dekselsteun(en) (C).
Plaats het bovendeksel (A) en zijwand (F), de bevestigingshaken (B) moeten zich onder de bovenste boord van de zijwanden (F) bevinden.

DE ACCUMULATIEKACHEL IS NU VOOR GEBRUIK GEREED

De mogelijkheid bestaat dat de accumulatiekachel tijdens de eerste dagen van gebruik enige reuk verspreidt.

GEBRUIKSAANWIJZING

ALGEMEEN

Niets op of tegen de accumulatiekachel plaatsen.

REGELEN VAN HET OPLADEN

Stand ▲ : uitgeschakeld
Zone I : nominale oplading
Zone II : normale oplading
Zone III : maximale oplading.

Om te voorkomen dat de oplaadthermostaat door een toevallige oorzaak zou worden ontregeld, kan de bedieningsknop worden geblokkeerd.
Dit geschiedt door de schroef van de in fig. 4 afgebeelde blokkeerinrichting aan te draaien.

STORINGEN

De accumulatiekachel blijft koud :

a) Controleer of de bedieningsknop niet op de uitschakelstand ▲ staat.
b) Controleer de smeltveiligheden of de beveiligingsschakelaars van de nachtstroom-aansluiting

Laadt de kachel na bovenstaande controles nog steeds niet op, stel U dan met uw leverancier in verbinding of roep de hulp van een erkend installateur in.