Radiateurs à accumulation statiques
Statische akkumulatieradiatoren
Statische Speicherheizgeräte

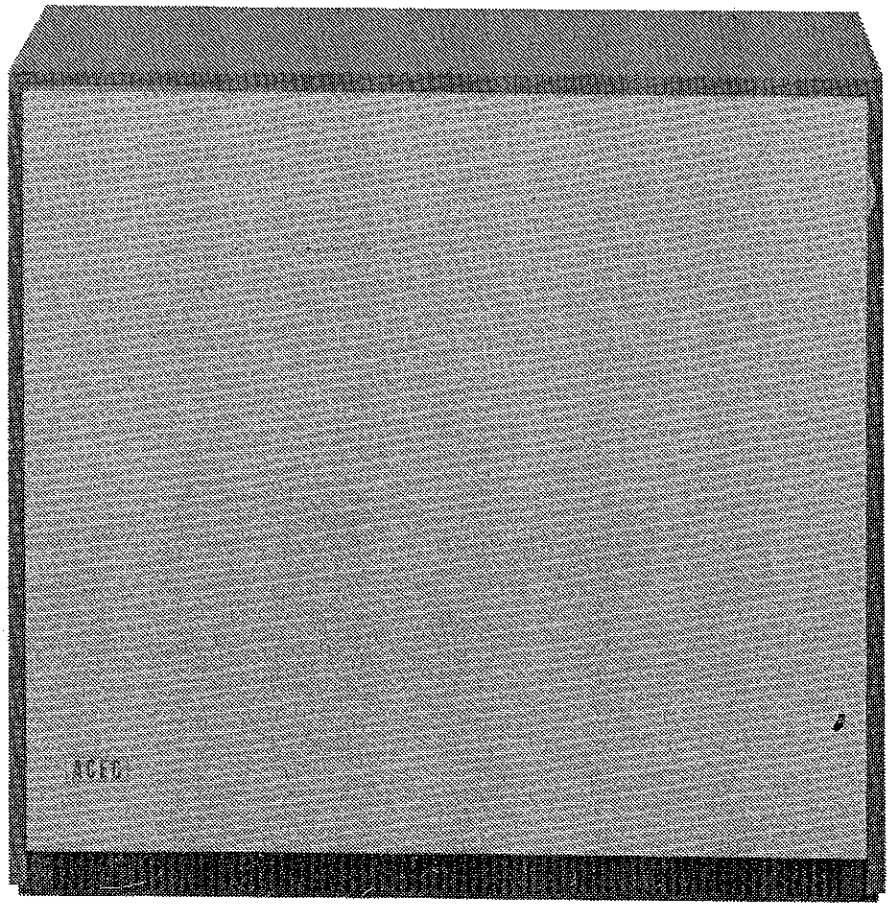

AS12G AS19G AS30G

(A conserver par les utilisateurs successifs pour s'y référer ultérieurement)

(Moet door de achtereenvolgende gebruikers bewaard worden om deze later te kunnen raadplegen)

(Die Bedienungsanleitung ist von der Benutzern des Gerätes sorgfältig aufzubewahren und bei einem Wohnungswechsel an den Nachfolger weiterzureichen).

7 CH 1941

INSTRUCTIONS D'INSTALLATION

Recommandations générales

- Le montage et le raccordement de cet appareil doivent être réalisés par un homme de métier.
- L'appareil ne peut être installé dans des locaux contenant une atmosphère corrosive, des gaz explosifs ou des poussières inflammables.
- Il faudra également veiller à ne rien placer contre l'appareil ou dessus. Attention notamment aux rideaux et tentures. Respecter au minimum les distances indiquées figure 1.
- L'appareil AS12G doit être nécessairement fixé au mur.
- Pour pouvoir isoler l'appareil du réseau, l'installation comportera un dispositif de séparation omnipolaire d'une distance d'ouverture de contacts d'au moins 3 mm.
- Il sera réglementairement raccordé à la terre en utilisant les bornes marquées ⏚
- Ce radiateur est prévu pour une durée de charge nominale de 8 heures.
- Lorsque après avoir fonctionné, un appareil est démonté pour être utilisé en un autre endroit, l'installateur doit vérifier l'état des pièces constitutives et recontrôler son bon fonctionnement pendant la première charge.

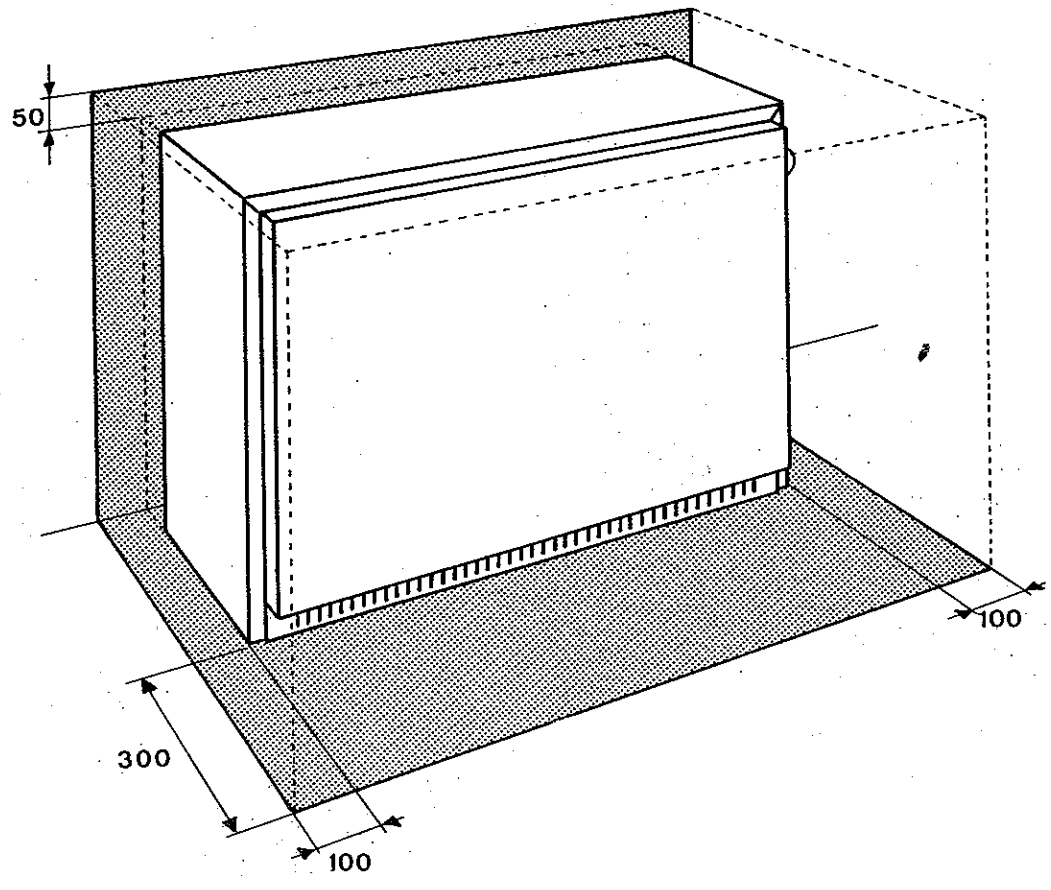

Fig. - Abb.1

INSTALLATIE INSTRUKTIES

Algemene aanbevelingen

- Montage en aansluiting van dit toestel moeten door een vakman gedaan worden.
- Het toestel mag niet in vertrekken opgesteld worden waar een corroderende atmosfeer, ontplofbare gassen of ontbrandbaar stof aanwezig zijn.
- Ook moet erop gelet worden dat niets tegen of op het toestel geplaatst wordt. Let met name op gordijnen en overgordijnen. Minstens de in figuur 1 aangegeven afstanden in acht nemen.
- Het is noodzakelijk het toestel AS12G tegen de muur te bevestigen.
- Om het toestel van het stroomnet af te schakelen, moet de installatie voorzien worden van een veelpolige scheidingsinrichting met een openingsafstand van de kontakten van minstens 3 mm.
- Het toestel moet volgens de voorschriften geaard worden met gebruikmaking van de met ⏚ gemerkte klemmen.
- Deze radiator is voorzien voor een nominale laadduur van 8 uur.
- Wanneer het toestel, nadat het gewerkt heeft, gedemonteerd wordt om op een andere plaats gebruikt te worden, moet de installateur de toestand van de bestanddelen nagaan en de goede werking van het toestel tijdens de eerste laadfaze opnieuw kontroleren.

INSTALLATIONS ANLEITUNG

Allgemeine Hinweise

- Die montage und der Anschluss des Gerätes sind von einem Fachmann auszuführen.
- Das Gerät darf grundsätzlich nicht in Räumen aufgestellt werden wo : Korrosivstoffe, explosive Gase oder brennbarer Staub in der Ungebungsluft enthalten sind.
- Bei der Aufstellung des Gerätes ist mindestens der in Abb. 1 angegebene Sicherheitsabstand einzuhalten.
- Ausserdem dürfen keine Gegenstände auf oder gegen das Gerät gelegt oder gestellt werden. Besondere Vorsicht ist bei Gardinen und Vorhängen geboten.
- Das Gerät AS12G muss an der Wand befestigt werden.
- Die allpolige Trennung des Gerätes von dem elektrischen Versorgungsnetz muss durch eine Schalteinheit mit einem kontaktabstand von mindestens 3 mm gewährleistet sein.
- Das gerät muss vorschriftsmässig geerdet werden (Klemmen ⏚)
- Das gerät ist für eine Nennladezeit von 8 stunden.
- Für Geräte die bereits in Betrieb gewesen sind, und für den Einsatz an einer anderen Stelle wieder montiert werden, gelten die wie vor beschriebenen Massnahmen. Ausserdem sollte bei der Montage der Zustand der einzelnen Bauelemente geprüft und die Funktion des Gerätes während der ersten Ladung Kontrolliert werden.

Caracéristiques techniques

Type	AS 12 G	AS 19 G	AS 30 G
Puissance (kw)	1,2	1,95	3
Longueur (mm)	575	700	950
Hauteur (mm)	650	650	650
Epaisseur (mm)	180	255	255
Poids (kg)	88	151	224

Technische kenmerken

Type	AS 12 G	AS 19 G	AS 30 G
Vermogen (kw)	1,2	1,95	3
Lengte (mm)	575	700	950
Hoogte (mm)	650	650	650
Dikte (mm)	180	255	255
Gewicht (kg)	88	151	224

Technische Daten

Type	AS 12 G	As 19 G	AS 30 G
Leistung (kw)	1,2	1,95	3
Länge (mm)	575	700	950
Hohe (mm)	650	650	650
Tiefe (mm)	180	255	255
Gewicht (kg)	88	151	224

Préparation de l'appareil

1) Enlever le panneau latéral G fixé par 2 vis H masquées par 2 bouchons I.
2) Enlever la tablette A en faisant attention aux pattes d'accrochages B.
3) Enlever le couvercle E et le ou les raidisseurs D fixés par vis.
4) Enlever les panneaux isolants supérieurs F.
5) Retirer le sachet contenant vis et accesoires.
6) Enlever les cartons de calage à l'intérieur de l'appareil.
7) Pour fixation au mur de l'AS 12 G, forer 2 trous de 6 mm Ø à une hauteur de 595 mm.
   Fixer les équerres au mur en utilisant les vis et les chevilles fournies avec l'appareil. On n'accrochera définitivement l'appareil qu'après le raccordement.

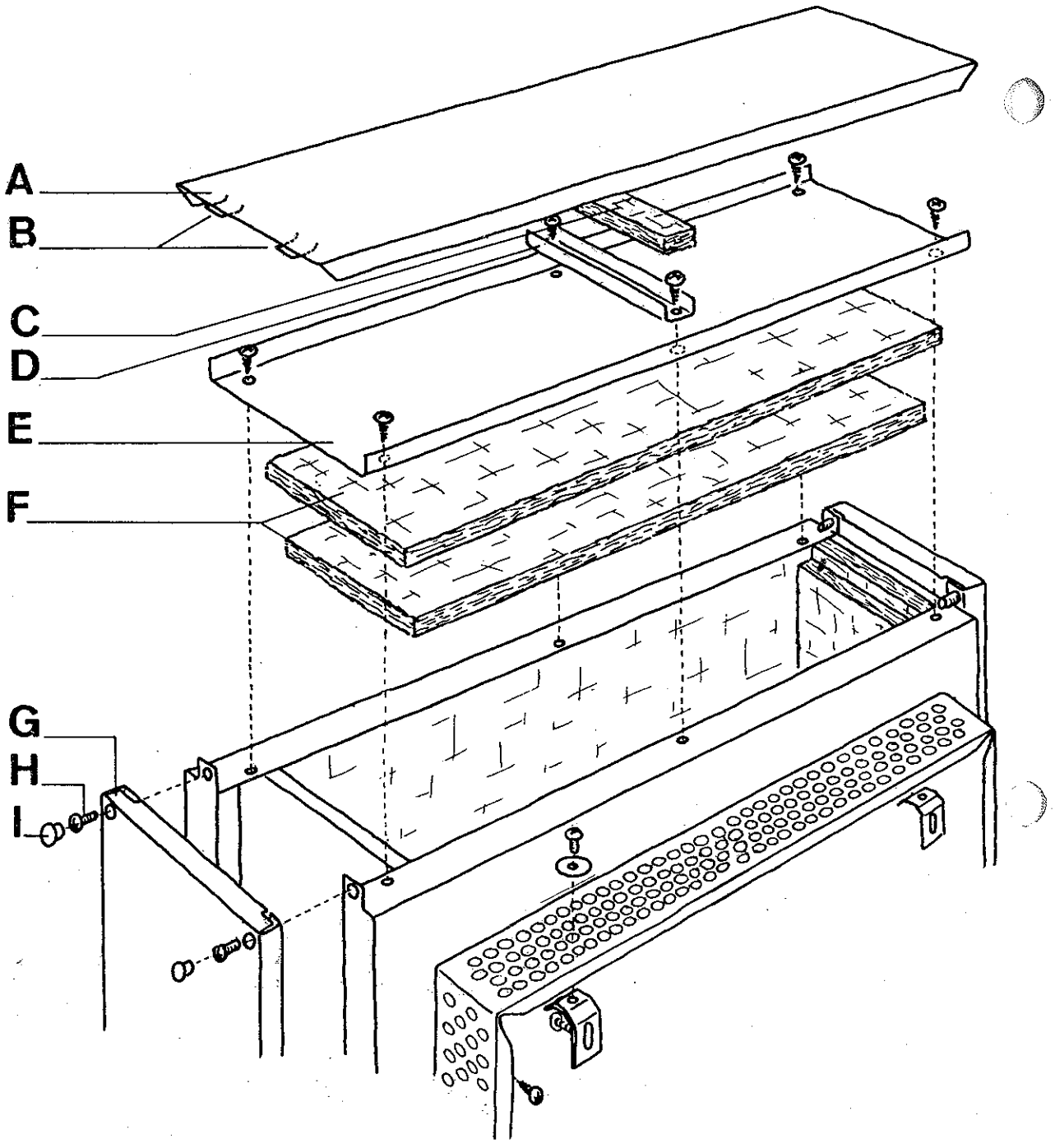

Fig. - Abb. 2

Voorbereiding van het toestel

1) Het zijpaneel G, bevestigd door 2 schroeven H die door 2 doppen I bedekt zijn, verwijderen.
2) De dekplaat A verwijderen waarbij op de aanhechtklemmen B gelet moet worden.
3) Het deksel E en de versteviger(s) D verwijderen. Zij zijn met schroeven bevestigd.
4) De bovenste isolatiepanelen F verwijderen.
5) Het zakje met de schroeven en toebehoren wegnemen.
6) De kartonnen klemstukken in het toestel zelf verwijderen.
7) Voor de bevestiging van de AS 12 G tegen de muur, 2 gaten met een diameter van 6 mm boren, op een hoogte van 595 mm. De bevestigingshoeken tegen de muur aanbrengen met begruikmaking van de bij het toestel geleverde schroeven en pluggen.
   Pas na de elektrische aansluiting het toestel definitief vastzetten.

Vorbereitung

1) Die Seitenwand G abnehmen; dazu die Schrauben H unter den beiden Kappen I lösen.
2) Die Abdeckplatte A mit den Steklaschen B vorsichtig herausziehen.
3) Den Deckel E und die durch Schrauben befestigte(n) Versteifung(en) D abnehmen.
4) Die oberen Isolierungsplatten F abnehmen.
5) Den Beutel mit den Schrauben und dem Zubehör Herausnehmen.
6) Die Füllpappe aus dem Geräteinnern entfernen.
7) Zur Befestigung des AS 12 G an der Wand, zwei Löcher von je 6 mm Ø in der Wandhöhe 595 mm bohren. Die Winkeleisen mit den mit dem Gerät mitgelieferten Schrauben und Dübeln an der Wand befestigen.
   Die endgültige Anbringung des Gerätes erfolgt nach dem elektrischen Anschluss.

Raccordement électrique

- Introduire le câble d'alimentation par l'entrée située au dos de l'appareil et serrer le dispositif empêchant la torsion et la traction de celui-ci.
- Cette entrée est prévue pour un câble de 6 à 16 mm de diamètre.
- Pour l'AS 30 G - 220/380 V, disposer correctement les barrettes de couplage entre les bornes 1-2-3-4-5 conformément au schéma de la fig. 3.

Fig. - Abb. 3

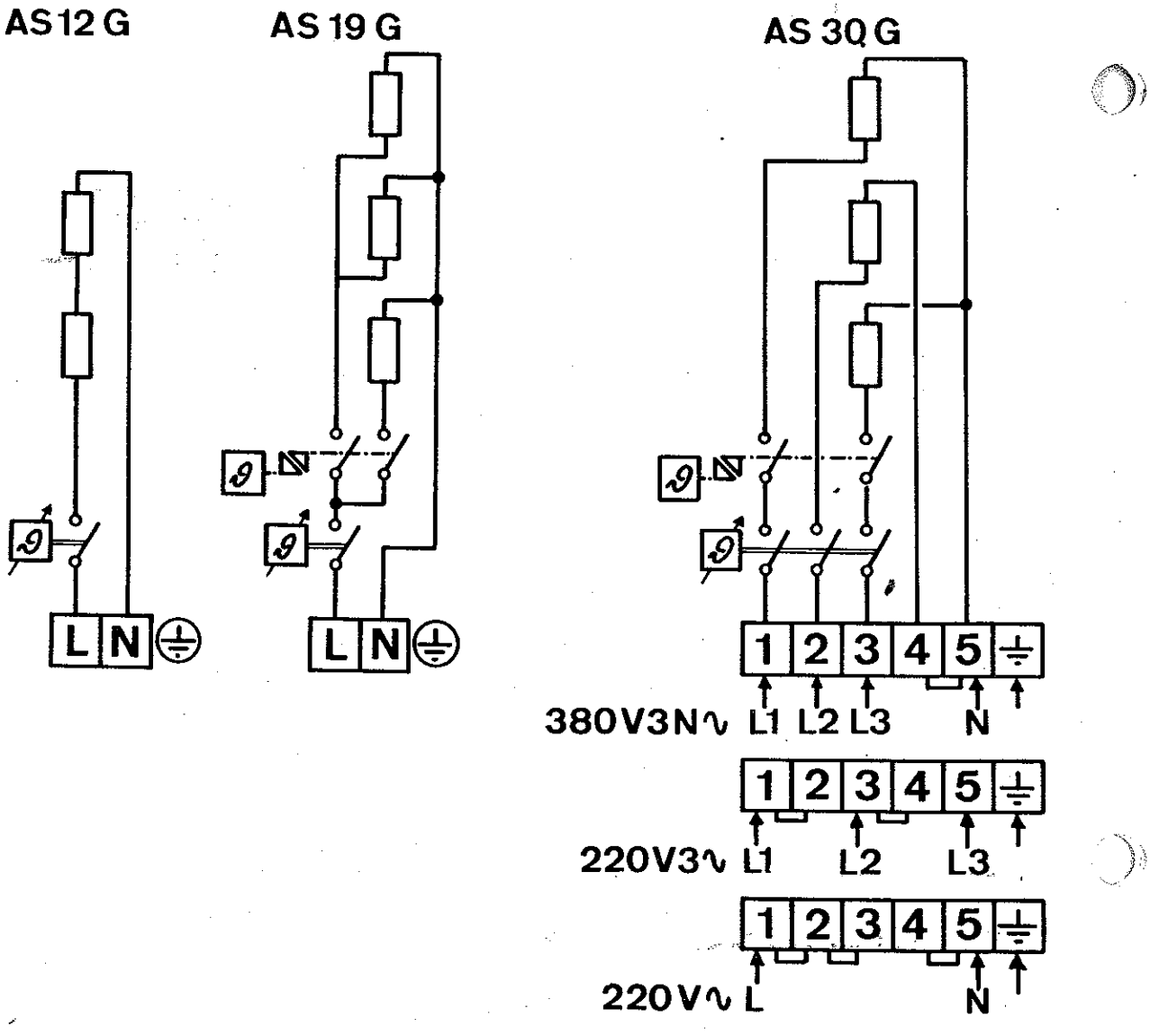

Fixation murale de l'AS 12 G

Fixer l'appareil aux équerres par son distancier en utilisant les vis métriques et les rondelles à revêtement plastique (Fig. 2).

Elektrische aansluiting

- Voer de voedingskabel op de daarvoor voorziene plaats aan de achterkant van het apparaat in en draai het dispositief dat trek en wringing van de kabel vermijdt stevig aan.
- De invoer is geschikt voor een voedingskabel met een diameter van 6 tot 16 mm.
- Voor het type AS 30 G - 220/380 V dienen de verbindingsstrippen tussen de klemmen 1-2-3-4-5 overeenkomstig het schema van Fig. 3 te worden aangebracht.

Elektrischer Anschluss

- Die Zuleitungskabel in die Kabeleinführungen rechts an der Geräterückwand einziehen; Zugentlastung und Verdrehungsschutz festziehen.
- Diese Einführungen sind für Kabel mit einem Durchmesser von 6-16 mm vorgesehen.
- Beim Anschluss der Geräte AS 30 G - 220/380 V - die richtige Lage der Schaltbrücken beachten (Schaltbild Abb. 3).

Muurbevestiging van de AS 12 G

Het toestel met zijn afstandstuk bevestigen op de bevestigingshoeken met gebruikmaking van de metrische schroeven en de onderlegplaatjes met kunststof bekleding (Fig. 2).

Befestigung des AS12G Gerätes an der Wand

Das Speicherheizgerät mit dem Distanzhalter an den Winkeleisen mittels der mitgelieferten metrischen Schrauben und der Kunststoffscheiben befestigen (Abb. 2).

Montage du noyau

- Monter les briques suivant la fig. 4.
- Les Corps de chauffe ne doivent pas être démontés.

Fig. - Abb. 4

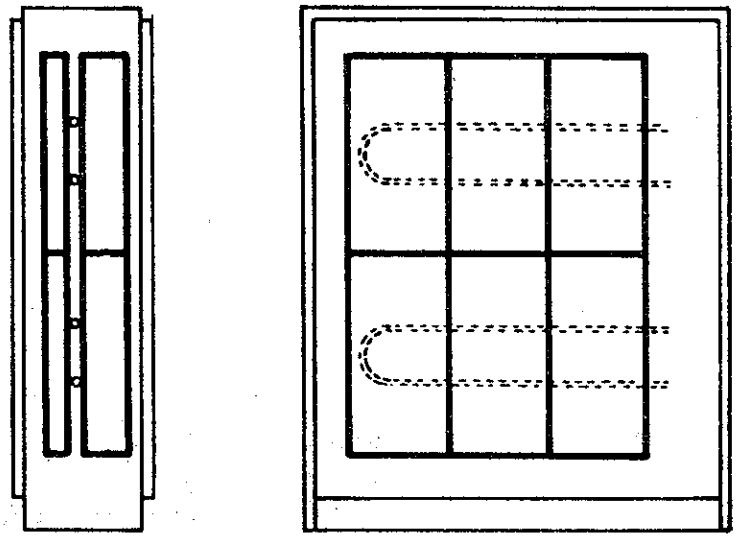

AS 12 G

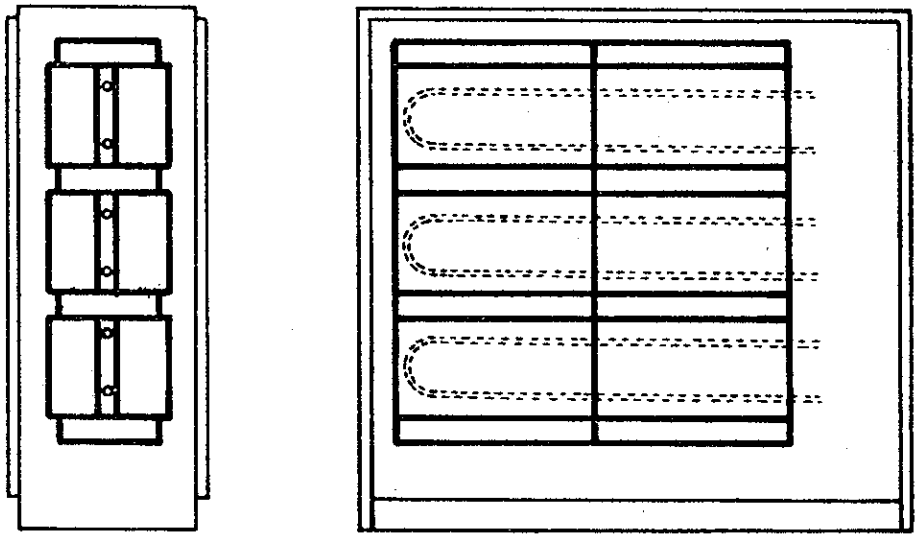

AS 19 G

Remontage final (voir fig. 2).

Replacer les panneaux isolants F sur le noyau, le couvercle E, le ou les raidisseurs D, y placer le morceau de laine de roche C pour éviter le contact entre les tôles.
Replacer la tablette et le panneau latéral; les pattes d'accrocher B doivent se trouver sous le rebord supérieur des panneaux latéraux.
L'appareil est en ordre de marche.
Une odeur peut se dégager les premiers jours de fonctionnement.

Opbouw van de kern

- Plaats de stenen zoals aangegeven in fig. 4.
- Het is niet nodig de verwarmingselementen te verwijderen.

Montage des Speicherkerns

- Die Steine nach Abb. 4 einlegen.
- Die Heizkörper brauchen dabei nicht herausgenommen zu werden.

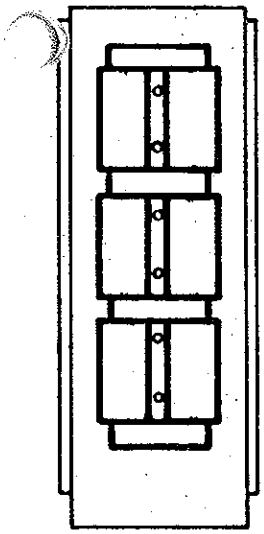

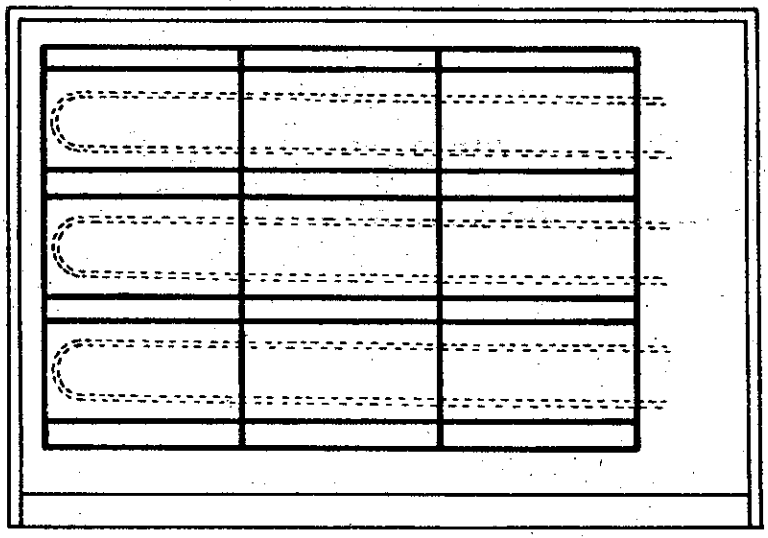

AS 30 G

Definitieve hermontage (zie fig. 2).

De isolatiepanelen F op de kern, het deksel E, de verstevigers D weer plaatsen en hierop het stukje rotswol C aanbrengen om het kontakt tussen de platen te vermijden. De dekplaat en het zijpaneel weer aanbrengen; de aanhechtklemmen B moeten zich onder de bovenste rand van de zijpanelen bevinden.
Het toestel is nu gereed om te werken.
Het is mogelijk dat tijdens de eerste dagen van het werken een geur afgegeven wordt.

Zusammenbau (Siehe Abb. 2).

Die Isolierungsplatten F auf den Speicherkern legen, dann den Deckel E und die Versteifung(en) D einsetzen und anschliessend die Mineralwolle C zur Isolierung der Bleche auflegen. Die Abdeckplatte A und die Seitenwand G befestigen. Dabei die Stecklaschen B fest unter den oberen Rand der Seitenwände einschieben.
Das Gerät ist jetzt betriebsfertig.
Die in den ersten Betriebstagen auftretende Geruchentwicklung ist normal. Gut Lüften.

MODE D'EMPLOI

Informations générales

Ne rien placer sur ou contre cet appareil.

Réglage de la charge

Position : l'appareil ne charge pas
Zone I : charge miminum
Zone II : charge moyenne
Zone III : charge maximum.

Le bouton de commande peut être bloqué pour prévenir un déréglage accidentel du thermostat de charge, en serrant la vis du dispositif.

Fonctionnement défectueux

L'appareil est froid

a) Vérifier si le bouton de commande n'est pas en position d'arrêt sur ▲

b) Contrôler les fusibles ou disjoncteurs du circuit de charge.

Si, après le contrôle, l'appareil ne fonctionne pas, faites appel à votre fournisseur ou à un électricien compétent.

GEBRUIKSAANWIJZING

Algemeen

Niets op of tegen de accumulatiekachel plaatsen.

Regelen van het opladen

Stand : Uitgeschakeld
Zone I : zwakke lading
Zone II : gemiddelde lading
Zone III : maximale lading

Om te voorkomen dat de oplaadthermostaat door een toevallige oorzaak zou worden ontregeld, kan de bedieningsknop worden geblokkeerd.
Dit geschiedt door de schroef van de blokkeerinrichting aan te draaien.

Storingen

De accumulatiekachel blijft koud :

a) Controleer of de bedieningsknop niet op de uitschakelstand ▲ staat.

b) Controleer de smeltveiligheden of de beveilingsschakelaars van de nachtstroomaansluiting.

Laadt de kachel na bovenstaande controles nog steeds niet op, stel U dan met uw leverancier in verbinging of roep de hulp van een bekwaam elektrieker in.

GEBRAUCHSANWEISUNG

Allgemeines

Nichts gegen oder auf das Gerät stellen oder legen.

Aufladeregelung

Stellung : das Gerät ist ausser Betrieb
Bereich I : Schwache Aufladung
Bereich II : mittlere Aufladung
Bereich III : volle Aufladung.

Sollte zum Beispiel bei automatischer Laderegelung oder in Schulen ein Blockieren der Einstellung erwünscht sein, kann dieses durch Festziehen der Schraube, geschelen.

Uberprüfungshinweise bei Funktionsstörung

Das Gerät bleibt kalt :

a) Prüfen, ob der Bedienungsknopf nicht auf Position ▲ steht.

b) Prüfen, ob die Sicherungen oder LS-Schalter in Ordnung sind.

Falls das Gerät nach diesen Uberprüfungen noch nicht funktionstüchtig ist, sollten Sie Ihren Lieferanten oder den Kundendienst hinzuziehen.