Radiateur à accumulation type statiques

Instructions d' installation
(A conserver par les utilisateurs successifs pour s' y référer ultérieurement)

Statische akkumulatie radiator

Installatieinstrukties
(Moet door de achtereenvolgende gebruikers bewaard worden om deze later te kunnen raadplegen)

AS 1214 GF 1

AS 2124 GF 1

AS 3338 GF 1

7CH2376
9/94

ABES Heating vous félicite d'avoir fait le choix de cet appareil de chauffage et vous souhaite beaucoup de satisfaction lors de son utilisation.

RECOMMANDATIONS GENERALES

- L'installation est à la charge de l'acheteur. La Société ne répond pas des dommages causés par une mauvaise installation et par le non respect des instructions se trouvant dans cette notice. En particulier, il faut que :

  - le branchement électrique soit conforme aux indications figurant au paragraphe correspondant;
  - l'installation soit effectuée par un personnel qualifié.

- L'appareil ne peut être installé dans des locaux contenant une atmosphère corrosive, des gaz explosifs ou des poussières inflammables.

- Il faudra également veiller à ne rien placer contre l'appareil ou dessus. Attention notamment aux rideaux et tentures. Respecter au minimum les distances indiquées fig.1.

- Les appareils doivent être nécessairement fixés au mur.

- Pour pouvoir isoler l'appareil du réseau, l'installation comportera un dispositif de séparation omnipolaire d'une distance d'ouverture de contacts d'au moins 3 mm.

- Il sera réglementairement raccordé à la terre en utilisant la borne marquée

- Ce radiateur est prévu pour une durée de charge nominale de 9 heures.

- Lorsque, après avoir fonctionné, un appareil est démonté pour être utilisé en un autre endroit, l'installateur doit vérifier l'état des pièces constitutives et recontrôler son bon fonctionnement pendant la première charge.

CARACTERISTIQUES TECHNIQUES

Type	AS 1214 GF	AS 2124 GF	AS 3338 GF
Puissance (kW)	1,2 (0,8)	2,1 (1,4)	3,3 (2,06)
Longueur (mm)	670	1040	1420
Hauteur (mm)	650	650	650
Epaisseur (mm)	135	135	135
Poids (kg)	110	190	280

ABES Heating feliciteert U met de keuze van dit verwarmingstoestel en wenst U veel geluk met het gebruik ervan.

ALGEMENE AANBEVELINGEN:

- De installatie geschiedt ten laste van de koper. De maatschappij neemt geen verantwoordelijkheid voor schade, veroorzaakt door verkeerd gebruik en door het niet in acht nemen van de aanwijzingen die dit boekje bevat, in het bijzonder :

  - de elektrische verbinding moet corresponderen met de specifikatie in de desbetreffende paragraaf;
  - de installatie dient door gekwalificeerde vaklui te worden uitgevoerd.

- Het toestel mag niet in vertrekken opgesteld worden waar een corroderende atmosfeer, ontploffingsgassen of ontbrandbare stof aanwezig zijn.

- Ook moet erop gelet worden dat niets tegen of op het toestel geplaatst wordt. Let met name op gordijnen en overgordijnen. Minstens de in figuur 1 aangegeven afstanden in acht nemen.

- Het is noodzakelijk de toestellen tegen de muur te bevestigen.

- Om het toestel van het stroomnet af te schakelen, moet de installatie voorzien worden van een veelpolige scheidingsinrichting met een openingsafstand van de kontakten van minstens 3 mm.

- Het toestel moet volgens de voorschriften geaard worden met gebruikmaking van de met gemerkte klem.

- Deze radiator is voorzien voor een nominale laadduur van 9 uur.

- Wanneer het toestel, nadat het gewerkt heeft, gedemonteerd wordt om op een andere plaats gebruikt te worden, moet de installateur de toestand van de bestanddelen nagaan en de goede werking van het toestel tijdens de eerste laadfaze opnieuw kontroleren.

TECHNISCHE KENMERKEN

Type	AS 1214 GF	AS 2124 GF	AS 3338 GF
Vermogen	1,2 (0,8)	2,1 (1,4)	3,3 (2,06)
Lengte (mm)	670	1040	1420
Hoogte (mm)	650	650	650
Dikte (mm)	135	135	135
Gewicht (kg)	110	190	280

PREPARATION DE L' APPAREIL (FIG. 2)

1. Enlever le panneau latérel G fixé par 2 vis H.

2. Enlever l' ensemble tablette A/panneau gauche en faisant attention aux pattes d'accrochage B.

3. Enlever le couvercle E fixée par vis.
   Enlever les panneaux isolants supérieurs F.

4. Enlever les cartons de calage à l'intérieur de l'appareil, et retirer le sachet contenant vis et accessoires.

5. Pour la fixation au mur, forer deux trous de 6 mm Ø à une hauteur de 595 mm.
   Entre axe X = 450 mm pour l'AS 1214 GF (fig. 2)
   Entre axe X = 825 mm pour l'AS 2124 GF (fig. 2)
   Entre axe X = 1195 mm pour l'AS 3338 GF (fig. 2)
   Fixer les équerres au mur en utilisant les vis et les chevilles fournies avec l'appareil. On n'accrochera définitivement l'appareil qu'après le raccordement.

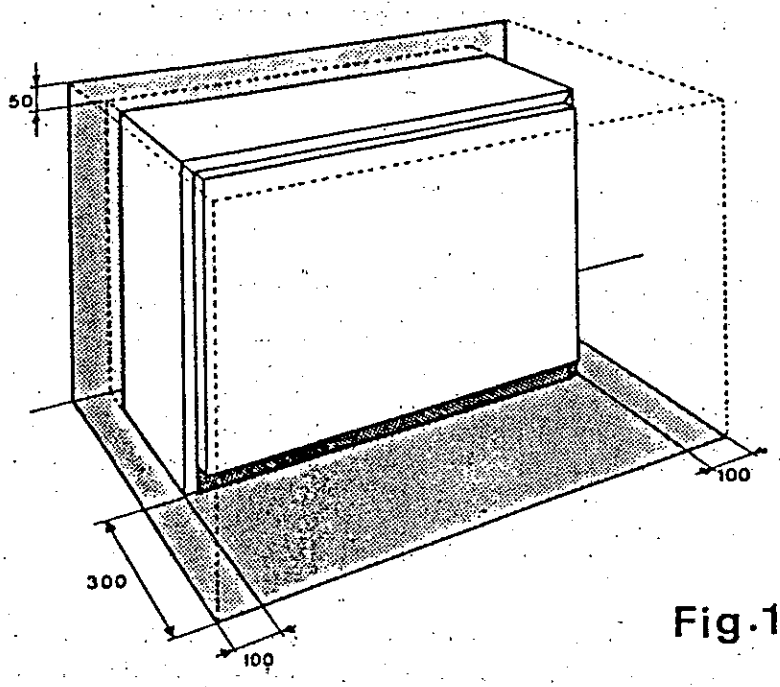

Fig.1

VOORBEREIDING VAN HET TOESTEL: (FIG. 2)

1. Het zijpaneel G, bevestigd door 2 schroeven H verwijderen.

2. De dekplaat A verwijderen waarbij op de aanhechtklemmen B gelet moet worden.

3. Het deksel E dat met schroeven bevestigd is, verwijderen.

4. De bovenste isolatiepanelen F verwijderen.

5. Het zakje met de schroeven en toebehoren wegnemen.

6. De kartonnen klemstukken in het toestel zelf verwijderen.

7. Voor de bevestiging tegen de muur, 2 gaten met een diameter van 6 mm boren, op een hoogte van 595 mm.
   Lengte X = 450 mm voor de AS 1214 GF (fig. 2)
   Lengte X = 825 mm voor de AS 2124 GF (fig. 2)
   Lengte X = 1195 mm voor de AS 3338 GF (fig. 2)
   De bevestigingshoeken tegen de muur aanbrengen met gebruikmaking van de bij het toestel geleverde schroeven en pluggen. Pas na de elektrische aansluiting het toestel definitief vastzetten.

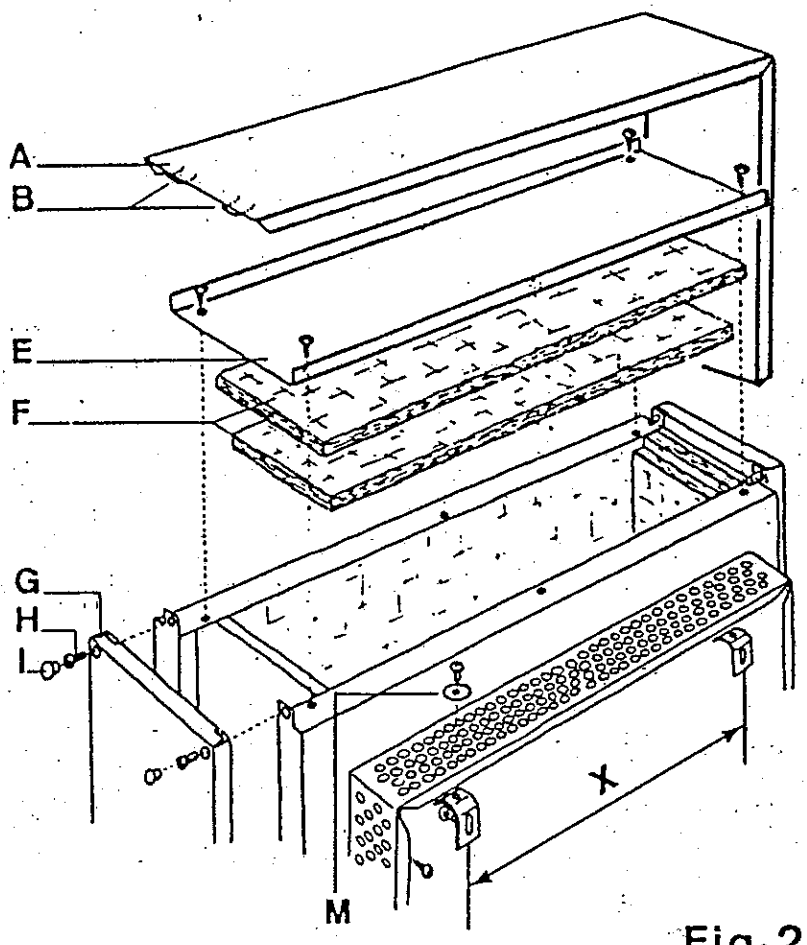

Fig.2

RACCORDEMENT ELECTRIQUE

Introduire le câble d' alimentation par le passe câble .

Alimentation de puissance: Bornes: 1, 2, 3, 4 et 5

Dans le cas de l' alimentation en 400 V, il est indispensable de raccorder le neutre (borne N)
Les tableaux ci-dessous donne à titre indicatif la section minimale des câbles en fonction de la puissance de l' appareil et de la tension du réseau.
Il y a lieu néanmoins de se conformer aux réglementations d' installation: Il faudra disposer les barrettes de couplage et raccorder sur le bornier inférieur.

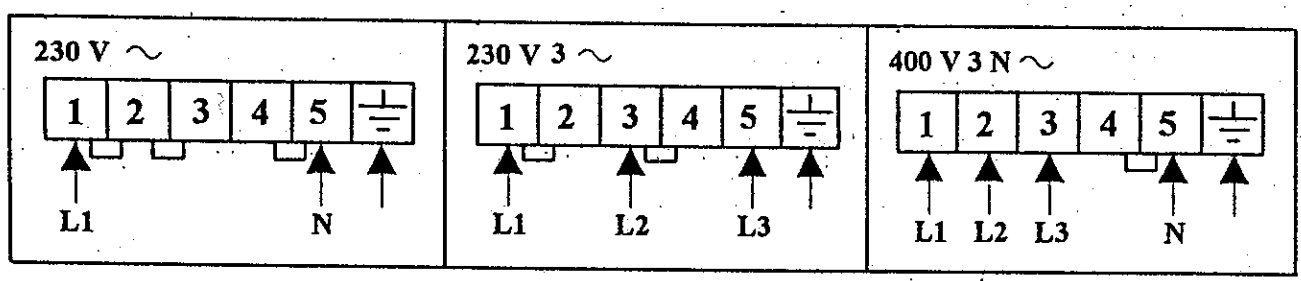

L' appareil est prévu pour fonctionner sur:
- tarif exclusif nuit
- tarif exclusif nuit avec relance de 2 h.
- tarif EHP ou trihoraire.

a) tarif exclusif nuit (avec ou sans relance):

les pontages doivent être sur la position "9+2" (position départ d' usine)

230 V ~

PUISSANCE VERMOGEN	INTENSITE STROOMSTERKTE	SECTION DE CABLES KABELDOORSNEDE
AS1214 - 1,2 kW	5,2 A	2,5 mm²
AS2124 - 2,1 kW	9,1 A	2,5 mm²
AS3338 - 3,3 kW	14,3 A	2,5 mm²

230 V. 3 ~

PUISSANCE VERMOGEN	INTENSITE - STROOMSTERKTE			SECTION CABLES KABELDOORSNEDE
	L1	L2	L3	
AS1214 - 1,2 kW	3,0 A	3,0 A	3,0 A	2,5 mm²
AS2124 - 2,1 kW	5,3 A	5,3 A	5,3 A	2,5 mm²
AS3338 - 3,3 kW	9,5 A	9,5 A	6,2 A	2,5 mm²

ELEKTRISCHE AANSLUITING

De stroomtoevoerkabel via de kabeldoorgang invoeren.

Vermogensvoeding: Klemmen: 1, 2, 3, 4 en 5

Bij een voeding van 400 V, moet de nulleider (klem N) beslist aangesloten worden.
Onderstaande tabels geven als voorbeeld de minimum doorsnede van de kabels afhankelijk van het vermogen van het toestel en de netspanning.
Men dient zich evenwel naar de instalatiereglementteringen te schikken. De koppeling-strippen moeten op de onderste klemmenplaat geplaatst en aangesloten worden.
(zie fig.)

Het toestel is voorzien voor gebruik op:
- uitsluitend nachttarief
- uitsluitend nachttarief met 2 u. bijlading
- EHP of drievoudig uurtarief

a) uitsluitend nachttarief (met of zonder bijlading):

de overbruggingen moeten op stand "9+2" blijven (stand geplaatst in fabriek)

400 V. 3N ~

PUISSANCE VERMOGEN	INTENSITE - STROOMSTERKTE				SECTION CABLES KABELDOORSNEDE
	L1	L2	L3	N	
AS1214 - 1,2 kW	1,74 A	1,74 A	1,74 A	-	2,5 mm²
AS2124 - 2,1 kW	3,04 A	3,04 A	3,04 A	-	2,5 mm²
AS3338 - 3,3 kW	3,59 A	7,17 A	3,59 A	3,59 A	2,5 mm²

b) tarif EHP ou trihoraire :

AS1214 et AS2124: enlever le pontet "9 + 2".
AS3338: déplacer les pontets "9 + 2" vers position "EHP"

230 V

PUISSANCE VERMOGEN	INTENSITE STROOMSTERKTE	SECTION DE CABLES KABELDOORSNEDE
AS1214 - 0,8 kW	3,5 A	2,5 mm²
AS2124 - 1,4 kW	6,1 A	2,5 mm²
AS3338 - 2,06 kW	8,95 A	2,5 mm²

230 V. 3

PUISSANCE VERMOGEN	INTENSITE - STROOMSTERKTE			SECTION CABLES KABELDOORSNEDE
	L1	L2	L3	
AS1214 - 0,8 kW	1,74 A	1,74 A	3,01 A	2,5 mm²
AS2124 - 1,4 kW	3,0 A	3,0 A	5,3 A	2,5 mm²
AS3338 - 2,06 kW	4,7 A	4,7 A	6,2 A	2,5 mm²

FIXATION MURALE

Fixer l'appareil aux équerres par son distancier en utilisant les vis métriques et les rondelles à revêtement plastique M (fig. 2).

b) EHP of drievoudig uurtarief:

AS1214 en AS2124: de overbrugging "9 + 2" moet verwijderd worden.
AS3338: de overbruggingen "9 + 2" moeten verplaatst worden naar stand "EHP".

400 V. 3N

PUISSANCE VERMOGEN	INTENSITE - STROOMSTERKTE				SECTION CABLES KABELDOORSNEDE
	L1	L2	L3	N	
AS1214 - 0,8 kW	1,74 A	-	1,74 A	1,74 A	2,5 mm²
AS2124 - 1,4 kW	3,04 A	-	3,04 A	3,04 A	2,5 mm²
AS3338 - 2,06 kW	3,59 A	1,79 A	3,59 A	3,11 A	2,5 mm²

MUURBEVESTIGING

Het toestel met zijn afstandstuk bevestigen op de bevestigingshoeken met gebruikmaking van de metrische schroeven en de onderlegplaatjes met kunststofbekleding M (fig. 2).

MONTAGE DU NOYAU

- Monter les briques et supports des éléments chauffants suivant la fig. 4.
- Les corps de chauffe ne doivent pas être démontés.
- Pour introduire les briques du noyau dans l'ouverture étroite de ces appareils, procéder de la façon suivante :
  - introduire une main dans l'appareil et de l'autre prendre une brique;
  - déposer celle-ci dans l'autre main;
  - appliquer délicatement la brique conter le microtherm et laisser glisser dans le fond de l'appareil.

AS 1214 GF

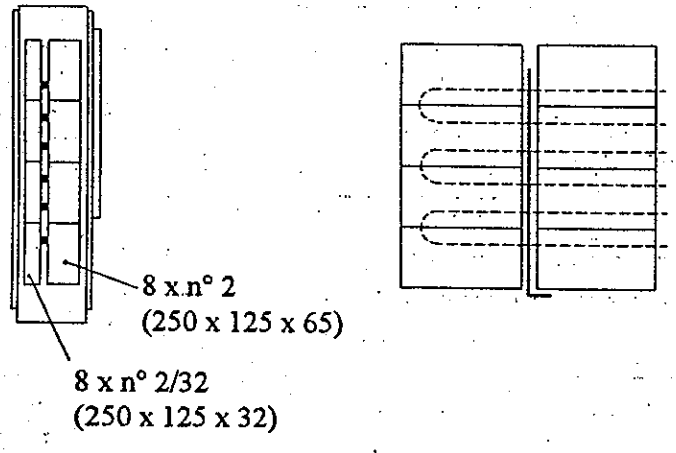

AS 2124 GF

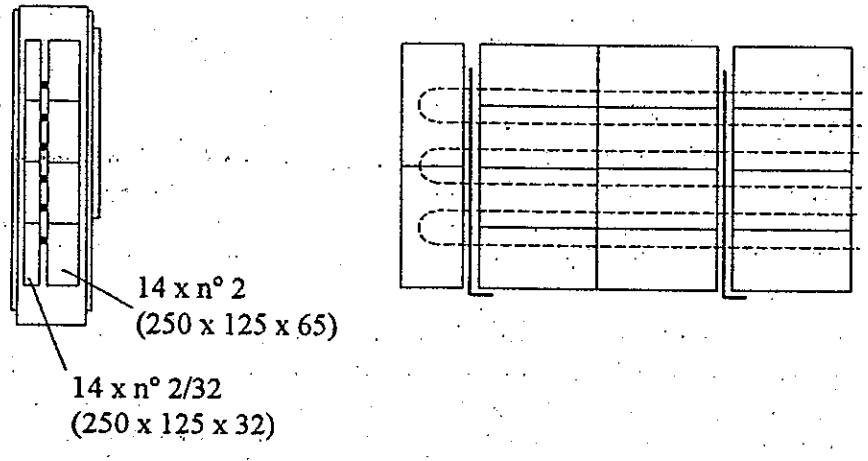

OPBOUW VAN DE KERN

- Plaats de stenen en de steunstukken van de verwarmingselementen zoals aangegeven in Fig.4.

- Het is niet nodig de verwarmingselementen te verwijderen.

- Om de stenen van de kern in de smalle opening van deze toestellen in te brengen, gelieve als volgt te werk te gaan :
  - breng één hand in het toestel en neem met de andere hand een steen;
  - laat deze steen in andere hand glijden;
  - plaats heel voorzichtig de steen tegen de microtherm isolatie en laat hem tot op de bodem van het toestel glijden.

AS 3338 GF

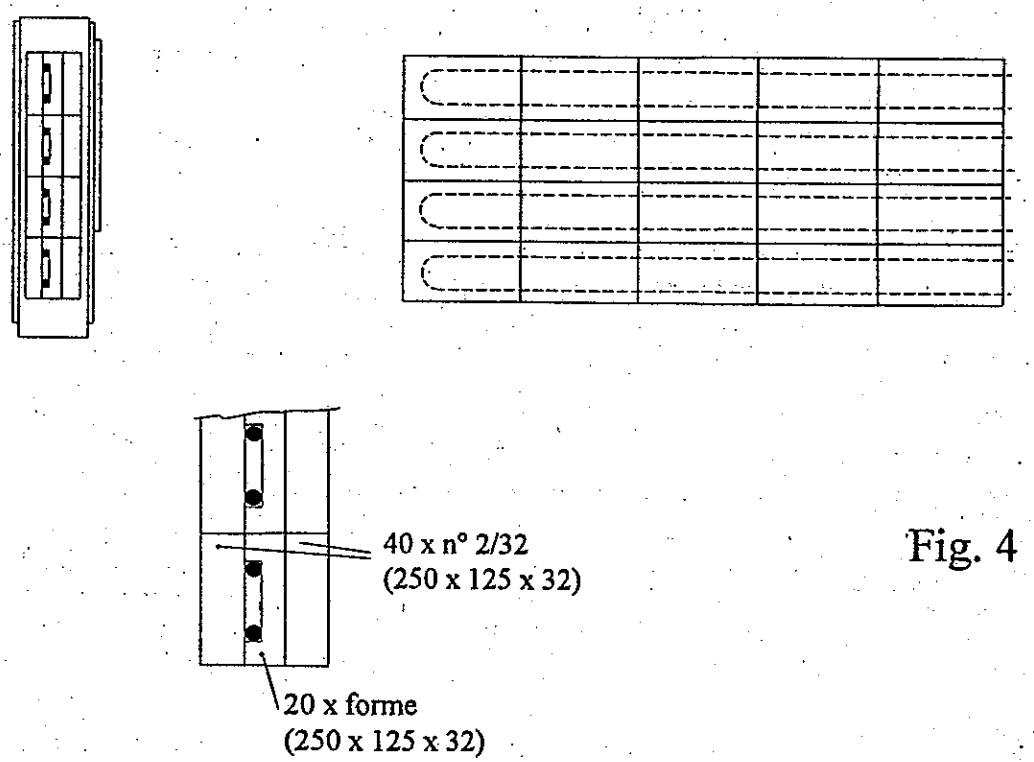

Fig. 4

REMONTAGE FINAL (voir fig. 2 et 6)

Replacer les panneaux isolants et le couvercle E sur le noyau. Replacer la tablette et le panneau latéral, les pattes d'accrochage B doivent se trouver sous le rebord supérieur du panneau latéralle droite. Fermer les trous de passage des vis par les 2 bouchons plastiques. L'appareil est en ordre de marche. Une odeur peut se dégager les premiers jours de fonctionnement.

MODE D'EMPLOI

Informations générales

Ne rien placer sur ou contre cet appareil.

Réglage manuel de la charge

Position ▲ : l'appareil ne charge pas
Zone I : charge minimum
Zone II : charge moyenne
Zone III : charge maximum
Le bouton de commande se trouve, en bas, sur le panneau latéral droit.

Réglage automatique de la charge

Avec l' HIS GPA et l' HIS 2000B, il est possible de régler aussi la charge des accumulateurs statiques en fonction de la température extérieure (voir notice du régulateur).

Fonctionnement défectueux

L'appareil est froid :
a) Vérifier si le bouton de commande n'est pas en position d'arrêt sur ▲
b) Contrôle les fusibles ou disjoncteurs du circuit de charge.
Si, après le contrôle, l'appareil ne fonctionne pas, faites appel à votre fournisseur ou à un électricien compétent.

DEFINITIEVE HERMONTAGE (zie fig. 2 en 6)

De isolatiepanelen F en het deksel E weer op de kern plaatsen. De dekplaat en het zijpaneel weer aanbrengen; de aanhechtklemmen B moeten zich onder de bovenste rand van het rechter zijpaneel bevinden. De gaten van de schroeven sluiten met de 2 plastic doppen. Het toestel is nu gereed om te werken. Het is mogelijk dat tijdens de eerste dagen van het werken een geur afgegeven wordt.

GEBRUIKSAANWIJZING

Algemeen

Niets op of tegen de akkumulatiekachel plaatsen.

Manueel Regelen van het opladen

Stand ▲ : uitgeschakeld
Zone I : zwakke lading
Zone II : gemiddelde lading
Zone III : maximale lading
De bedieningsknop bevindt zich onderaan, op het rechter zijpaneel.

Automatische regeling van het opladen

Met de HIS GPA en HIS 2000B, is het ook mogelijk de oplading van de statische akkumulatoren te regelen in funktie van de buitentemperatuur (zie installatie-instrukties van de regelaar).

Storingen

De akkumulatiekachel blijft koud :
a) Controleer of de bedieningsknop niet op de uitschakelstand ▲ staat.
b) Controleer de smeltveiligheden of de beveiligingsschakelaars van de nachtstroom-aansluiting.

Laadt de kachel na bovenstaande controles nog steeds niet op, stel U dan in verbinding met uw leverancier of roep de hulp van een bekwaam elektricien in.

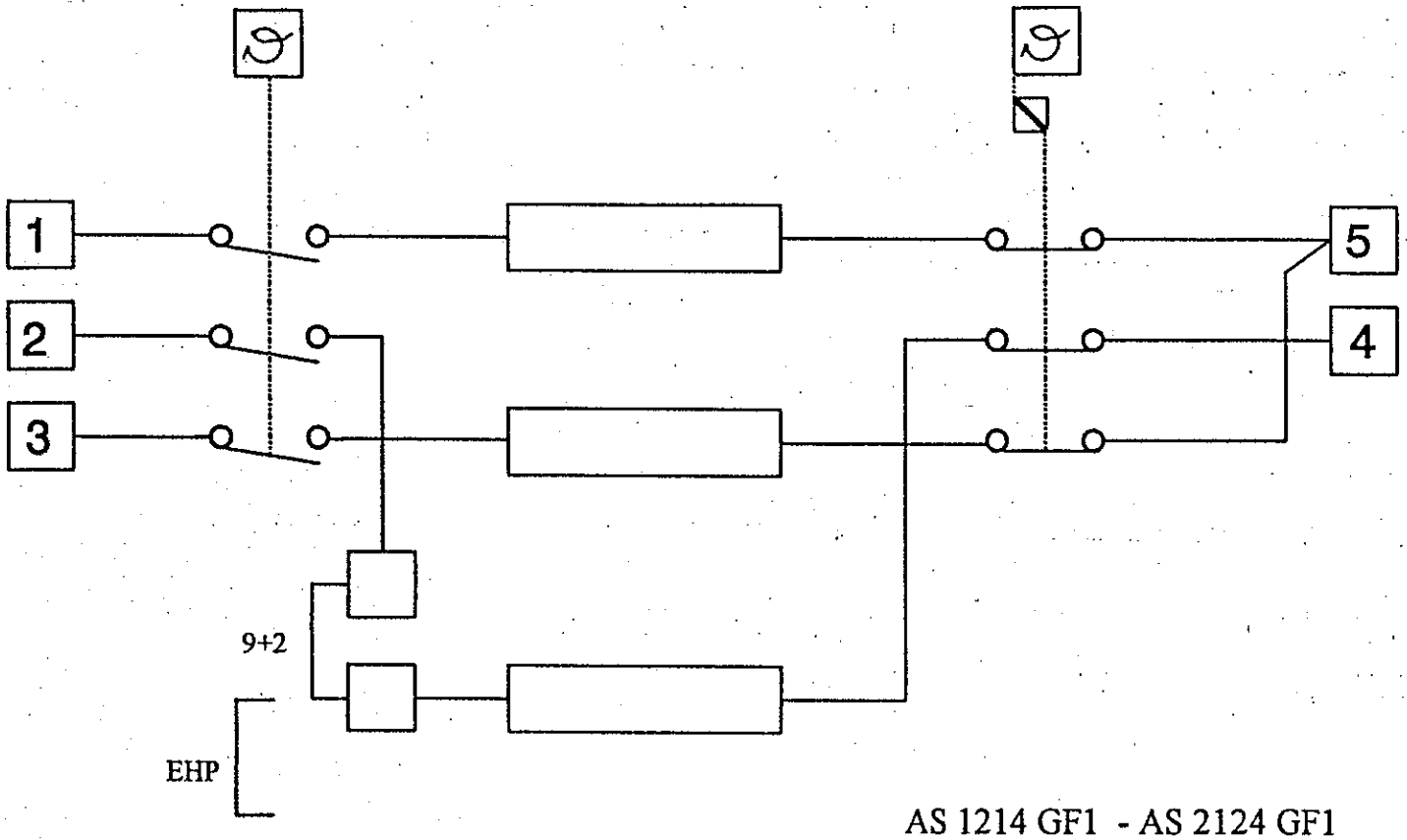

AS 1214 GF1 - AS 2124 GF1

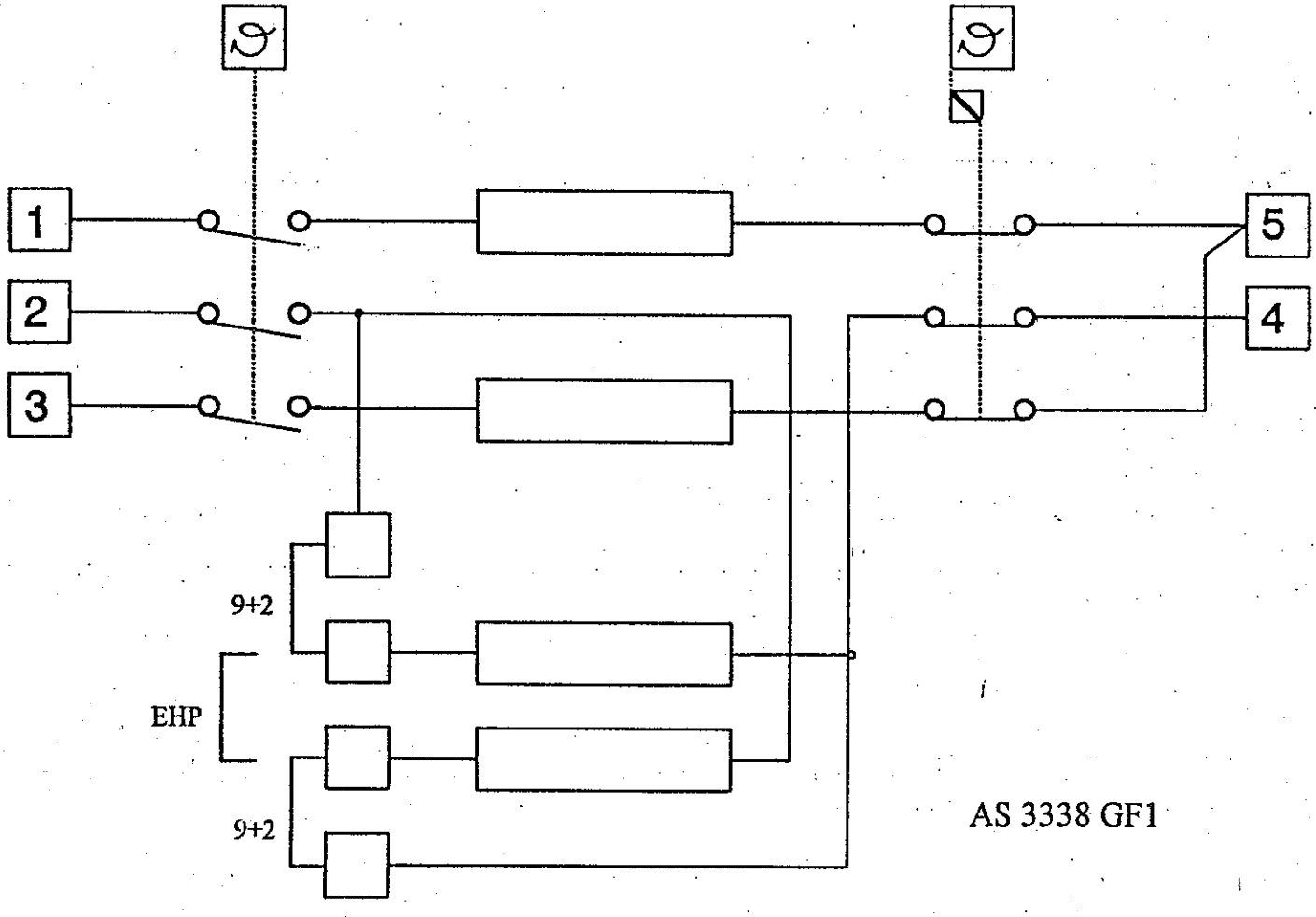

AS 3338 GF1

Fig. 3