

Fig. - Abb. 1

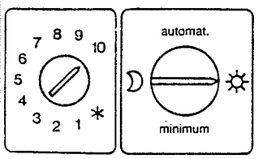

Fig. - Abb. 5

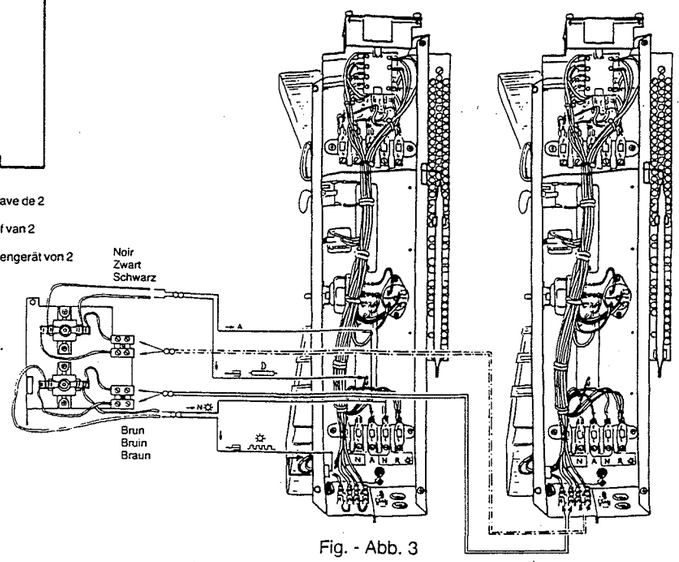

Fig. - Abb. 3

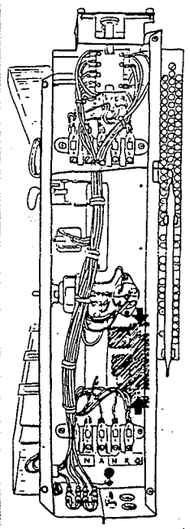

Fig. - Abb. 2

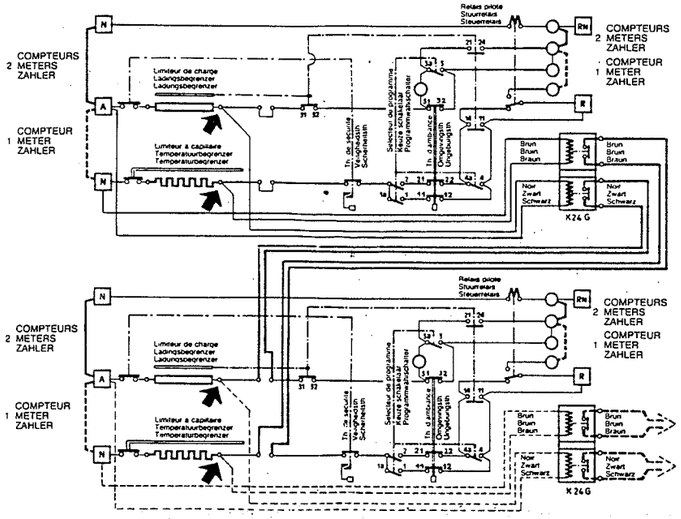

Fig. - Abb. 4

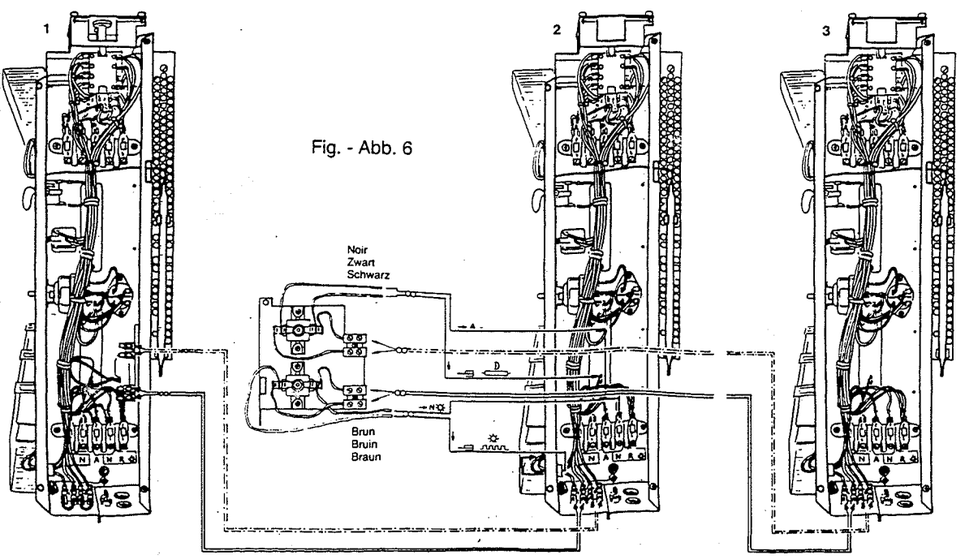

Fig. - Abb. 6

EQUIPEMENT D'ASSERVISSEMENT POUR RADIATEUR A ACCUMULATION ET CONVECTION TYPE "STATIQUE COMPENSE"

Quand plusieurs "statiques compensés" sont installés dans le même local, il faut les synchroniser par le présent équipement, sinon ils risquent de consommer plus de courant de jour et moins de courant de nuit.

S'il y a plus de deux appareils, il faut les raccorder en chaîne, le "maître" ne pouvant commander qu'un seul esclave. Le deuxième appareil est à la fois esclave du premier et maître du troisième (Fig. 1).

Parmi les appareils se trouvant dans le local à chauffer on choisira comme "maître" celui dont la situation correspond le mieux à la température moyenne de ce local.

Remarque :

Lorsque les différents appareils sont commandés par un régulateur de charge à sonde extérieure, il n'est pas nécessaire de les asservir.

APPAREIL "MAITRE"

1. Raccorder le radiateur en suivant les instructions habituelles (voir notice 7 CH 1805 accompagnant l'appareil).
2. Fixer la plaque relais.
   - engager les 2 vis
   - accrocher la plaque-relais
   - serrer les vis (Fig. 2).
3. **Raccordement interne :**
   Des cosses doubles sont prévues à l'endroit des repiquages.
   Raccorder un des deux fils noirs de l'équipement d'asservissement à la cosse double de l'élément chauffant et l'autre à la borne A. Les fils bruns seront raccordés respectivement aux bornes N ✲ et à la cosse double de l'élément chauffant de jour (Fig. 3.4).

APPAREIL "ESCLAVE"

1. Raccorder en suivant les instructions jointes à l'appareil.
2. En lieu et place des pontets (Fig. 7), raccorder les fils en provenance du maître.
3. Régler le thermostat sur 10 et le sélecteur sur "jour" (Fig. 5).
4. Démonter la tôle d'aluminium portant les indications de réglage, enlever les boutons sans modifier le réglage et placer la plaque sans découpes fournie avec l'équipement d'asservissement.

RACCORDEMENT ENTRE "MAITRE" ET "ESCLAVE"

Utiliser un des passe-câbles disponibles.

Remarques :

- Veiller à ce que les câbles ajoutés ne gênent pas le fonctionnement des relais et ne touchent pas les connexions des éléments chauffants. Des attaches en nylon facilitent le bottage de ces câbles.
- Après le raccordement contrôler le synchronisme de fonctionnement des appareils.

S'il y a plus de deux appareils installés dans le même local, le deuxième appareil, qui est esclave du premier doit aussi recevoir un équipement d'asservissement pour commander l'appareil suivant (Fig. 6).
Tous les appareils qui sont maître et esclave se raccordent de la même façon.

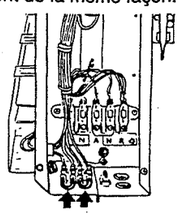

Fig. - Abb. 7

4. Retirer les pontets.
4. De brugjes verwijderen
4. De Brucken abnehmen

MEESTER-SLAAFUITRUSTING VOOR GEMENGDE RADIATOREN MET AKKUMULATIE EN KONVEKTIE

Wanneer verscheidene gemengde radiatoren met akkumulatie en konvektie in hetzelfde lokaal opgesteld worden, moeten ze door deze uitrusting gesynchroniseerd worden daar anders het gevaar niet denkbeeldig is dat meer dag- en minder nachtstroom verbruikt wordt.

Wanneer er meer dan twee toestellen zijn, moeten deze achter elkaar aangesloten worden waarbij de "meester" slechts één enkele slaaf kan sturen. Het tweede toestel is tegelijkertijd slaaf van het eerste en meester van het derde toestel (Fig. 1).

Van de toestellen die zich in het te verwarmen lokaal bevinden, wordt als "meester" het toestel gekozen waarvan de plaats het beste met de gemiddelde temperatuur van het lokaal overeenkomt.

Opmerking :

Wanneer de verschillende toestellen door een laadregelaar met buitenvoelorgaan gestuurd worden, is het niet nodig hierop meester-slaafsysteem toe te passen.

"MEESTER" TOESTEL

1. De radiator aansluiten volgens de gebruikelijke instrukties (zie aanwijzingen voor de installatie 7 CH 1805 die bij het toestel gevoegd is).
2. De relaisplaat bevestigen.
   - de 2 schroeven los indraaien
   - de relaisplaat aanhechten
   - de schroeven aandraaien (Fig. 2).
3. **Interne aansluiting :**
   Op de plaats van de aftakkingen zijn dubbele klemmen vorzien.
   Een van de twee zwarte draden van de "meesterslaafuitrusting" verbinden met de dubbele klem van het verwarmingselement en de andere zwarte draad verbinden met de klem A. De bruine draden zullen respectief verbonden worden met de klemmen N ✲ en de dubbele klem van het dagverwarmingselement (Fig. 3.4).

"SLAAF" TOESTEL

1. Aansluiten volgens de gebruikelijke instrukties.
2. In plaats van de brugjes (Fig. 7), de draden verbinden die van het meestertoestel komen.
3. De thermostaat op 10 en de schakelaar op "dag" afstellen (Fig. 5).
4. De aluminiumplaat met de regelaanwijzingen afnemen, de knoppen verwijderen zonder de regeling te wijzigen en de plaat zonder uitsnijdingen aanbrengen die met de meesterslaafuitrusting geleverd werd.

AANSLUITING TUSSEN "MEESTER" EN "SLAAF"

Een van de beschikbare kabeldoorvoeropeningen gebruiken.

Opmerkingen :

- Erop letten dat de toegevoegde kabels de werking van de relais niet hinderen en de verbindingen van de verwarmingselementen niet raken. Nylon klemmetjes vergemakkelijken het samen bundelen van deze kabels.
- Na de aansluiting, kontroleren of de toestellen synchroon werken.

Indien er meer dan twee toestellen in hetzelfde lokaal opgesteld staan, moet het tweede, slaaftoestel van het eerste, eveneens een meester slaafuitrusting krijgen voor het sturen van het volgende toestel (Fig. 6).
De toestellen, die tegelijk meester en slaaftoestel zijn, worden op dezelfde manier aangesloten.

SYNCHRONISIERUNGSAUTOMATIK FÜR KOMBINIERTE SPEICHER-KONVEKTORHEIZGERÄTE MIT STATISCHER ENTLADUNG

Bei Aufstellung mehrere kombinierter Speicher-/Konvektorheizgeräte in einem Raum empfiehlt sich der Einsatz einer automatischen Synchroniereinheit, die den Betrieb der einzelnen Geräte synchronisiert und dafür sorgt, daß überwiegend preisgünstige Nachtstromenergie verbraucht wird.

Sind mehr als zwei Geräte vorhanden, ist ein Kettenanschluß vorzusehen, da bei dieser Art der Steuerung einem sog. "Hauptgerät" jeweils ein sog. "Nebengerät" zugeordnet ist, das heißt, das zweite Gerät ist gleichzeitig Nebengerät des ersten und Hauptgerät des dritten Gerätes, usw. (Abb. 1).

Als Standort des Hauptgerätes wird in der Regel die Stelle im Raum bestimmt, die für die Bestimmung des gewünschten Raumtemperaturwertes maßgebend ist.

Anmerkung :

Werden die einzelnen Geräte bereits über eine Ladeautomatig mit Außenfühler gesteuert, entfällt die hier beschriebene Synchronisierungsautomatik.

"HAUPTGERÄT"

1. Den Anschluß des Heizgerätes wie gewohnt ausführen (siehe Blatt 7 CH 1805, daß mit dem Gerät geliefert wird).
2. Anschließend die Relaisplatte befestigen; dazu :
   - die beiden Schrauben lösen
   - die Relaisplatte einschieben
   - die Schrauben wieder anziehen (Abb. 2).
3. **Innenanschluß :**
   An den Klemmen sind doppelte AMP-Kabelschuhe vorgesehen.
   Ein schwarzer Draht der Bedienungseinheit an Doppelstecker AMP des Heizelementes anklemmen. Der andere schwarze Draht an Klemme A anklemmen. Ein Brauner Draht an Klemme N ✲ anklemmen. Der andere Brauner Draht an Doppelstecker AMP des Tagsheizelementes anklemmen (Abb. 3.4).

"NEBENGERÄT"

1. Den Anschluß des Gerätes wie gewohnt ausführen.
2. Statt der Brücken (Abb. 7), die Drahten anklemmen die vom "Hauptgerät" kommen.
3. Den Thermostaten auf 10 und den Betriebswahlschalter auf "Tag" stellen (Abb. 5).
4. Das Alu-Blech mit der Einstellskala abnehmen, die Einstellknöpfe ohne Veränderung der Einstellung abziehen und die mit der Steuereinheit gelieferte, ungestanzte Platte anbringen.

ANSCHLUß "HAUPTGERÄT"- "NEBENGERÄT"

Eine der vorhandenen Kabeldurchführungen benutzen.

Anmerkungen :

- Darauf achten, daß die zusätzlichen Kabel nicht den Betrieb des Relais beeinträchtigen und nicht die Anschlußstellen der Heizelemente berühren. Nylon-Klammern erleichtern die Kabelbündelung.
- Nach beendetem Anschluß, den Synchronbetrieb der Geräte kontrollieren.

Kommen mehr als zwei Geräte in einem Raum zum Einsatz, wird das zweite Gerät, das Nebengerät des ersten ist, ebenfalls mit einer Synchronisierungsautomatik ausgerüstet.
Der Anschluß ist bei sämtlichen Geräten, die zugleich Haupt- und Nebengerät sind, identisch (Abb. 6).

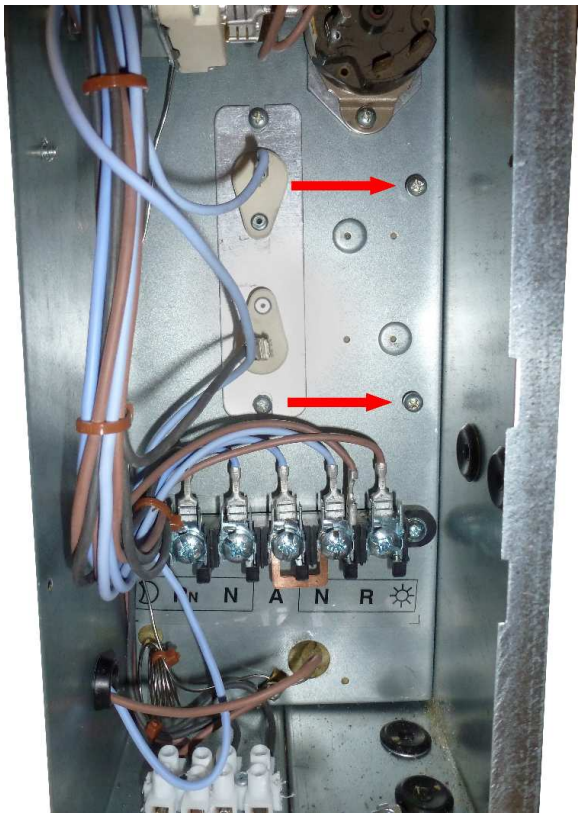
N
A
N
R

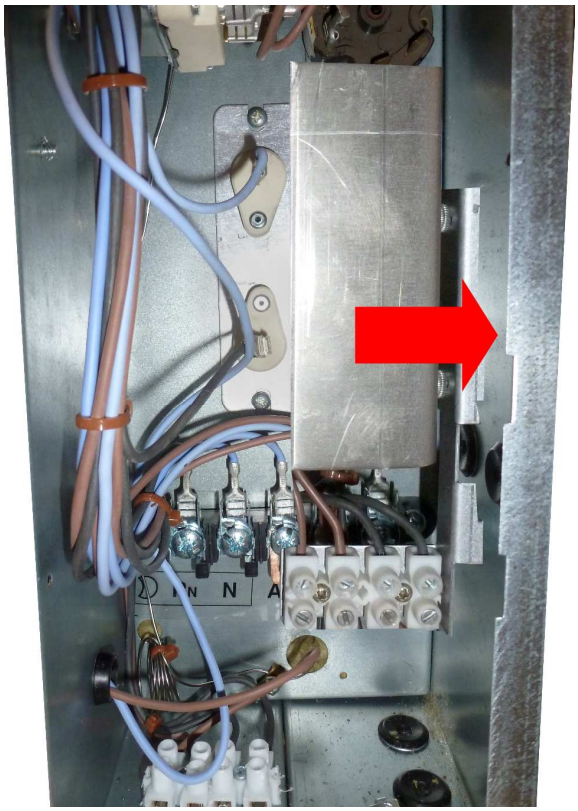
N
A

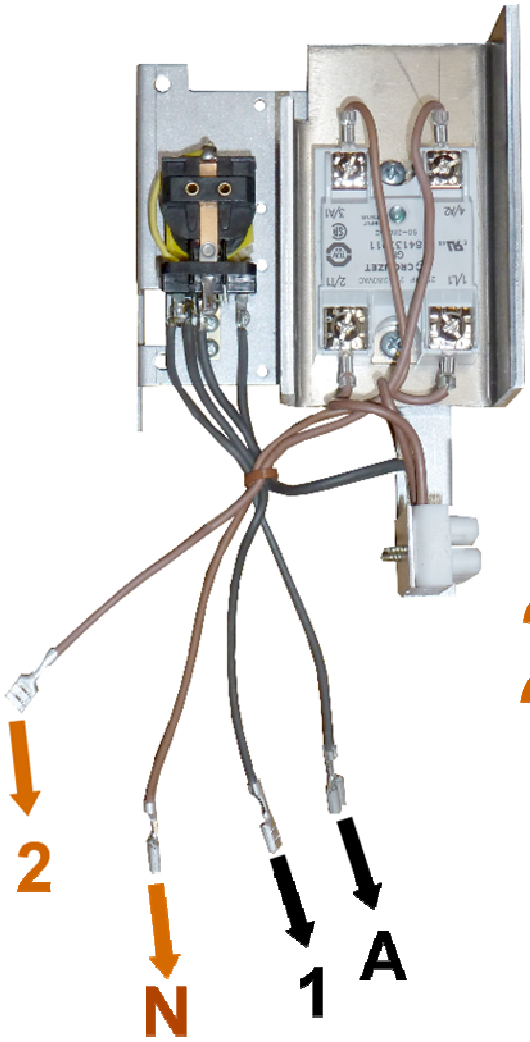
2
N
1
A

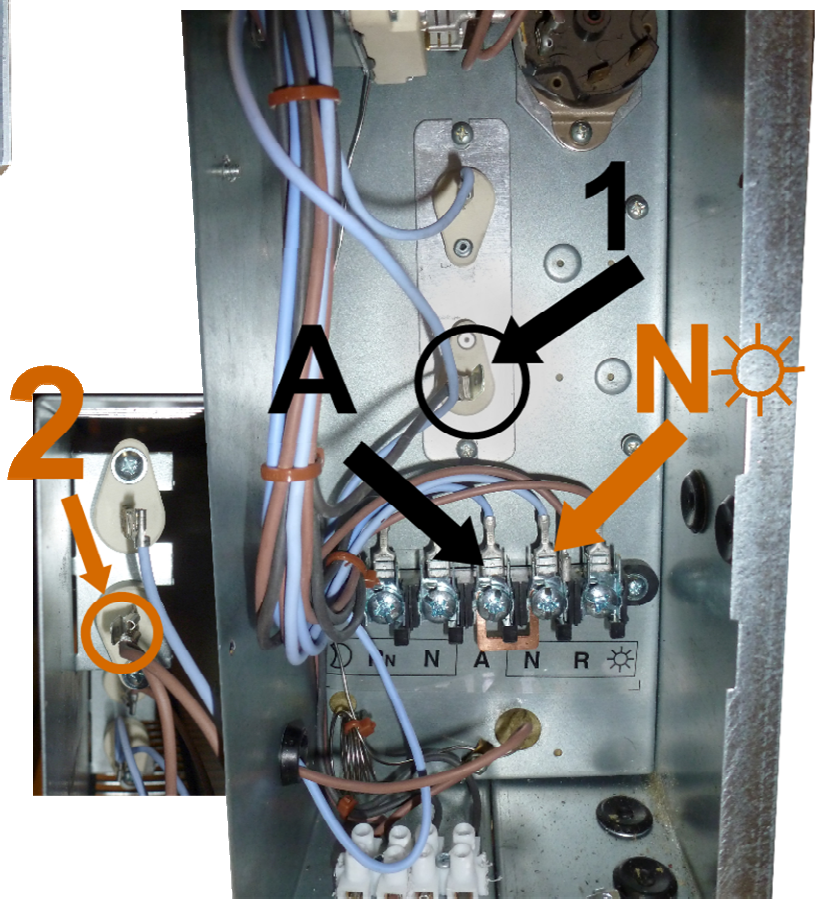
1
A
N
2
N
A
R