Accumix® MS.. A/8_A/9

RADIATEUR MIXTE A ACCUMULATION ET CONVECTION

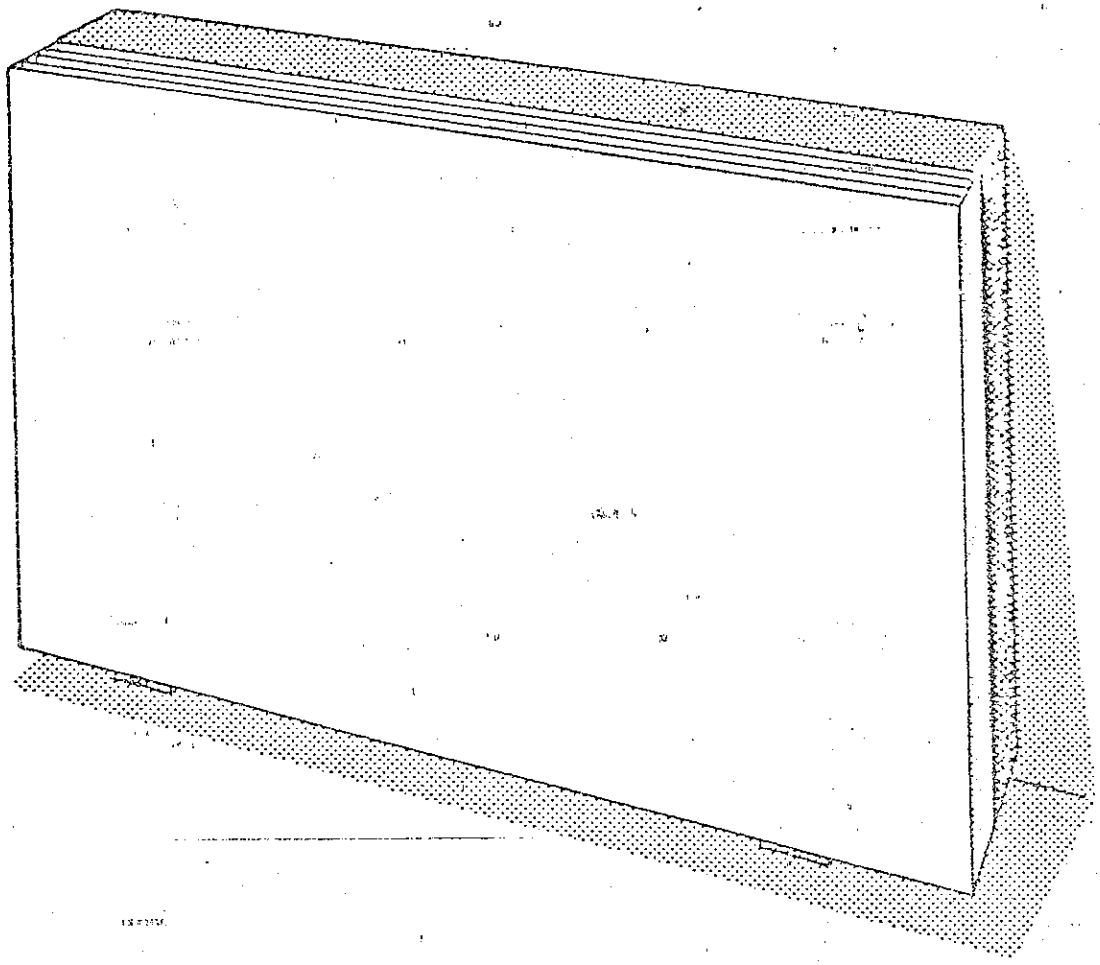

ACEC

CHAUFFAGE

cahier de dépannage

7 CH1346 a

CONTROLE DES THERMOSTATS

Le bon fonctionnement de la régulation dépend essentiellement du fonctionnement du thermostat d'ambiance θA et du thermostat limiteur de charge θN.

Il y a donc lieu d'examiner le processus séquenciel de basculement des trois contacts de ces deux thermostats.

REMARQUES PRELIMINAIRES :

a) En partant du réglage minimum (réglage à butée dans le sens anti-horlogique) si on tourne lentement l'axe dans le sens horlogique (augmentation de consigne), le contact réglé à la température la plus élevée basculera le premier.

b) Plusieurs circuits entrent dans cet appareil. Les isoler tous avant d'entreprendre le contrôle des thermostats.

I.- THERMOSTAT D'AMBIANCE θA

1. Placer le repère de la manette du thermostat sur la position minimum (Antigel ✱)

2. Déconnecter les bornes (P3) (3) et y placer un ohmmètre, ce contact est ouvert, ensuite tourner lentement la manette dans le sens horlogique jusqu'à constater la fermeture du contact.

3. Reconnecter les deux bornes et déconnecter les bornes (P2) (2) et y placer l'Ohmmètre, ce contact est ouvert, tourner lentement la manette dans le sens horlogique jusqu'à constater la fermeture du contact.

4. Déconnecter les deux bornes et déconnecter les bornes (P1) (1) et y placer l'ohmmètre, ce contact est ouvert, tourner lentement la manette dans le sens horlogique et constater la fermeture du contact.

5. Reconnecter les deux bornes.

N.B. Il est normal d'observer l'enclenchement quasi simultané des contacts (P3)(3) et (P2)(2), les températures de travail de ces contacts étant très voisines.

II.- THERMOSTAT LIMITEUR (CHARGE) θN

1) Dévisser la vis de fixation de la patte de blocage du thermostat.

2) Amener le thermostat à son réglage minimum en tournant l'axe dans le sens antihorlogique.

3) Si le noyau de l'appareil est fort chargé, sortir le bulbe du thermostat de l'appareil et attendre 10 minutes.

⚠ Repérer soigneusement la profondeur d'enfoncement du bulbe.

4) Déconnecter les bornes (31)(32) et y placer un ohmmètre, ce contact est ouvert, tourner lentement dans le sens horlogique jusqu'à constater la fermeture du contact.

5) Reconnecter les 2 bornes et déconnecter les bornes (11)(14) et (21)(24) et y placer l'ohmmètre, ces contacts sont fermés, tourner lentement dans le sens horlogique et constater l'ouverture des 2 contacts.

6) Reconnecter les 4 bornes.

7) Ramener le thermostat à son réglage maximum et fixer la patte de blocage, ensuite replacer le bulbe du thermostat en prenant garde de respecter la profondeur d'enfoncement.

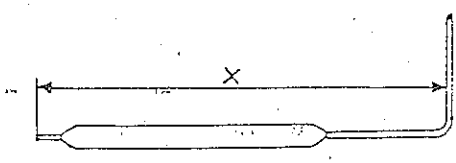

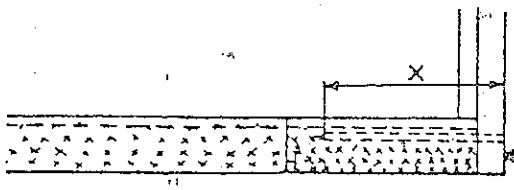

Profondeur d'enfoncement du bulbe (Inox) du thermostat limiteur de charge θN à partir de la tôle de câblage.

7 ch 18 46 a

A C C U M I X

Enfoncement du bulbe du thermostat limiteur dans la CASSETTE.

Les appareils après le n° de série 425 auront le réglage (X) suivant :

.	MS 20 A/8 ou 9	260 mm
.	MS 30 A/8 ou 9	260 mm
.	MS 40 A/8 ou 9	260 mm
.	MS 50 A/8 ou 9	230 mm

Remarque : le MS 50 n'a plus de plaque capteur en INOX sur la cassette.

Les appareils de la série 103 au 425 ont le réglage (X) suivant :

.	MS 20 A/8 ou 9	260 mm
.	MS 30 A/8 ou 9	260 mm
.	MS 40 A/8 ou 9	260 mm
.	MS 50 A/8 ou 9	200 mm

Les appareils avant la série 103 ont les réglages suivant :

.	MS 20 A/8 ou 9	220 mm
.	MS 30 A/8 ou 9	220 mm
.	MS 40 A/8 ou 9	270 mm
.	MS 50 A/8 Ou 9	300 mm

CHARGE FONCTIONNE

NON → Vérifier présence du 220V
1) entre R et N
2) entre R et A
3) en période de nuit entre Rn et N

NON → -Alimentation générale
-Fusibles
-pontage entre A et N
-commande relais pilote

OUI ↓ Vérifier présence du 220V aux bornes des éléments chauffants
⚠ MS 20 - 30 - couplage série
MS 40 - 50 - couplage parallèle

OUI → Corps de chauffe défectueux

NON ↓ Vérifier :
a) présence du pontage au bornier de couplage (bornier supérieur)
b) présence du pontage (Noir) socle à 2 bornes ou si l'accumix est asservi, les 2 bornes sont raccordées par l'asservissement

NON → Placer le(s) pontage(s) correctement ou remplacer l'asservissement défectueux éventuel.

OUI ↓ Vérifier :
a) fonctionnement du relais pilote(bobine attire l'équipage mobile ?)
b) fermeture des contacts:
1) du thermostat de sécurité(à réarmement manuel) θS
2) 3 1 3 2 du thermostat limiteur de charge θN
3) P 3 ; du thermostat d'ambiance θ A
4) 3a ; du sélecteur de programme (uniquement lorsqu'il est placé en position ☼)
5) contact NO du relais pilote

NON → Si contact du thermostat de sécurité ouvert, réarmer mais après vérification de thermostats θN et θS (contrôle électrique et visuel : contact brûlé...) points 1,2,3,4 ou 5 remplacer la pièce défectueuse éventuelle

OUI ↓ Vérifier fermeture contact 2 1 2 4 du thermostat limiteur de charge θN → Remplacer θN

NB.: Lorsque le noyau est fort chargé, il est possible que la charge soit tout le temps enclenchée. (Quelles que soient les positions du sélecteur et du thermostat d'ambiance Voir "Contrôle des thermostats"

JOUR FONCTIONNE

Non pas du tout → Vérifier présence du 220V entre R et N → -Alimentation générale -fusibles

OUI ↓ Sélecteur de programme sur "Minimum" OUI → Appareil en ordre

NON ↓ Présence 220V aux bornes de(s) élément(s) chauffant(s) OUI → Elément(s) chauffant(s) défectueux

NON ↓ Présence du pontage (Brun) socle à 2 bornes ou si l'accumix est asservi, les 2 bornes sont raccordées par l'asservissement

NON → Replacer le pontage ou Remplacer l'asservissement défectueux éventuel

OUI ↓ Vérifier fermeture des contacts
1) du thermostat sécurité (à réarmement manuel) θ S
2) du thermostat limiteur (à capillaire) θL
3) 1a 2 et 1a ; du sélecteur de programme
4) P 1 1 et P 2 ; du thermostat d'ambiance θA

NON → Si contact thermostat sécurité θS ouvert, réarmer mais après vérification des thermostats θ et θS (contrôle électrique et visuel :contact brulé...) Points 1,2,3 ou4 remplacer la pièce défectueuse éventuelle.

OUI → PPAREIL EN RDRE

OUI MAIS

SEULEMENT EN ALLURE NORMALE

OUI → Sélecteur de programme sur ☼ OUI → Appareil en ordre

NON ↓ Vérifier :
1) fonctionnement du relais pilote (la bobine attire-t-elle l'équipage mobile?)
2) ouverture des contacts a) NF du relais pilote
b) 4a 4 du sélecteur de programme
c) 1 4 1 1 du thermostat limiteur de charge θN
3) fermeture des contacts a) P 1 1 du thermostat d'ambiance
b) 1a 1 du sélecteur de programme (sauf lorsqu'il est placé en position "Minimum"

NON → Remplacer la pièce défectueuse éventuelle

NON → SEULEMENT EN ALLURE REDUITE

OUI → Sélecteur de programme sur D OUI → Appareil en ordre

NON ↓ Vérifier fermeture des contacts 1) P 2 ; du thermostat d'ambiance
2) NF du relais pilote
3) 1a ; du sélecteur de programme (sauf lorsqu'il est placé en position "minimum" ou " D "

NON → Remplacer la pièce défectueuse éventuelle

CHARGE FONCTIONNE

NON → Vérifier présence du 220V
1) entre RN et N
2) entre RN et A
en période de nuit

NON → -Alimentation générale
-Fusibles
-pontage entre N et A

OUI ↓

OUI

Vérifier présence du 220V aux bornes des éléments chauffants
⚠ MS 20 - 30 - couplage série
MS 40 - 50 - couplage parallèle

OUI → Corps de chauffe défectueux

NON ↓

Vérifier :
a) présence du pontage au bornier de couplage (bornier supérieur)
b) présence du pontage (Noir) socle à 2 bornes ou si l'accumix est asservi, les 2 bornes sont raccordées par l'asservissement

NON → Placer le(s) pontage(s) correctement ou remplacer l'asservissement défectueux éventuel.

OUI ↓

NON

Vérifier :
-fermeture des contacts
1) du thermostat de sécurité (à réarmement manuel) θ S
2) 21 32 du thermostat limiteur de charge θN
3) P1 1 du thermostat d'ambiance θA
4) 1a 0 du sélecteur de programme (uniquement lorsqu'il est placé en position ☼)

Si contact du thermostat de sécurité ouvert, réarmer mais après vérification des thermostats θN et θS (contrôle électrique et visuel : contact brûlé...) points 1,2,3 ou 4 remplacer la pièce défectueuse éventuelle

OUI ↓

Vérifier fermeture contact 21 24 du thermostat limiteur de charge θN → Remplacer θN

MB.: Lorsque le noyau est fort chargé, il est possible que la charge soit tout le temps enclenchée. (Quelles que soient les positions du sélecteur et du thermostat d'ambiance
Voir "Contrôle des thermostats"

JOUR FONCTIONNE

Non pas du tout → Vérifier présence du 220V entre R et N → -Alimentation générale
-fusibles

OUI ↓

OUI

Sélecteur de programme sur "Minimum" OUI → Appareil en ordre

NON ↓

Présence 220V aux bornes de(s) élément(s) chauffant(s) OUI → Elément(s) chauffant(s) défectueux

NON ↓

OUI MAIS

Présence du pontage (Brun) socle à 2 bornes ou si l'accumix est asservi, les 2 bornes sont raccordées par l'asservissement

NON → Replacer le pontage ou Remplacer l'asservissement défectueux éventue

OUI ↓

PPAREIL EN RDRE

Vérifier fermeture des contacts
1) du thermostat sécurité (à réarmement manuel) θS
2) du thermostat limiteur (à capillaire) θL
3) 1a 0 et 1a 1 du sélecteur de programme
4) P1 1 et P2 1 du thermostat d'ambiance θA

NON → Si contact thermostat sécurité θS ouvert, réarmer mais après vérification des thermostats et θS (contrôle électrique et visuel :contact brulé...) Points 1,2,3 ou4 remplacer la pièce défectueuse éventuelle.

SEULEMENT EN ALLURE NORMALE

OUI → Sélecteur de programme sur ☼ OUI → Appareil en ordre

NON ↓

NON

Vérifier :
1) fonctionnement du relais pilote (la bobine attire-t-elle l'équipage mobile?)
2) ouverture des contacts a) NF du relais pilote
b) 1a 4 du sélecteur de programme
c) 11 14 du thermostat limiteur de charge θN
3) fermeture des contacts a) P1 1 du thermostat d'ambiance
b) 1a 0 du sélecteur de programme (sauf lorsqu'il est placé en position "Minimum"

NON → Remplacer la pièce défectueu éventuelle

SEULEMENT EN ALLURE REDUITE

OUI → Sélecteur de programme sur D OUI → Appareil en ordre

NON ↓

Vérifier fermeture des contacts 1) P2 1 du thermostat d'ambiance
2) NF du relais pilote
3) 1a 2 du sélecteur de programme (sauf lorsqu'il est placé en position "minimum" ou " D "

NON → Remplacer la pièce défectueu éventuelle

MS 20 - 30 A/8
MS 20 - 30 A/9
1 COMPTEUR

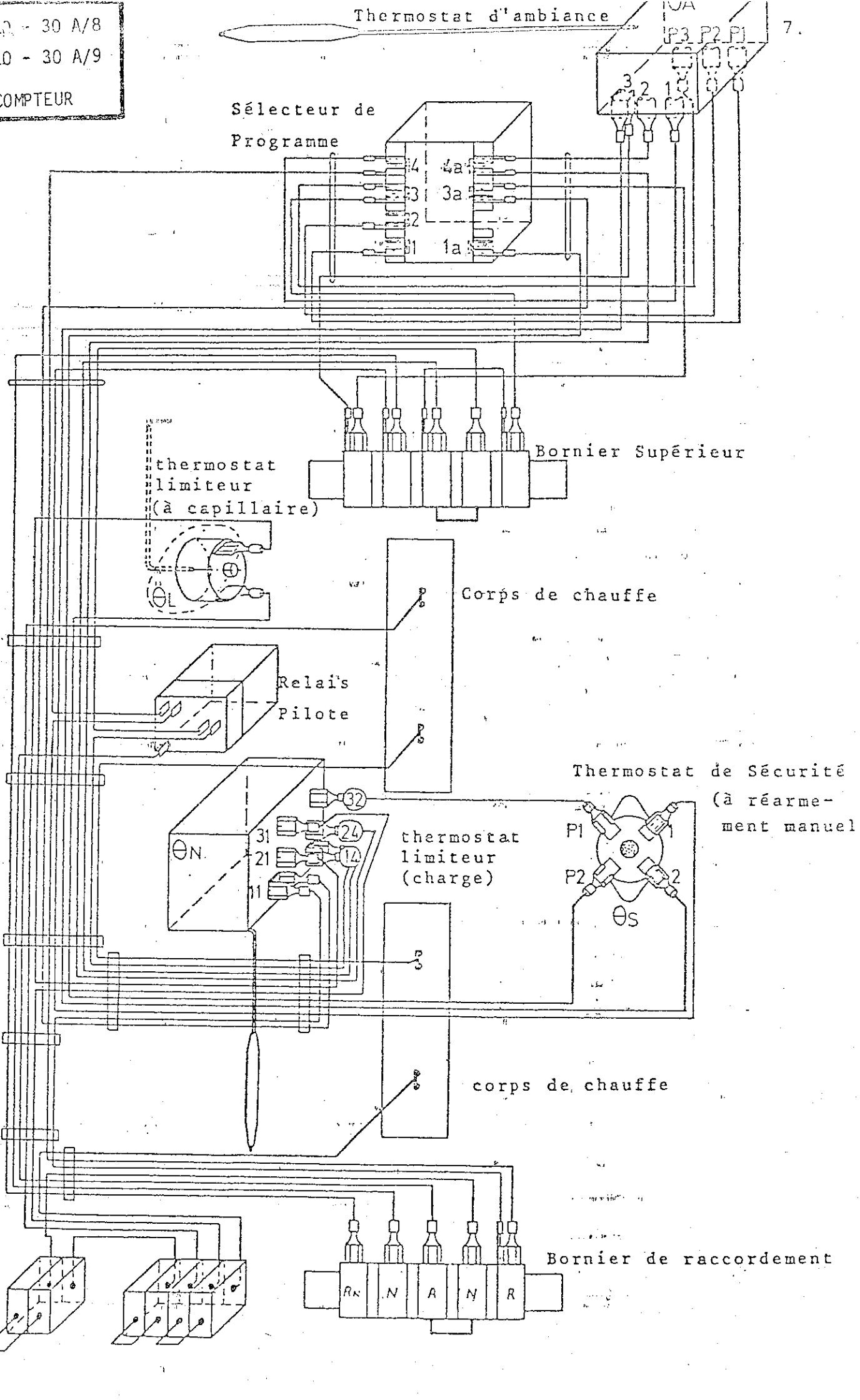

MS 40 - 50 A/8

MS 40 - 50 A/9

1 COMPTEUR

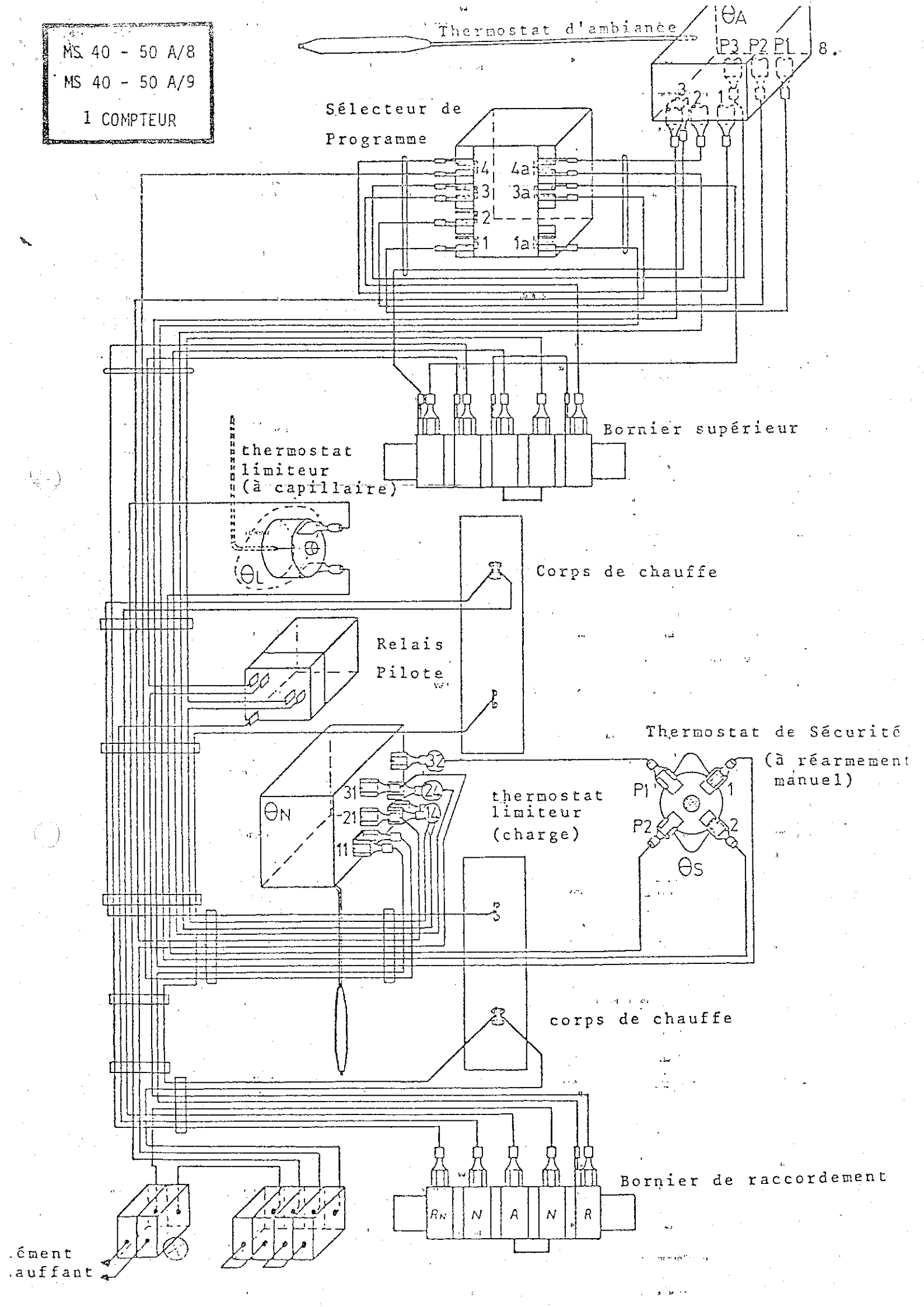

MS 20 - 30 A/8
MS 20 - 30 A/9
2 COMPTEURS

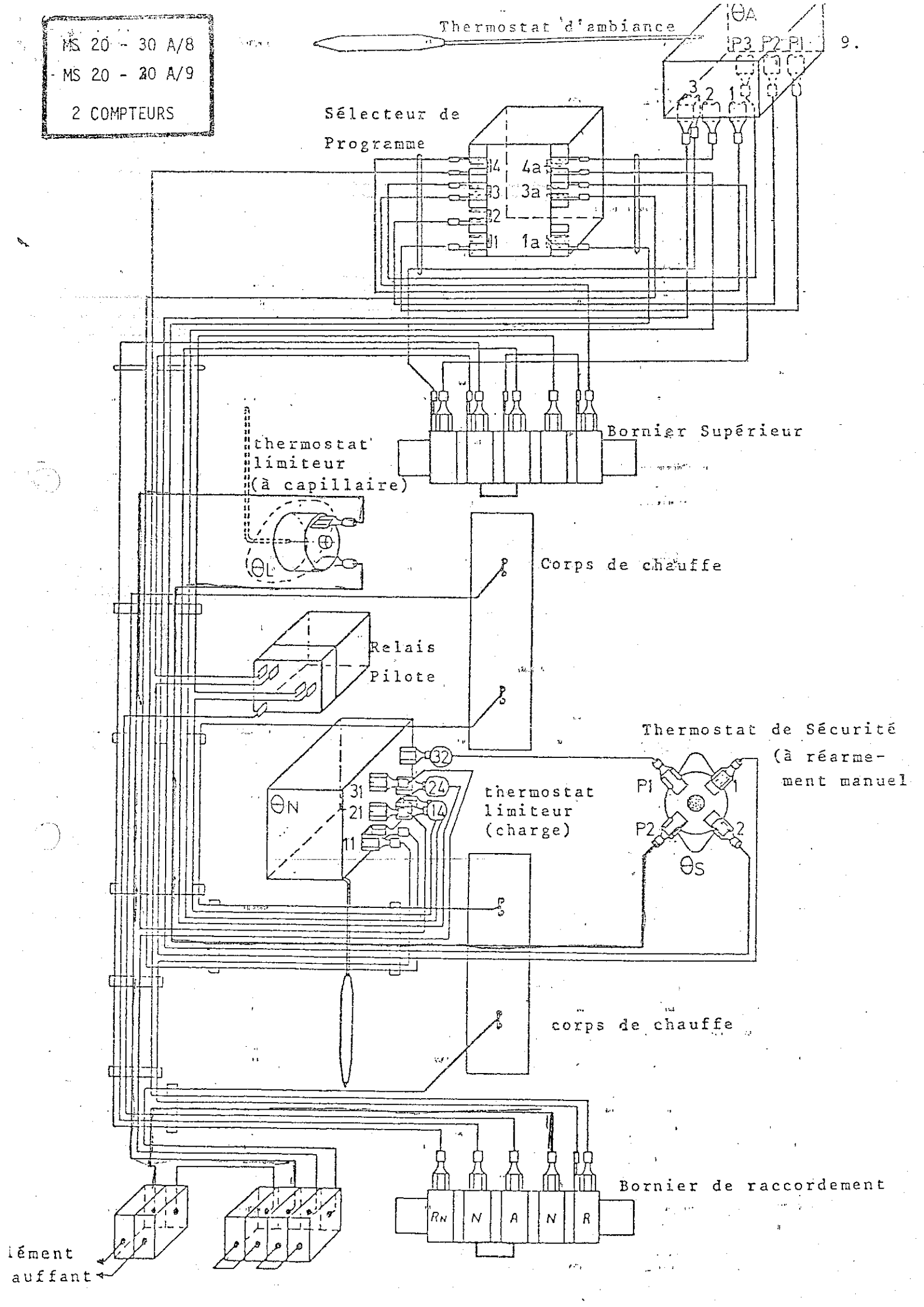

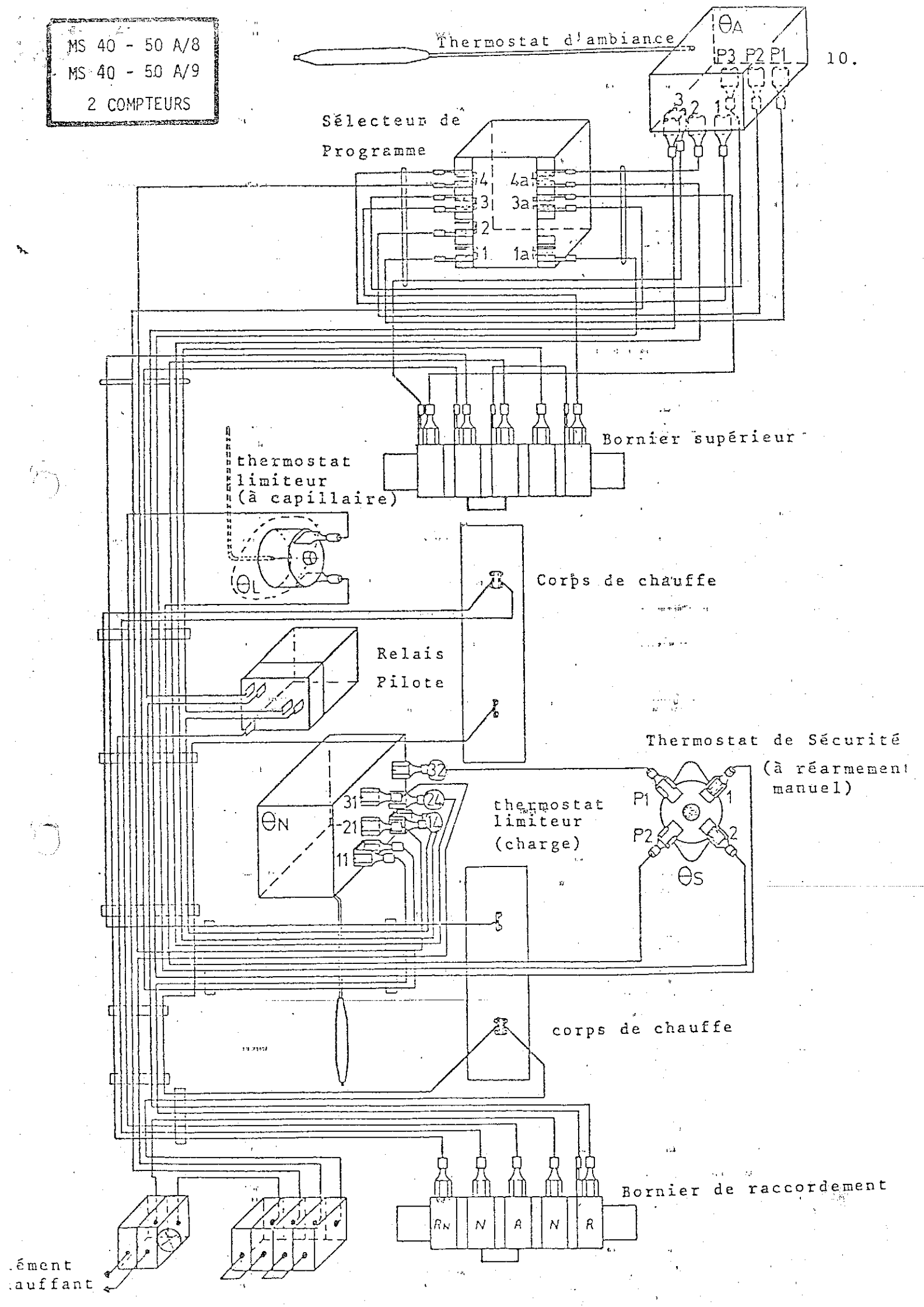
MS 40 - 50 A/8
MS 40 - 50 A/9
2 COMPTEURS
Thermostat d'ambiance
θA
P3 P2 P1
3 2 1
Sélecteur de
Programme
4 4a
3 3a
2
1 1a
Bornier supérieur
thermostat
limiteur
(à capillaire)
θL
Corps de chauffe
Relais
Pilote
Thermostat de Sécurité
(à réarmement
manuel)
32
31 24
21 14
11
θN
thermostat
limiteur
(charge)
P1 1
P2 2
θS
corps de chauffe
Bornier de raccordement
RN N A N R
ément
auffant

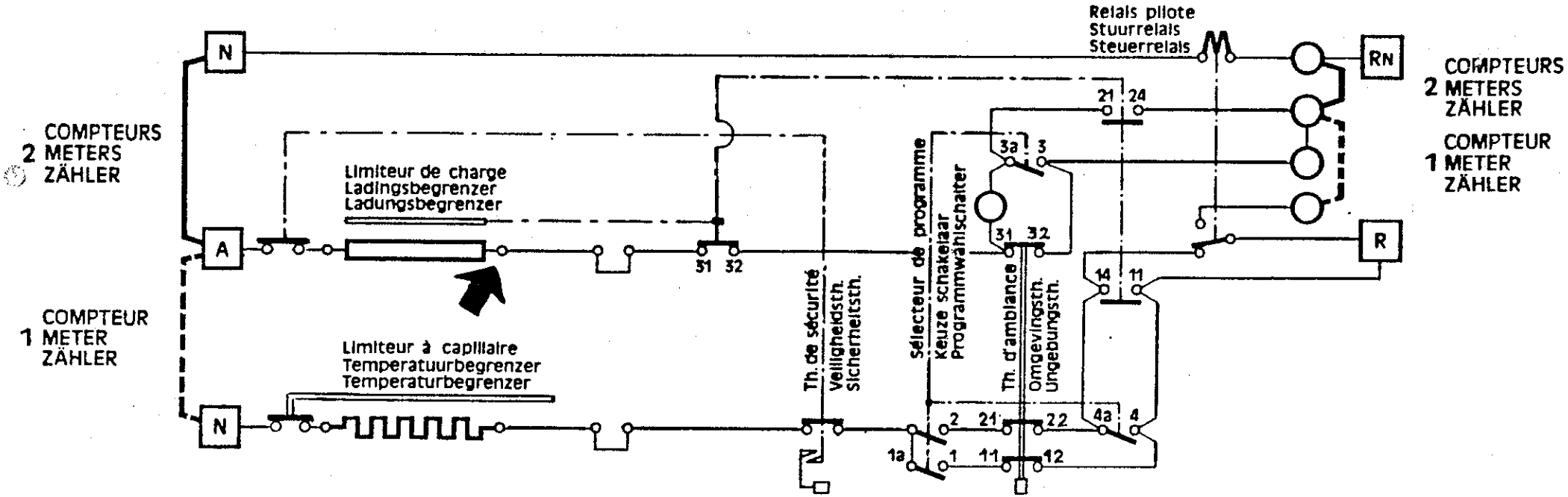

	1a		3a	4a
	1	2	3	4
min				
☾	X			
auto	X	X		
☼	X	X	X	X
X =				

REPERE Fig. Indice	DESIGNATION DES PIECES	APPAREIL TYPE	Quantité par appareil	N° SAV/CH	N° SAV
A 1	Panneau avant	MS 20A/8-A/9	1	41008	9274/226/8
		MS 30A/8-A/9	1	41009	9274/227/0
		MS 40A/8-A/9	1	41010	9274/228/3
		MS 50A/8-A/9	1	41011	9274/229/6
A 2	Panneau latéral	MS **A/8-A/9	2	39020	9724/225/5
A 3	Grille de sortie d'air	MS 20A/8-A/9	1	42017	4794/071/1
		MS 30A/8-A/9	1	42018	4794/072/4
		MS 40A/8-A/9	1	42019	4794/073/7
		MS 50A/8-A/9	1	42020	4794/074/A
A 4	Tablette avec isolation	MS 20A/8-A/9	1	43011	9274/230/5
		MS 30A/8-A/9	1	43012	9274/231/8
		MS 40A/8-A/9	1	43013	9274/232/0
		MS 50A/8-A/9	1	43014	9274/233/3
B 1	Bouton	MS **A/8-A/9	1	55015	0990/176/A
B 2	Tableau de commande	MS **A/8-A/9	1	32006	9022/075/7
B 3	Manette	MS **A/8-A/9	1	55016	0990/177/2
C 1	Thermostat limiteur (à capillaire)	MS **A/8-A/9	1	71008	0928/027/9
C 2	Elément chauffant	MS 20A/8-A/9	1	63069	3394/002/1
		MS 30A/8-A/9	1	63070	3394/003/4
		MS 40A/8-A/9	2	63069	3394/002/1
		MS 50A/8-A/9	1 + 1	63069	3394/002/1
				63070	3394/003/4
C 3	Grille de sécurité	MS 20A/8-A/9	1	42021	4794/075/2
		MS 30A/8-A/9	1	42022	4794/076/5
		MS 40A/8-A/9	1	42023	4794/077/8
		MS 50A/8-A/9	1	42024	4794/078/0
C 4	Socle à bornes	MS **A/8-A/9	1	05005	0316/088/2
C 5	Passe-câble	MS **A/8-A/9	1	03001	0268/083

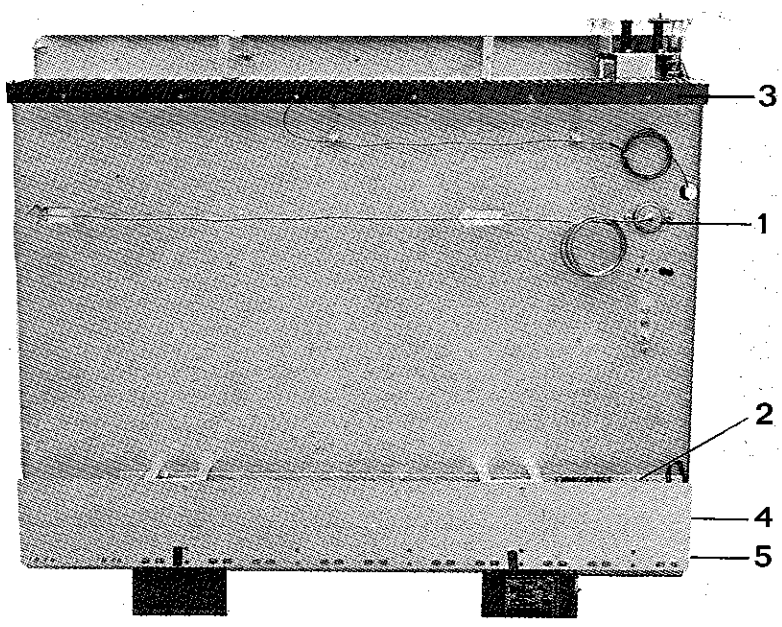

Fig. C

REPERE Fig.Indice	DESIGNATION DES PIECES	APPAREIL TYPE	Quantité par appareil	N° SAV/CH	N° SAV
D 1	Espaceur mural	MS 20A/8-A/9	1	36016	9274/266/2
		MS 30A/8-A/9	1	36017	9274/267/5
		MS 40A/8-A/9	1	36018	9274/268/8
		MS 50A/8-A/9	1	36019	9274/269/0
D 2	Thermostat d'ambiance	MS **A/8-A/9	1	73011	0928/028/1
D 3	Thermostat limiteur (charge)	MS **A/8-A/9	1	73013	0928/030/3
D 4	Relais	MS 20A/8-A/9 MS 30A/8-A/9 MS 40A/8-A/9	1	10009	0962/124/8
		MS 50A/8-A/9	1	10010	0962/125/0
D 5	Thermostat de sécurité (à réarmement manuel)	MS **A/8-A/9	1	75015	0928/044/8
D 6	Bornier de raccordement ou de couplage	MS **A/8-A/9	2	05025	0316/093/2
D 7	Socle à bornes	MS **A/8-A/9	2	05006	0316/089/5
D 8	Passe-câble	MS **A/8-A/9	4	03002	1236/014/A
D 9	Sélecteur de programme	MS **A/8-A/9	1	09014	0864/076/0
E 1	Support caltub (inox)	MS 20A/8-A/9	1	36005	4282/322
		MS 30A/8-A/9	1		
		MS 40A/8-A/9	2		
		MS 50A/8-A/9	2		
E 2	Corps de chauffe (caltub)	MS 20A/8	2	63060	3300/004/8
		MS 30A/8	2	63061	3306/002/5
		MS 40A/8	2	63062	3327/036/5
		MS 50A/8	2	63063	3333/020/A
		MS 20A/9	2	63064	3300/005/0
		MS 30A/9	2	63065	3300/006/3
		MS 40A/9	2	63066	3321/001/1
		MS 50A/9	2	63067	3327/037/8
	Assortiment visserie, fixation, etc...	MS **A/8-A/9		35002	1425/003/6
	Etiquette auto-collante	MS **A/8-A/9	1	32007	1292/070/7

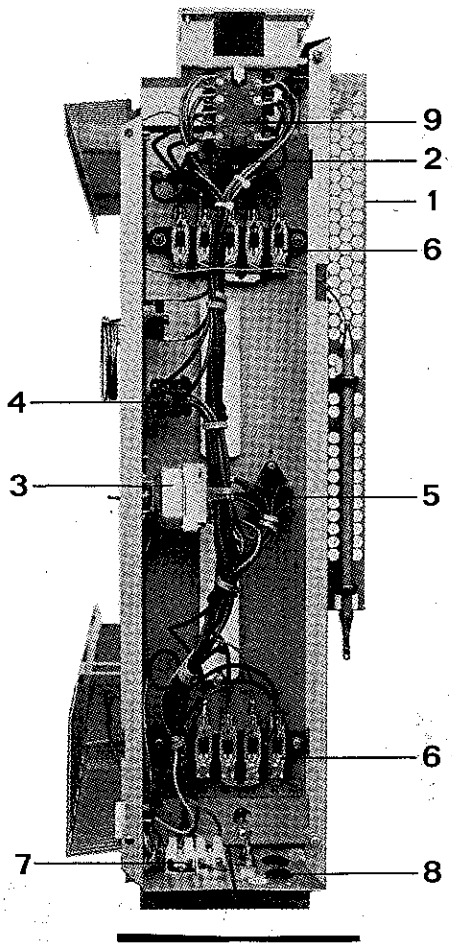

Fig. D

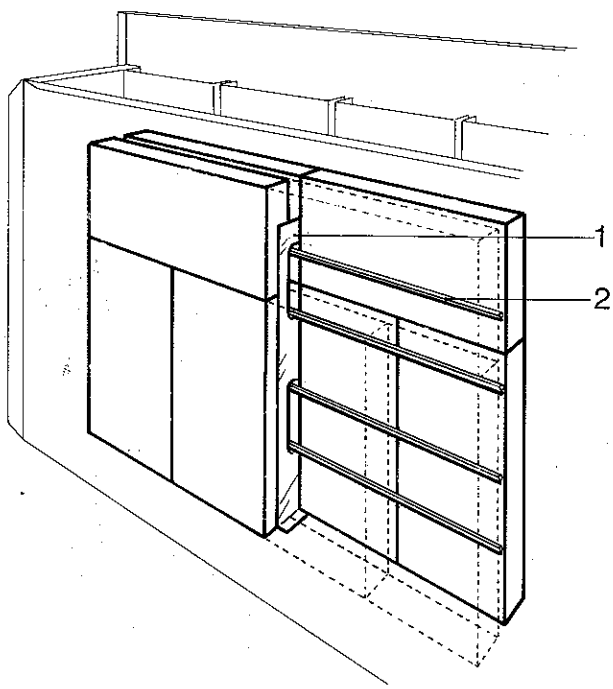

Fig. E

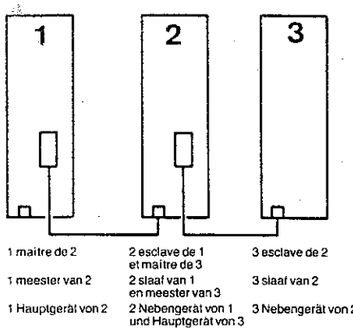

Fig. - Abb. 1

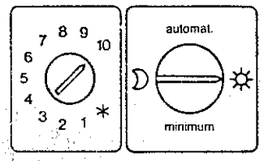

Fig. - Abb. 5

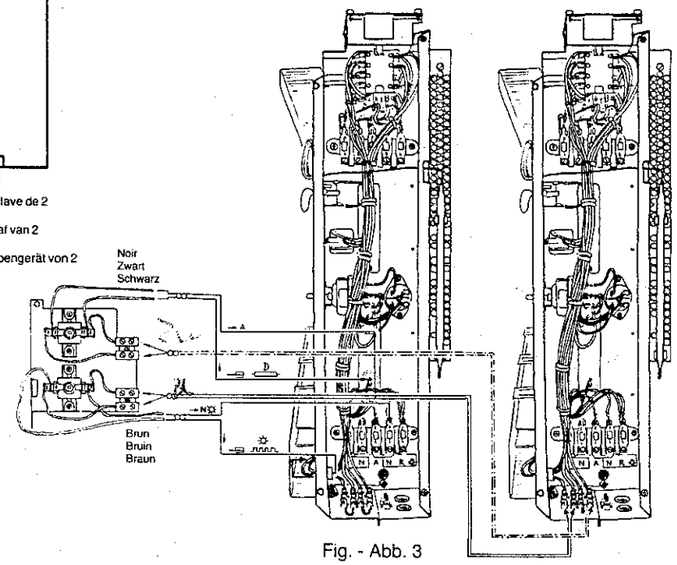

Fig. - Abb. 3

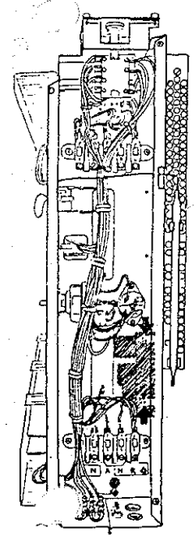

Fig. - Abb. 2

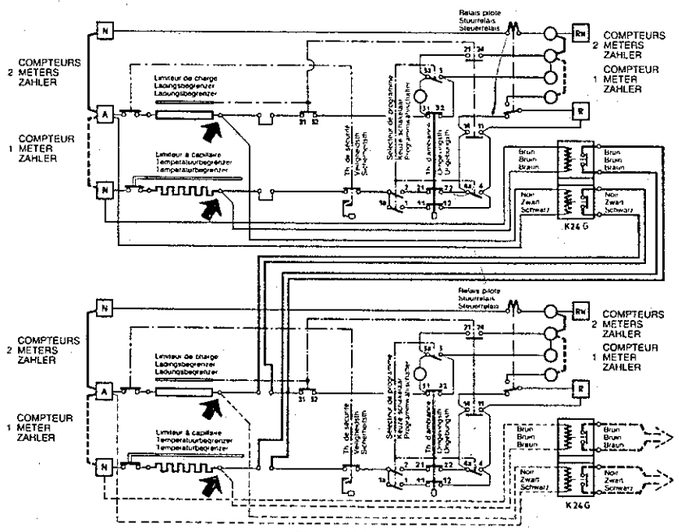

Fig. - Abb. 4

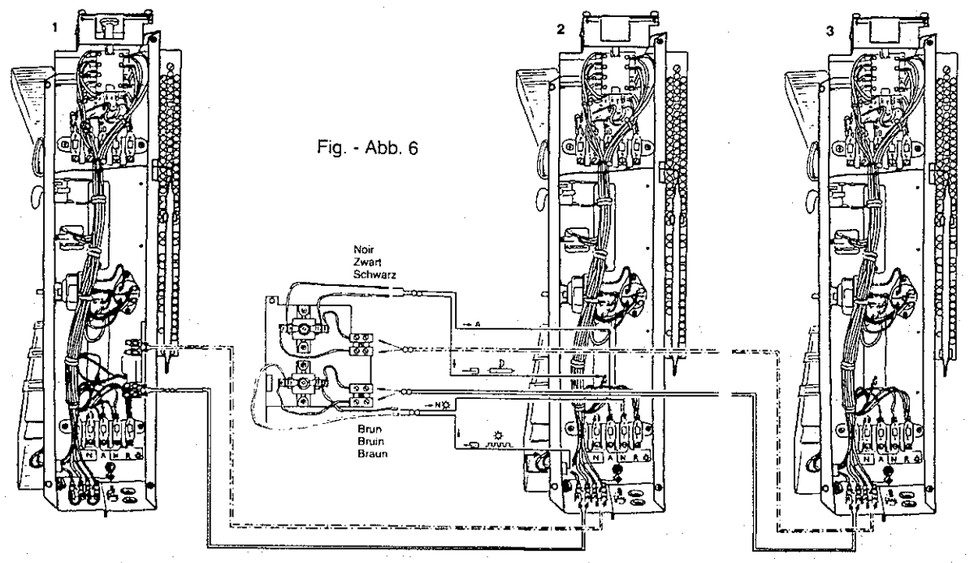

Fig. - Abb. 6

EQUIPEMENT D'ASSERVISSEMENT POUR RADIATEUR A ACCUMULATION ET CONVECTION TYPE "STATIQUE COMPENSE"

Quand plusieurs "statiques compensés" sont installés dans le même local, il faut les synchroniser par le présent équipement, sinon ils risquent de consommer plus de courant de jour et moins de courant de nuit.

S'il y a plus de deux appareils, il faut les raccorder en chaîne, le "maître" ne pouvant commander qu'un seul esclave. Le deuxième appareil est à la fois esclave du premier et maître du troisième (Fig. 1).

Parmi les appareils se trouvant dans le local à chauffer on choisira comme "maître" celui dont la situation correspond le mieux à la température moyenne de ce local.

Remarque :

Lorsque les différents appareils sont commandés par un régulateur de charge à sonde extérieure, il n'est pas nécessaire de les asservir.

APPAREIL "MAITRE"

1. Raccorder le radiateur en suivant les instructions habituelles (voir notice 7 CH 1805 accompagnant l'appareil).
2. Fixer la plaque relais.
   - engager les 2 vis
   - accrocher la plaque-relais
   - serrer les vis (Fig. 2).
3. **Raccordement interne :**
   Des cosses doubles sont prévues à l'endroit des repiquages.
   Raccorder un des deux fils noirs de l'équipement d'asservissement à la cosse double de l'élément chauffant et l'autre à la borne A. Les fils bruns seront raccordés respectivement aux bornes N ☼ et à la cosse double de l'élément chauffant de jour (Fig. 3.4).

APPAREIL "ESCLAVE"

1. Raccorder en suivant les instructions jointes à l'appareil.
2. En lieu et place des pontets (Fig. 7), raccorder les fils en provenance du maître.
3. Régler le thermostat sur 10 et le sélecteur sur "jour" (Fig. 5).
4. Démonter la tôle d'aluminium portant les indications de réglage, enlever les boutons sans modifier le réglage et placer la plaque sans découpes fournie avec l'équipement d'asservissement.

RACCORDEMENT ENTRE "MAITRE" ET "ESCLAVE"

Utiliser un des passe-câbles disponibles.

Remarques :

- Veiller à ce que les câbles ajoutés ne gênent pas le fonctionnement des relais et ne touchent pas les connexions des éléments chauffants. Des attaches en nylon facilitent le bottage de ces câbles.
- Après le raccordement contrôler le synchronisme de fonctionnement des appareils.

S'il y a plus de deux appareils installés dans le même local, le deuxième appareil, qui est esclave du premier doit aussi recevoir un équipement d'asservissement pour commander l'appareil suivant (Fig. 6).
Tous les appareils qui sont maître et esclave se raccordent de la même façon.

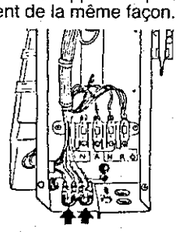

Fig. - Abb. 7

4. Retirer les pontets.
4. De brugjes verwijderen
4. De Brucken abnehmen

MEESTER-SLAAFUITRUSTING VOOR GEMENGDE RADIATOREN MET AKKUMULATIE EN KONVEKTIE

Wanneer verscheidene gemengde radiatoren met akkumulatie en konvektie in hetzelfde lokaal opgesteld worden, moeten ze door deze uitrusting gesynchroniseerd worden daar anders het gevaar niet denkbeeldig is dat meer dag- en minder nachtstroom verbruikt wordt.

Wanneer er meer dan twee toestellen zijn, moeten deze achter elkaar aangesloten worden waarbij de "meester" slechts één enkele slaaf kan sturen. Het tweede toestel is tegelijkertijd slaaf van het eerste en meester van het derde toestel (Fig. 1).

Van de toestellen die zich in het te verwarmen lokaal bevinden, wordt als "meester" het toestel gekozen waarvan de plaats het beste met de gemiddelde temperatuur van het lokaal overeenkomt.

Opmerking :

Wanneer de verschillende toestellen door een laadregelaar met buitenvoelorgaan gestuurd worden, is het niet nodig hierop meester-slaafsysteem toe te passen.

"MEESTER" TOESTEL

1. De radiator aansluiten volgens de gebruikelijke instrukties (zie aanwijzingen voor de installatie 7 CH 1805 die bij het toestel gevoegd is).
2. De relaisplaat bevestigen.
   - de 2 schroeven los indraaien
   - de relaisplaat aanhechten
   - de schroeven aandraaien (Fig. 2).
3. **Interne aansluiting :**
   Op de plaats van de aftakkingen zijn dubbele klemmen vorzien.
   Een van de twee zwarte draden van de "meesterslaafuitrusting" verbinden met de dubbele klem van het verwarmingselement en de andere zwarte draad verbinden met de klem A. De bruine draden zullen respectief verbonden worden met de klemmen N ☼ en de dubbele klem van het dagverwarmingselement (Fig. 3.4).

"SLAAF" TOESTEL

1. Aansluiten volgens de gebruikelijke instrukties.
2. In plaats van de brugjes (Fig. 7), de draden verbinden die van het meestertoestel komen.
3. De thermostaat op 10 en de schakelaar op "dag" afstellen (Fig. 5).
4. De aluminiumplaat met de regelaanwijzingen afnemen, de knoppen verwijderen zonder de regeling te wijzigen en de plaat zonder uitsnijdingen aanbrengen die met de meesterslaafuitrusting geleverd werd.

AANSLUITING TUSSEN "MEESTER" EN "SLAAF"

Een van de beschikbare kabeldoorvoeropeningen gebruiken.

Opmerkingen :

- Erop letten dat de toegevoegde kabels de werking van de relais niet hinderen en de verbindingen van de verwarmingselementen niet raken. Nylon klemmetjes vergemakkelijken het samen bundelen van deze kabels.
- Na de aansluiting, kontroleren of de toestellen synchroon werken.

Indien er meer dan twee toestellen in hetzelfde lokaal opgesteld staan, moet het tweede, slaaftoestel van het eerste, eveneens een meester slaafuitrusting krijgen voor het sturen van het volgende toestel (Fig. 6).
De toestellen, die tegelijk meester en slaaftoestel zijn, worden op dezelfde manier aangesloten.

SYNCHRONISIERUNGSAUTOMATIK FÜR KOMBINIERTE SPEICHER-KONVEKTORHEIZGERÄTE MIT STATISCHER ENTLADUNG

Bei Aufstellung mehrere kombinierter Speicher-/Konvektorheizgeräte in einem Raum empfiehlt sich der Einsatz einer automatischen Synchroniereinheit, die den Betrieb der einzelnen Geräte synchronisiert und dafür sorgt, daß überwiegend preisgünstige Nachtstromenergie verbraucht wird.

Sind mehr als zwei Geräte vorhanden, ist ein Kettenanschluß vorzusehen, da bei dieser Art der Steuerung einem sog. "Hauptgerät" jeweils ein sog. "Nebengerät" zugeordnet ist, das heißt, das zweite Gerät ist gleichzeitig Nebengerät des ersten und Hauptgerät des dritten Gerätes, usw. (Abb. 1).

Als Standort des Hauptgerätes wird in der Regel die Stelle im Raum bestimmt, die für die Bestimmung des gewünschten Raumtemperaturwertes maßgebend ist.

Anmerkung :

Werden die einzelnen Geräte bereits über eine Ladeautomatig mit Außenfühler gesteuert, entfällt die hier beschriebene Synchronisierungsautomatik.

"HAUPTGERÄT"

1. Den Anschluß des Heizgerätes wie gewohnt ausführen (siehe Blatt 7 CH 1805, daß mit dem (geliefert wird).
2. Anschließend die Relaisplatte befestigen; dazu :
   - die beiden Schrauben lösen
   - die Relaisplatte einschieben
   - die Schrauben wieder anziehen (Abb. 2).
3. **Innenanschluß :**
   An den Klemmen sind doppelte AMP-Kabelschuhe vorgesehen.
   Ein schwarzer Draht der Bedienungseinheit an Doppelstecker AMP des Heizelementes anklemmen. Der andere schwarze Draht an Klemme A anklemmen. Ein Brauner Draht an Klemme N ☼ anklemmen. Der andere Brauner Draht an Doppelstecker AMP des Tagsheizelementes anklemmen (Abb. 3.4).

"NEBENGERÄT"

1. Den Anschluß des Gerätes wie gewohnt ausführen.
2. Statt der Brücken (Abb. 7), die Drahten anklemmen die vom "Hauptgerät" kommen.
3. Den Thermostaten auf 10 und den Betrie[illegible]wahlschalter auf "Tag" stellen (Abb. 5).
4. Das Alu-Blech mit der Einstellskala abnehmen, die Einstellknöpfe ohne Veränderung der Einstellung abziehen und die mit der Steuereinheit gelieferte, ungestanzte Platte anbringen.

ANSCHLUß "HAUPTGERÄT"- "NEBENGERÄT"

Eine der vorhandenen Kabeldurchführungen benutzen.

Anmerkungen :

- Darauf achten, daß die zusätzlichen Kabel nicht den Betrieb des Relais beeinträchtigen und nicht die Anschlußstellen der Heizelemente berühren. Nylon-Klammern erleichtern die Kabelbündelung.
- Nach beendetem Anschluß, den Synchronbetrieb der Geräte kontrollieren.

Kommen mehr als zwei Geräte in einem Raum zum Einsatz, wird das zweite Gerät, das Nebengerät des ersten ist, ebenfalls mit einer Synchronisierungsautomatik ausgerüstet.
Der Anschluß ist bei sämtlichen Geräten, die zugleich Haupt- und Nebengerät sind, identisch (Abb. 6).