RADIATEUR MIXTE A ACCUMULATION ET CONVECTION (STATIQUE COMPENSE)

Instructions d'Installation

(A conserver par les utilisateurs successifs pour s'y référer ultérieurement).

GEMENGDE RADIATOR VOOR ACCUMULATIE EN CONVECTIE

Aanwijzingen voor de installatie

(Deze handleiding bewaren zodat de achtereenvolgende gebruikers deze later kunnen raadplegen).

KOMBINIERTES SPEICHER-/DIREKTHEIZGERÄT MIT STATISCHER ENTLADUNG

Installationshinweise

(Bitte sorgfältig aufbewahren und an den nächsten Benutzer des Gerätes weitergeben).

7 CH 1805/1-87

Informations générales

— Le montage et le raccordement de l'appareil doivent être exécutés par un homme de métier.

— Ne pas placer l'appareil dans des locaux contenant une atmosphère corrosive, des gaz explosifs ou des poussières inflammables.

— Ne rien placer sur ou contre l'appareil, dégager l'entrée et la sortie d'air (rideaux, tentures, etc...) (fig. 1).

— Pour obtenir un confort maximum et une bonne répartition de la température, il est particulièrement indiqué de placer l'appareil contre le mur le plus froid, c'est-à-dire généralement un mur extérieur ou mieux encore sous une fenêtre.

— Il n'est pas recommandé d'encastrer l'appareil. Si c'est vraiment indispensable, prévoir un espace d'au moins 5 cm tout autour de l'appareil pour que le bulbe du thermostat, du côté arrière droit, puisse être bien balayé par l'air ambiant.

— Lorsque, après avoir fonctionné, un appareil est démonté pour être utilisé en un autre endroit, l'installateur doit vérifier l'état des pièces constitutives et recontrôler son bon fonctionnement pendant la première charge.

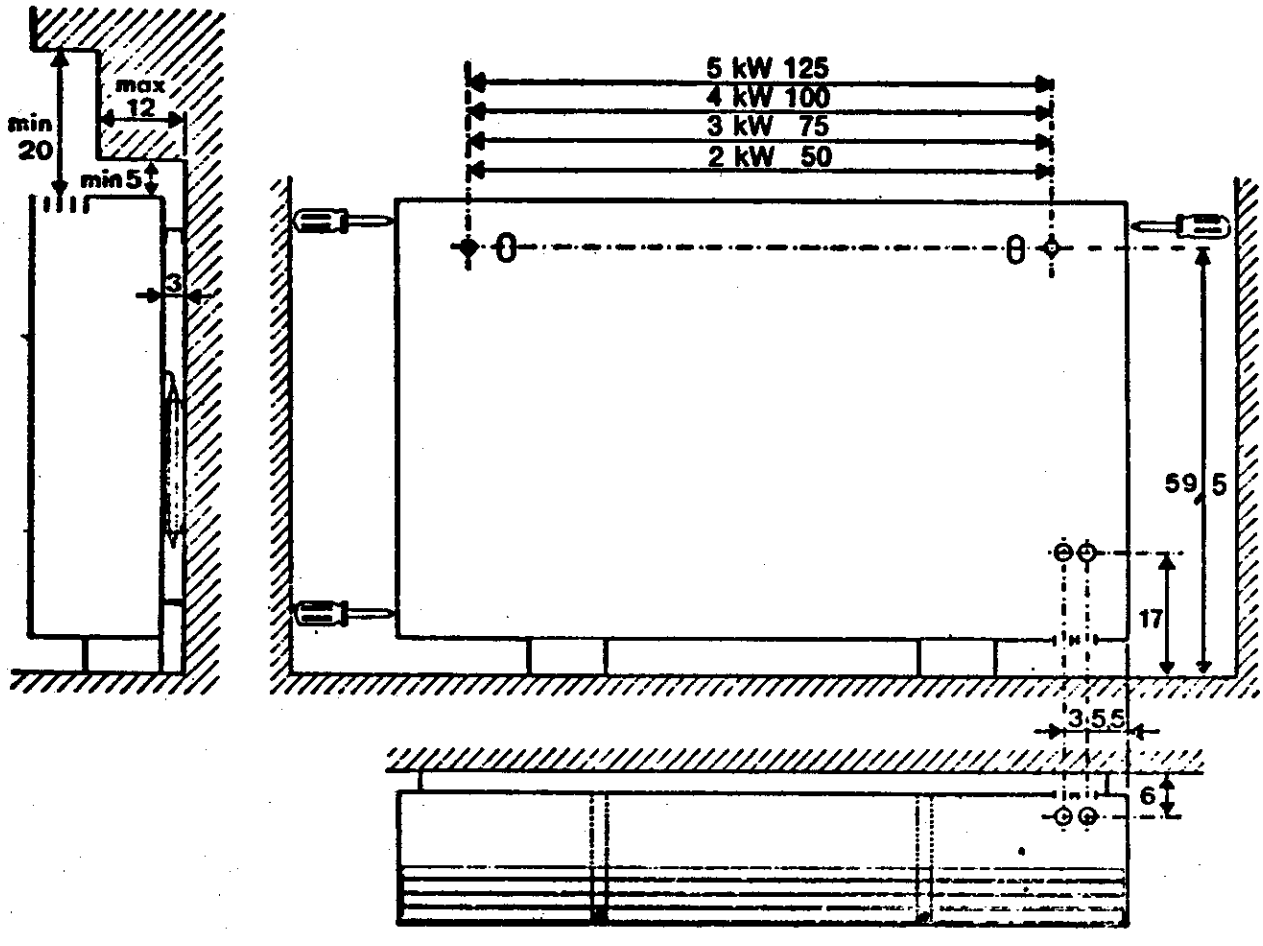

Fig. 1 Abb. 1

Algemene inlichtingen

— Montage en aansluiting van het toestel moeten door een vakman uitgevoerd worden.

— Het toestel niet opstellen in lokalen met een corroderende omgeving, ontplofbare gassen of ontvlambaar stof.

— Niets op of tegen het toestel plaatsen, de luchtinlaat en afvoer vrijhouden (overgordijnen, gordijnen, enz...) (fig. 1).

— Om een maximum komfort en een goede verdeling van de temperatuur te verkrijgen, verdient het in het bijzonder aanbeveling het toestel tegen de koudste muur op te stellen, dat wil zeggen, in het algemeen een buitenmuur of, wat nog beter is, onder een venster.

— Het wordt afgeraden het toestel in te bouwen. Indien dit beslist niet anders kan, moet een ruimte van minstens 5 cm rondom het toestel voorzien worden opdat de voelen van de thermostaat rechtsachter goed door de lucht van de omgeving bestreken kan worden.

— Wanneer het toestel, nadat het gewerkt heeft, gedemonteerd wordt om op een andere plaats gebruikt te worden, moet de installateur de toestand van de bestanddelen nagaan en de goede werking van het toestel tijdens de eerste laadfaze opnieuw kontroleren.

Allgemeine Hinweise

— Die Montage und der Anschluß des Gerätes sind von einem Fachmann durchzuführen.

— Das Gerät nicht in Räumen mit korrosionsstoff-, explosivgas oder brennstaubgeladener Luft aufstellen.

— Keine Gegenstände oder Sachen auf oder gegen das Gerät stellen oder legen; darauf achten, daß die Luftaustritts- und Lufteintrittsöffnungen frei bleiben (Gardinen, Vorhänge, usw.) (siehe Abb. 1).

— Für einen optimalen Heizkomfort und eine gute Wärmeverteilung im Raum empfehlen wir, das Gerät an der kältesten Wand, also in der Regel an einer Außenwand, oder vorzugsweise unter einem Fenster aufzustellen.

— Nach Möglichkeit sollte das Gerät nicht eingebaut werden. Wird ein Einbau dennoch unbedingt verlangt, sind rund um das Gerät herum ca. 5 cm Spielraum zu lassen, damit die Luft ungehindert an dem rechts hinten befindlichen Thermostatenfühler vorbeiziehen kann.

— Für Geräte die bereits in Betrieb gewesen sind, und für den Einsatz an einer andere Stelle wieder montiert werden, gelten die wie vor beschriebenen Maßnahmen, Außerdem sollte bei der Montage der Zustand der einzelnen Bauelemente geprüft und die Funktion des Gerätes während der ersten Ladung kontrolliert werden.

Prévoir au moins 20 cm de dégagement au-dessus de la grille de sortie d'air, même s'il s'agit de tentures ou de rideaux (fig. 1).

— Ne jamais installer le radiateur dos à une baie vitrée; (il doit être fixé à un mur, le bulbe du thermostat ne doit pas être influencé par le rayonnement solaire, et de plus la face arrière n'est pas présentable).

— Avant toute opération, vérifiez que l'appareil correspond bien à la durée de charge délivrée par la compagnie d'électricité. La durée de charge pour laquelle l'appareil est prévu est indiquée sur la plaque signalétique fixée au pied droit de l'appareil.

Toute modification du nombre d'heures de charge nécessite un changement des éléments chauffants.

En aucun cas l'appareil ne peut fonctionner avec une relance pendant la journée.

Association de plusieurs appareils dans la même pièce

Chaque appareil est équipé d'un thermostat d'ambiance qui règle à la fois la température de la pièce et la quantité de chaleur à accumuler la nuit. Par conséquent, il est fortement déconseillé d'installer dans la même pièce un autre système de chauffage.

En effet, pendant la nuit, ce chauffage complémentaire élève la température et le thermostat d'ambiance réduira la quantité de chaleur à accumuler; le lendemain il faudra compenser par une consommation plus importante en direct.

Le problème est identique si l'on installe deux radiateurs mixtes à accumulation et convection ou "statiques compensés" dans la même pièce, l'un pouvant perturber le fonctionnement de l'autre.

Pour pallier à cet inconvénient on devra nécessairement recourir à l'une des solutions suivantes :

1) équiper les appareils d'un système d'asservissement qui peut être livré sur commande. Cet équipement est fourni avec une notice de montage.

2) commander la charge des radiateurs par un régulateur de charge en fonction de la température extérieure (voir "raccordement électrique-B").

Ce régulateur sera d'un type agrée par nos services techniques.

Minstens 20 cm vrije ruimte boven het afvoerrooster voor de lucht voorzien, zelfs wanneer het overgordijnen of gordijnen betreft (fig. 1).

— Nooit de radiator met de achterkant tegen een vensteroppenvlak opstellen; (de radiator moet tegen een muur bevestigd worden, de voeler van de thermostaat mag niet door de zonnestralen beïnvloed worden terwijl bovendien de achterkant niet toonbaar is).

— Alvorens het toestel in gebruik te nemen, nagaan of het inderdaad wel met de door het elektriciteitsbedrijf afgeleverde laadduur overeenkomt. De laadduur waarvoor het toestel voorzien is, staat op de kenplaat aangegeven die op de rechtervoet van het toestel bevestigd is.

Iedere wijziging in het aantal laaduren maakt een verandering van de verwarmingselementen nodig.

Het toestel mag in geen geval met een bijlading overdag werken.

Het opstellen van verscheidene toestellen in hetzelfde vertrek

Ieder toestel is voorzien van een kamerthermostaat die zowel de temperatuur van het vertrek regelt als de hoeveelheid warmte die 's nachts geaccumuleerd moeten worden.

Het wordt daarom dan ook ten sterkste afgeraden om in hetzelfde vertrek een ander verwarmingssysteem op te stellen.

Deze aanvullende verwarming verhoogt namelijk 's nachts de temperatuur waardoor de kamerthermostaat de hoeveelheid warmte die geaccumuleerd moet worden zal verminderen; de volgende morgen moet door een groter verbruik, aan dagtarief aangevuld worden.

Hetzelfde probeem treedt op wanneer twee gemengde radiatoren met accumulatie en convectie in hetzelfde vertrek opgesteld worden daar de ene de werking van de andere kan verstoren. Om dit nadeel uit de weg te ruimen, is het nodig één van de onderstaande oplossingen te volgen :

1) de toestellen met een meesterslaafsysteem uitrusten dat op bestelling geleverd kan worden. Deze uitrusting wordt met een montagehandleiding geleverd.
2) de lading van de radiatoren sturen door een ladingsregelaar in funktie van de buitentemperatuur (zie "elektrische aansluiting-B").

Deze regelaar zal van een door onze technische diensten erkend type zijn.

Uber dem Luftaustrittsgitter mindenstens 20 cm freilassen; daß gilt auch für Gardinen und Vorhänge (siehe Abb. 1).

— Das Gerät nicht mit dem Rücken zu einer Glaswand oder Glastüt aufstellen (das Gerät muß an der Wand befestigt werden können, der Thermostatenfühler darf nicht durch Sonneneinstrahlung beeinflußt werden und schließlich ist die Rückseite des Geräte nicht "dekorativ" genug).

— Bevor das Gerät aufgestellt und angeschloßen wird, bitte prüfen, ob es auch wirklich für die vom Elektrizitätswerk gewährte Ladezeit ausgelegt ist. Die Geräteladezeit steht auf dem Typenschild auf dem rechten Fuß des Gerätes.

Im Falle einer Änderung der Ladezeiten vom Elektrizitätswerk aus, müssen andere Heizelementen vorgesehen werden. Das Heizgerät erlaubt keine zusätzliche Tagesnachladung.

Aufstellung von mehreren Heizgeräten in einem Raum

Jedes Gerät ist mit einem Raumthermostaten ausgestattet, der gleichzeitig die Raumlufttemperatur und die dementsprechend in der Nacht zu speichernde Wärme regelt. Es wird daher von der Aufstellung unterschiedlicher Heizsysteme in einem gleichen Raum dringend abgeraten.

Nachts würde das andere Heizgerät die Raumtemperatur nämlich anheben und der Raumthermostat des kombinierten Speicher-/Direktheizgerätes aufgrund dessen die für den nächsten Tag zu speichernde Wärmemenge reduzieren. Die Folge : die fehlende Wärmemenge muß am nächsten Tag durch Direktheizung gedeckt werden.

Das gleiche Problem stellt sich, wenn gleichzeitig zwei kombinierte Speicher-/Direktheizgeräte in einem Raum aufgestellt werden.

Als Problemlösungen bieten sich an :

1) Ausstattung der einzelnen Geräte mit einer als Sonderzubehör erhältlichen Steuereinheit. Zur Montage der Steuereinheit, bitte die mitgelieferte Anleitung beachten.
2) Steuerung der Aufladung über einen Laderegler in Abhängigkeit der Außentemperatur (siehe "Elektrischer Anschluß-B"). Es wird dabei der von unserer Technischen Abteilung als zweckmäßig erachtete Regler eingesetzt.

Caractéristiques techniques

750	1000	1250	1500	Longueur (mm)
69	99	130	160	Poids (kg)
1333	2000	2666	3333	Puissance calorifique (W)
				Puissances nominales (W)
				Accumulation
1000	1500	2000	2500	– 8 heures de charge
900	1350	1800	2250	– 9 heures de charge
1000	1500	2000	2500	Direct
				Intensités nominales (A)*
				Accumulation
4,5	6,8	9,1	11,4	– 8 heures de charge
4,1	6,1	8,2	10,2	– 9 heures de charge
4,5	6,8	9,1	11,4	Direct
				Section min. (mm²)**
1	1,5	2,5	4	1 compteur
				2 compteurs
1	1	1	1,5	Accumulation
1	1	1	1,5	Direct

* En raccordement "1 compteur" il y a lieu d'additionner les intensités "Direct" et "Accumulation".

** Ces sections sont données à titre indicatif, il convient également de tenir compte des règlements locaux.

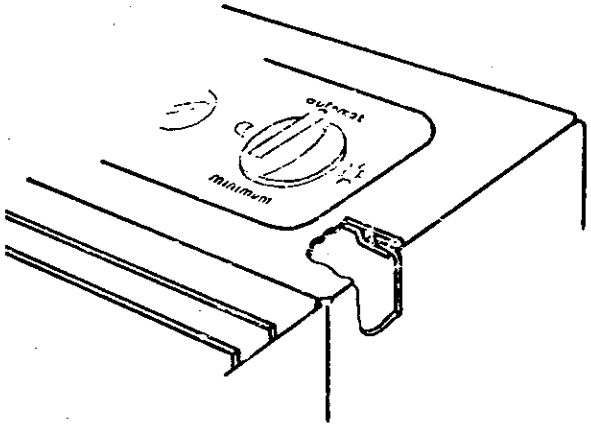

Fig. 2 Abb. 2

Préparation

Désserrer les 4 vis au travers des perforations des panneaux latéraux et enlever les 2 vis qui fixent la grille de sortie d'air à ses supports.

Enlever la tablette supérieure en écartant les panneaux latéraux pour libérer les agrafes (fig. 2).

Retirer l'habillage de l'appareil.
Pour la fixation au mur, forer 2 trous de 6 mm de diamètre à une hauteur de 595 cm par rapport au sol. La figure 1 donne le gabarit de forage.

Fixer les équerres au mur en utilisant les vis et les chevilles fournies avec l'appareil. On n'accrochera définitivement le radiateur qu'après le raccordement.

Raccordement électrique

Avant de procéder au montage et au démontage de l'appareil, il y a lieu de couper le courant.

Technische kenmerken

Lengte (mm)
Gewicht (kg)
Kalorisch vermogen (W)
Nominale vermogens (W) Accumulatie – 8 uur laden – 9 uur laden Rechtstreeks
Nominale stroomsterkten (A)* Accumulatie – 8 uur laden – 9 uur laden Rechtstreeks
Min. doorsnede (mm^2)** 1 meter 2 meter Accumulatie Rechtstreeks

* Bij aansluiting "1 meter" moeten de stroomsterkten "Rechtstreeks" en "Accumulatie" opgeteld worden.

** Deze doorsneden worden bij wijze van aanduiding gegeven; er moet tevens met de plaatselijke voorschriften rekening gehouden worden.

Voorbereiding

De 4 schroeven losdraaien die via de gaatjes van de zijpanelen bereikt kunnen worden en de twee schroeven verwijderen die het luchtafvoerrooster op zijn steunen bevestigen.

Het bovenblad verwijderen door de zijpanelen van elkaar te verwijderen om de klemmen hiervan vrij te maken (fig. 2).

De mantel van het toestel afnemen.
Voor de bevestiging aan de muur, twee gaten boren van diameter 6 mm op hoogte 595 cm boven de grond. Figuur 1 geeft de plaats van de gaten aan.

De steunen aan de muur bevestigen gebruik makend van de schroeven en pluggen geleverd met het toestel. De radiator zal slechts definitief bevestigd worden na aansluiting.

Elektrische aansluiting

Alvorens tot montage en demontage van het toestel over te gaan, moet eerst de stroom afgesloten worden.

Technische Daten

Länge (mm)
Gewicht (kg)
Heizleistung (Watt)
Nennleistungen (Watt) Speicherheizung – 8 Stunden Ladezeit – 9 Stunden Ladezeit Direktheizung
Nennstrom (A)* Speicherheizung – 8 Stunden Ladezeit – 9 Stunden Ladezeit Direktheizung
Min. Kabelstärke (mm^2)** 1 Zähler 2 Zähler Speicherheizung Direktheizung

* Ist nur 1 Zähler vorhanden, sind die Nennstromwerte der Speicher- und der Direktheizung zu addieren.

** Bei den hier angegebenen Kabelstärken handelt es sich um Richtwerte. Bitte die örtlichen Vorschriften beachten.

Vorbereitung

Die 4 durch die Öffnungen der Seitenwände zugänglichen Schrauben lösen und die beiden Schrauben, die das Luftaustrittsgitter halten, entfernen.

Durch leichtes Spreizen der Seitenwände die die obere Platte haltenden Klammen freilegen und die Platte abnehmen (siehe Abb. 2).

Dann das Gehäuse abziehen.
Bei Wandmontage :
Zwei Dübellöcher 6 mm Durchmesser gemäß Bohrschablone (Abb. 1) in 595 mm über Fußbodenhöhe bohren.

Befestigungswinkel mittels der mitgelieferten Dübel und Schrauben an die Wand Montieren.

Elektrischer Anschluß

Vor der Montage bzw. Demontage ist das Gerät so vom Netz zu trennen daß die Anschlußsklemmen Spannungfrei sind.

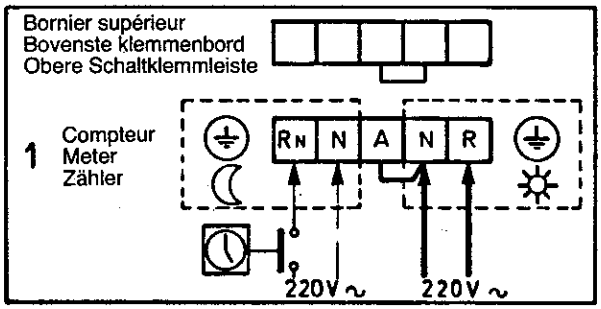

Fig. 3 Abb. 3

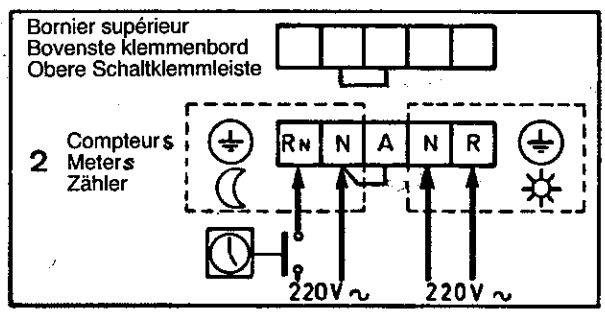

Fig. 4 Abb. 4

Cet appareil fonctionne avec ou sans régulateur de charge à sonde extérieure.

A. Fonctionnement sans régulateur de charge à sonde extérieure

Dans ce cas, la régulation de charge s'effectue automatiquement sur la température ambiante.

Deux types de raccordement sont possibles :

a) "1 compteur double tarif"

Tarif bihoraire - par exemple : réseau français

1 ligne 220 V mono + terre

Les barettes de couplage aussi bien du bornier de raccordement que du bornier supérieur sont à placer en position "1 compteur" (fig. 3).

Bornes de raccordement :

R pour la phase } signe "Soleil"
N pour le neutre }

Rn et N (voisin du Rn) ❯

Bornes pour courant pilote 220 V 3 VA à mettre sous tension uniquement pendant la période nocturne à tarif réduit.

b) "2 compteurs"

Tarif exclusif nuit pour l'accumulation, compteur bi-horaire pour le direct, par exemple : réseau belge - 2 lignes 220 V mono + terre (une ou deux suivant prescriptions locales).

Les barettes de couplage, aussi bien du bornier de raccordement que du bornier supérieur sont à placer en position "2 compteurs" (fig. 4).

Bornes de raccordement :

R pour la phase du direct "jour" (Soleil)

N pour le neutre du direct "jour" (Soleil)

Rn pour la phase de l'accumulation ❯

N (à côté du Rn) pour le neutre de l'accumulation ❯

Cette ligne ❯ n'est alimentée que pendant la période nocturne.

N.B. : Les deux N ne sont pas connectés dans l'appareil.

B. Fonctionnement avec régulateur de charge à sonde extérieure

L'accumulateur se charge en fonction de la température extérieure, pour cela la ligne ❯ doit être alimentée via le régulateur de charge.

L'élément direct, indépendant du régulateur, assure la régulation fine de tempéra-

Dit toestel werkt met of zonder ladingsregelaar met buitenvoeler.

A. Werking zonder ladingsregelaar met buitenvoeler

In dit geval wordt de ladingsregeling automatisch op basis van de kamertemperatuur gedaan.

Er zijn twee soorten aansluiting mogelijk :

a) "met 1 meter dubbel tarief"
Twee-uren tarief - bijvoorbeeld : Frans net
1 lijn 220 V mono + aarde
De koppelstrippen van zowel de klemmenplaat voor de aansluiting als van de bovenste klemmenplaat moeten in de stand "1 meter" geplaatst worden (fig. 3).
Aansluitklemmen :
R voor de fase
N voor de nulleider } teken "Zon"
Rn en N (naast Rn) ❯
Klemmen voor stuurstroom 220 V 3 VA alleen onder spanning brengen tijdens de nachtperiode tegen goedkoop tarief.

b) "2 meters"
Uitsluitend nachttarief voor de accumulatie, twee-uren meter voor de konvektor, bijvoorbeeld : Belgisch - 2 lijnen 220 V mono + aarde (één of twee, afhankelijk van de plaatselijke voorschriften).
De koppelstrippen van zowel de klemmenplaat voor de aansluiting als van de bovenste klemmenplaat moeten in de stand "2 meters" geplaatst worden (fig. 4).
Aansluitklemmen :
R voor de fase van de konvektor "dag" (Zon).
N voor de nulleider van de konvektor
Rn voor de faze "nacht" ❯
N (naast Rn) voor de nulleider van de accumulatie ❯
Deze lijn ❯ wordt steeds tijdens de nachtperiode gevoed.
N.B. : De beide N zijn niet in het toestel verbonden.

B. Werking met ladingsregelaar met buitenvoeler

De accumulator wordt geladen, in funktie van de buitentemperatuur, waarvoor de lijn ❯ via de ladingsregelaar gevoed moet worden.

Het rechtstreekse element, onafhankelijk van de regelaar, verzekert de fijnregeling

Das kombinierte Speicher-/Direktheizgerät kann mit oder ohne witterungsabhängigem Laderegler.

A. Bei Verwendung ohne witterungsabhängigem Laderegler

In diesem Fall wird die Ladung automatisch in Abhängigkeit der Raumtemperatur gesteuert.

Es sind zwei Anschlußarten möglich :

a) "1 einziger Zähler"
("Doppeltarifzähler") wie z.B. in Frankreich üblich
1 Leitung 220 V einphasig + Erdleitung
Die Brücken der Anschlußklemmen und der oberen Klemmenleiste sind in Stellung "1 Zähler" zu bringen (siehe Abb. 3).
Anschlußklemmen :
R Phase
N Nulleiter } zeichen "Sonne"
Rn und N (neben Rn) ❯
Klemmen für Steuerstrom 220 V 3 VA nur während der Niedertarifzeit unter Spannung setzen.

b) "2 Zähler"
Niedertarifstromzähler für die Speicherheizung, Doppelzähler für die Direktheizung, wie z.B. in Belgien üblich. 2 Leitungen 220 V einphasig + Erdleitung (eine oder zwei entsprechend den örtlichen Bestimmungen).
Die Brücken der Anschlußklemmen und der oberen Klemmenleiste sind in Stellung "2 Zähler" zu bringen (siehe Abb. 4).
Anschlußklemmen :
R Phase Direktheizung "Tag" (Sonne).
N Nulleiter Direktheizung
Rn Phase Speicherheizung ❯
N (neben Rn) Nulleiter Speicherheizung ❯
Die Leitung ❯ wird nur während der NT-Zeit gespeist.
Anmerkung : Die beiden Klemmen N sind im Gerät nicht angeschloßen.

B. Bei Verwendung eines witterungsabhängigen Ladereglers

Da der Speicherteil sich in Abhängigkeit der Außentemperatur auflädt, muß die Leitung ❯ über den Laderegler gespeist werden.

Das unanhängig vom Laderegler arbeitende Direktheizelement sorgt über den eingebauten Raumthermostaten für die

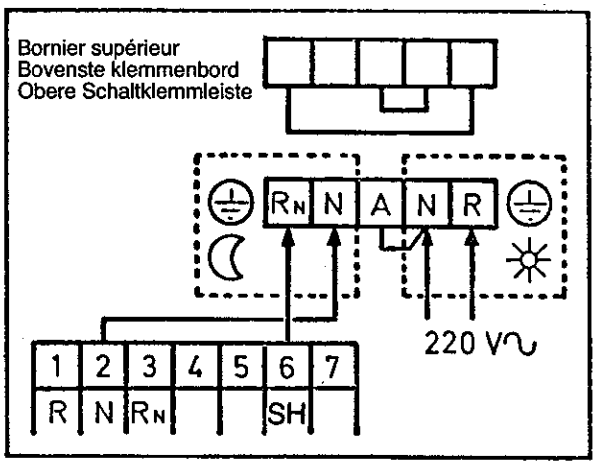

Fig. 5 Abb. 5

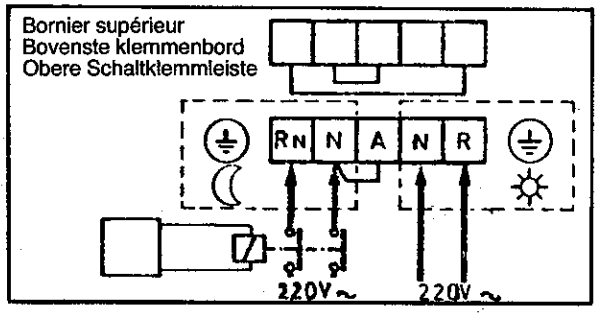

Fig. 6 Abb. 6

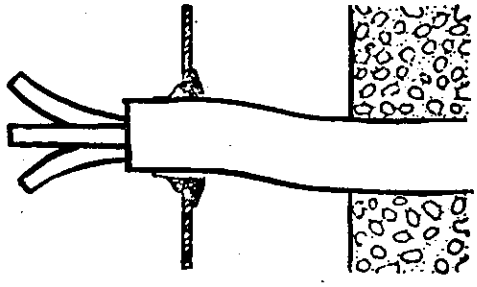

Fig. 7 Abb. 7

ture grâce au thermostat incorporé à l'appareil.

L'installation du régulateur se fera conformément à sa notice.

Les deux types de raccordement sont possibles :

a) 1 compteur double tarif

Le raccordement décrit précédemment reste valable.

La ligne 220 V "Pilote" est à alimenter à partir des bornes N (2) et SH (6) du régulateur.

Ces bornes peuvent alimenter, au maximum, 20 accumulateurs.

De plus, un pontage est à effectuer à l'aide d'un conducteur d'une section minimale de 1,5 mm² entre les bornes extrêmes du bornier supérieur (fig. 5); ce pontage supprime l'influence de la température ambiante sur l'accumulation.

b) 2 compteurs

Le raccordement décrit précédemment reste valable.

La ligne d'alimentation de l'accumulation doit être interrompue par le contacteur central commandé par le régulateur (fig. 6).

La bobine de ce contacteur est à alimenter par les bornes N (2) et SH (6) du régulateur.

De plus, un pontage est à effectuer à l'aide d'un conducteur d'une section minimale de 1,5 mm² entre les bornes extrêmes du bornier sur l'accumulation.

— Cet appareil doit être réglementairement raccordé à la terre en utilisant les bornes marquées .

— Pour pouvoir isoler l'appareil du réseau, l'installation comportera un dispositif de séparation omnipolaire d'une distance d'ouverture de contact d'au moins 3 mm.

C'est également par ce dispositif qu'il conviendra de déclencher l'appareil en période de non-chauffage.

— Introduire les câbles d'alimentation par les passe-câbles (fig. 7).

Allemagne	: VDE
Autriche	: ÖVE
Belgique	: CEBEC
France	: Norme NF C 15.100
Suisse	: SEV

van de temperatuur, dank zij de in het toestel ingebouwde thermostaat.

De regelaar wordt in overeenstemming met zijn tecnische handleiding geïnstalleerd.

Beide soorten aansluiting zijn mogelijk :

a) 1 meter dubbel tarief
De hierboven reeds beschreven aansluting blijft van kracht.
De "Stuurlijn" 220 V moet vanaf de klemmen N (2) en SH (6) van de regelaar gevoed worden.
Deze klemmen kunnen ten hoogste 20 accumulatoren voeden.
Bovendien moet een kortsluiting met behulp van een geleider met een minimum doorsnede van 1,5 mm² tussen de uiterste klemmen van de bovenste klemmen (fig. 5) uitgevoerd worden; deze kortsluiting schakelt de invloed van de kamertemperatuur op de accumulatie uit.

b) 2 meters
De hierboven reeds beschreven aansluiting blijft van kracht.
De voedingslijn van de accumulatie moet door de regelaar (fig. 6) gestuurde centrale kontaktsluiter onderbroken worden.
De spoel van deze kontaktsluiter moet door de klemmen N (2) en SH (6) van de regelaar gevoed worden.
Bovendien moet een kortsluiting met behulp van een geleider met een minimum doorsnede van 1,5 mm² tussen de uiterste klemmen van de bovenste klemmenplaat uitgevoerd worden; deze kortsluiting schakelt de invloed van de kamertemperatuur op de accumulatie uit.

— Dit toestel moet volgens de voorschriften geaard worden met gebruikmaking van de gemerkte klemmen

— Om het toestel van het net te kunnen isoleren, zal de installatie een veelpolige afscheidingsinrichting bevatten met een kontaktopeningsafstand van minstens 3 mm.
Met behulp van deze inrichting dient tevens het toestel buiten het stookseizoen uitgeschakeld te worden.

— De stroomtoevoerkabels via de kabeldoorgangen (fig. 7) invoeren. De kabels voor vaste leidingen zullen in overeenstemming met de voorschriften zijn.

Duitsland	: VDE
Oostenrijk	: ÖVE
België	: CEBEC
Frankrijk	: Norme NF C 15.100
Zwitserland	: SEV

Temperaturfeinregelung.

Für die Installation des Ladereglers bitte die entsprechenden Hinweise beachten.

Es sind zwei Anschlußarten möglich :

a) 1 einziger Zähler
("Doppeltarifzähler") (Anschluß siehe Punkt A.a.).
Die 220 V Steuerleitung wird über die Klemmen N (2) und SH (6) des Reglers gespeist.
Diese Klemmen können bis zu 20 Speicher speisen.
Die beiden äußeren Klemmen der oberen Klemmenleiste sind durch einen Leiter von min. 1,5 mm² zu überbrücken (siehe Abb. 5); diese Brücke verhindert den Einfluß der Raumtemperatur auf die Aufladung.

b) 2 Zähler
(Anschluß siehe Punkt B.b.).
Die Speiseleitung für die Aufladung muß durch den vom Laderegler gesteuerten mittlerer Schütz unterbrochen werden (siehen Abb. 6).
Die Spule dieses Kontaktes wird über die Klemmen N (2) und SH (6) des Ladereglers gespeist.
Die beiden äußeren Klemmen der oberen Klemmenleiste sind durch einen Leiter von min. 1,5 mm² zu überbrücken; diese Brücke verhindert den Einfluß der Raumtemperatur auf die Aufladung.

— Das Heizgerät muß ordnungsgemäß geerdet werden. Dazu die Klemmen benutzen.

— Zur Isolierung des Gerätes vom Netz ist eine omnipolare Trennvorrichtung mit einer Kontaktöffnungsweite von mindestens 3 mm vorzusehen.
Diese Vorrichtung dient gleichzeitig zur Ausschaltung des Heizgerätes außerhalb der Heizperiode.

— Die Kabel durch die Kabelführungen ziehen (siehe Abb. 7). Die Kabel für die festen Leitungen entsprechen den folgenden Vorschriften :

BRD	: VDE
Österreich	: ÖVE
Belgien	: CEBEC
Frankreich	: Norme NF C 15.100
Schweiz	: SEV

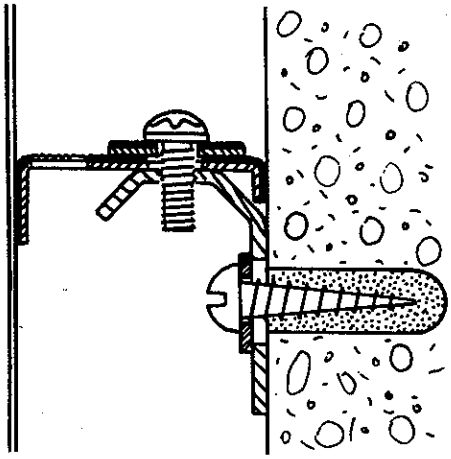

Fig. 8 Abb. 8

Montage des éléments chauffants et raccordement

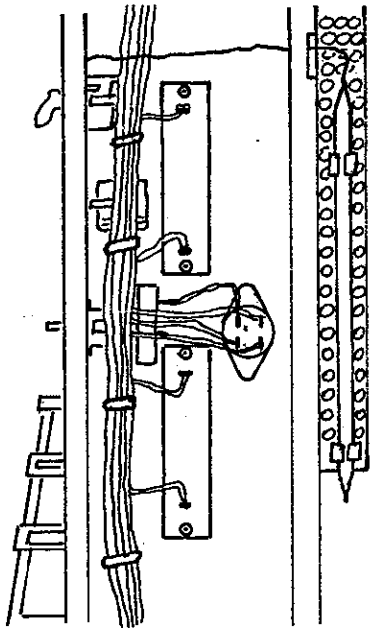

Fig. 9 Abb. 9

Montage du noyau

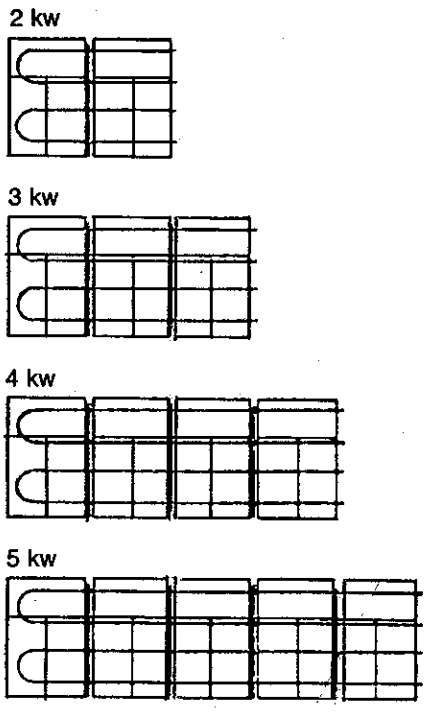

Fig. 10 Abb. 10

— Fixer l'appareil au mur en accrochant le distancier aux équerres (fig. 8).

Montage des éléments chauffants

1. Introduire les éléments chauffants dans les découpes (fig. 9) en soutenant la laine de roche (isolant du panneau de câblage) avec la main pour éviter de la détériorer.
2. Fixer les stéatites des éléments chauffants sur la tôle de câblage au moyen des vis avec une large rondelle plate se trouvant dans le sachet plastique joint à l'appareil.

Raccordement électrique des éléments chauffants

Dans le câblage, 4 fils équipés de cosses sont restés libres. Un fil de part et d'autre des découpes (fig. 9). Raccorder le fil supérieur à la cosse supérieure de l'élément chauffant du haut.

Les fils centraux sont à raccorder respectivement à la cosse inférieure de l'élément chauffant du haut et à la cosse supérieure de l'élément du bas.

Le fil inférieur est à raccorder à la cosse inférieure de l'élément chauffant du bas.

Montage du noyau

Enlever les supports de la grille et la tôle de fermeture de l'accumulateur. Enlever l'isolation supérieure et les calages.

Monter les briques suivant la fig. 10 en veillant à placer correctement les supports des éléments chauffants.

— Het toestel aan de muur bevestigen door het afstandstuk aan de steunen vast te haken (fig. 8).

Opbouw der verwarmingselementen

1. De verwarmingselementen worden via de openingen ingebracht(fig. 9) en zorgen voor dragend de rotswol (isolatie van het kableringspaneel) met de hand te ondersteunen om beschadiging ervan te voorkomen.
2. De steatieken der verwarmingselementen hechten op de kableringsplaat bij middel van wijzen met een breed en plat onderlegplaatje, te vinden in het kunststofzakje geleverd bij elk toestel.

Elektrische aansluiting der verwarmingselementen

In de kablering bleven 4 met klemmen uitgeruste draden vrij : aan elke zijde der openingen één. De bovenste draad aansluiten op de bovenklem van het bovenste verwarmingselement.

De centrale draden zijn aan te sluiten respectievelijk aan de onderklem van het bovenverwarmingselement en aan de bovenklem van het onderverwarmingselement.

De onderste draad is aan te sluiten op de onderklem van het onderverwarmingselement.

Montage van de kern

De steunen van het rooster en de sluitplaat van de accumulator verwijderen. De bovenste isolatie en de steunen verwijderen.

De stenen volgens fig. 10 monteren waarbij erop gelet moet worden dat de steunen van de verwarmingselementen op de juiste wijze geplaatst worden.

— Elektrischen Anschluß des Gerätes vornehmen und Radiator an den vorgesehenen Auskerbungen des Wandabstandhalters in den Befestigungswinkel aufhängen (Abb. 8).

Montage der Heizelemente

1. Heizelemente in den abgerundeten Durchbrüchen einschlieben (siehe Abb. 9). Steinvollplatten mit der Hand unterstützen (Wärmedämmung am Anschlußplatine) Vorsicht. Bruchgefahr !.
2. Heizelemente mit den beiliegenden Schrauben mit Scheibe (im plastikbeutel mitgeliefert) auf der Anschlußplatine festschrauben.

Elektrischer Anschluß der Heizelemente

Vier Leitungen sind nicht angeschloßen. Es gibt eine Leitung an jeder Durchbruck. (siehe Abb. 9). Obere Leitung an die obere Steckverbindung des oberes Heizelemente anschließen.

Die zentrale Leitungen sind jeweilig an die untere Steckverbindung des oberes Heizelemente und an die obere Steckverbindung des unteres Heizelemente anzuschließen.

Untere Leitung an die untere Steckverbindung des unteres Heizelemente anschließen.

Montage des Kerns

Die Halterung des Gitters und das Speicherabdeckblech abnehmen. Die obere Isolierung und die Verkeilung entfernen.

Die Steine gemäß Abb. 10 montieren und dabei besonders auf die genaue Lage der Halter der Heizelemente achten.

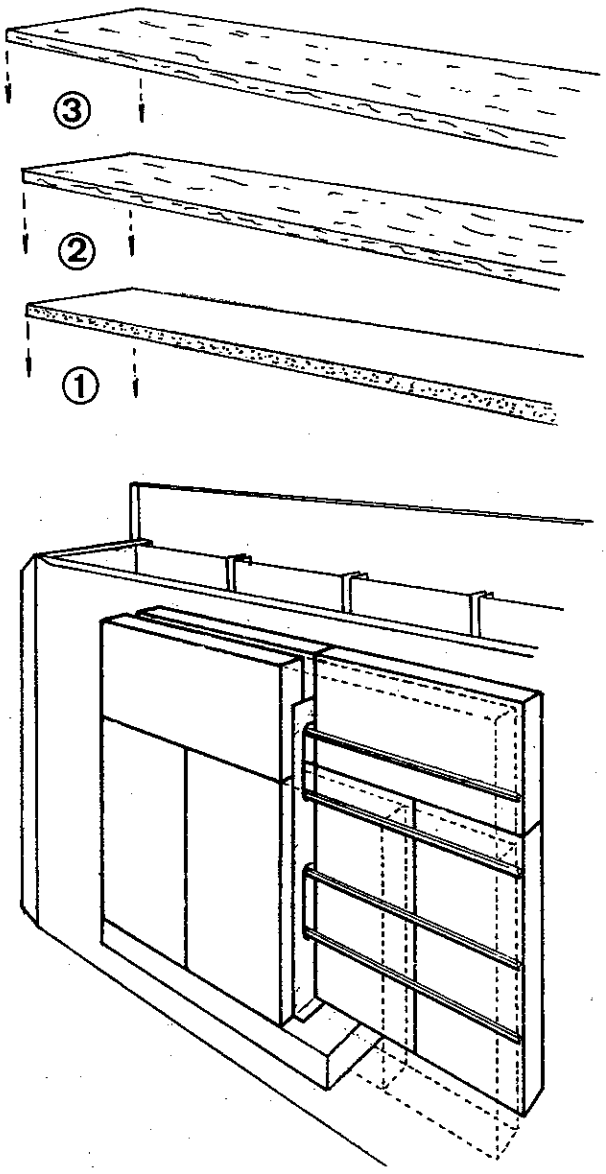

Fig. 11 Abb. 11

Montage final du noyau (fig. 11)

Replacer dans l'ordre l'isolation supérieure constituée par un isolant dur ① et deux couches d'isolant minéral ② et ③.

Remontage final

Replacer l'habillage de l'appareil en veillant à ce que la tablette soit bien agrafée.

Resserrer les 4 vis de fixation latérales et fixer la grille à ses supports.

L'appareil est en ordre de marche

Une odeur peut se dégager les premiers jours de fonctionnement.

Remarque :

Lorsque, après avoir fonctionné, un appareil est démonté, il faut, lors du remontage, vérifier l'état des pièces constitutives et recontrôler son bon fonctionnement.

Eindmontage van de kern (fig. 11)

De bovenste isolatie, bestaande uit een hard isolatie paneel ① en twee lagen minerale isolatie ② en ③, in de goede volgorde weer op zijn plaats brengen.

Definitieve montage

De mantel van het toestel weer aanbrengen waarbij erop gelet moet worden dat het bovenblad stevig vastgehecht is in de klemmen.

De 4 schroeven voor de zijbevestiging aandraaien en het rooster op zijn steunen vastzetten.

Het toestel is bedrijfsklaar

Tijdens de eerste dagen van de werking kan het toestel een bepaalde geur afgeven.

Opmerking :

Wanneer een toestel gedemonteerd wordt nadat het in bedrijf geweest is, moet bij de montage de toestand van de onderdelen nagezien en zijn goede werking nogmaals gekontroleerd worden.

Endmontage des Kerns (Abb. 11)

Die obere Isolierung, bestehende aus einer harte Isolierungsplatte ① und zwei Schichten mineralische Isolierung ② und ③, richtig wieder befestigen.

Endmontage

Das Gehäuse wieder um das Gerät setzen. Die obere Platte gut befestigen.

Die vier seitlichen Schrauben fest anziehen und das Luftauftrittsgitter wieder einsetzen.

Das Gerät ist nun betriebsfertig

Es ist durchaus normal, wenn das Gerät während der ersten Betriebstage einen unangenehmen Geruch ausströmt.

Bemerkung :

Falls das Gerät, nachdem es bereits funtioniert hat, wieder demontiert wird, ist nach der Montage der Zustand der Bauteile zu überprüfen und der einwandfreie Betrieb des Gerätes erneut zu testen.

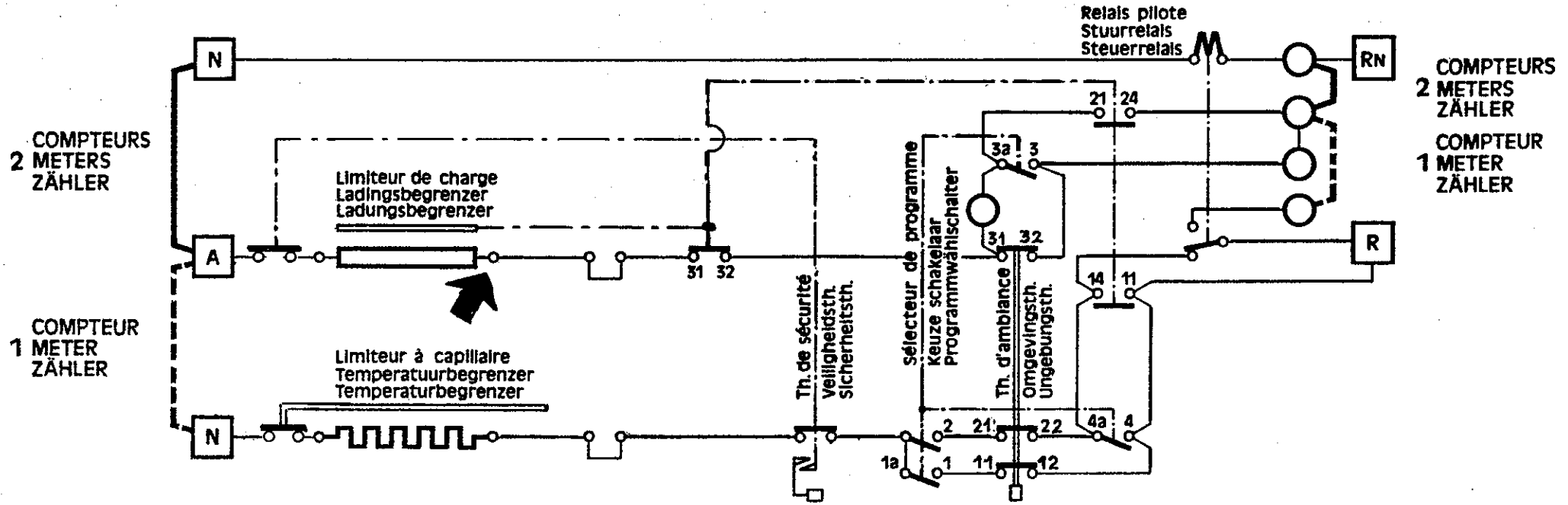

	1a		3a	4a
	1	2	3	4
min				
☾	X			
auto	X	X		
☼	X	X	X	X

X = ⟋