Accumix® MS.. A-1

GECOMBINEERDE CONVECTOR/ NACHTSTROOMKACHEL

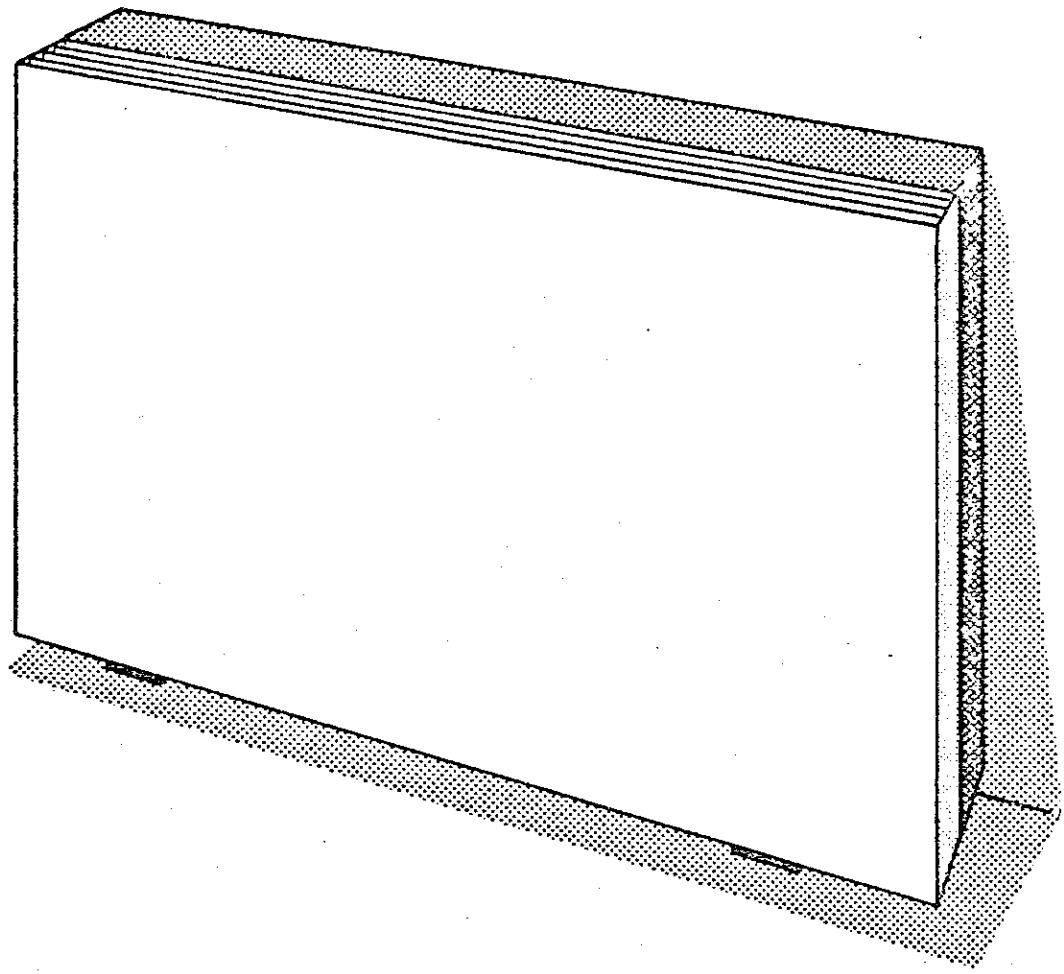

ACEC

verwarming

7 CH 1686

Accumix® MS.. A-1

INSTALLATIEBESCHRIJVING VOOR DE VAKMAN

A. - ALGEMENE INFORMATIE

. Plaats deze apparaten nooit in lokalen die korrosieve, ontplofbare gassen bevatten, evenals brandbaar stof.

. Om toe te laten, deze toestellen volledig spanningsloos te stellen, behoort tot de installatie een meerpolige verbreker met een minimum van 3mm kontaktopening. Deze barrenschakelaar mag eventueel een schakelaar zijn die het geheel van de verwarmingsinstallatie kan verbreken, en in het verdeelbord geplaatst.

. De nominale ladingsduur van de nachtlading bedraagt 8 tot 9 uur, zonder de mogelijkheid deze in vermindering te brengen.

. Uit oogpunt, bescherming indirekte aanraking, beschouwd men deze toestellen als klasse I (volgens de normen van het EC publikatie II) en verplichte aarding.

. De aansluiting van de toestellen is steeds éénfazig op 220 V.

. Het toestel laat twee verschillende aansluitingen toe :
  a) door middel van een dubbeltariefteller (Frankrijk)
  b) twee afzonderlijke tellers, uitsluitend nachttarief voor de statische akkumulatie en gebruikelijke teller voor het konvectiegedeelte.

. De voedingskringen voor de verwarmingsapparaten, insluitend de thermische kringen, moeten onderscheiden zijn van andere niet verwarmingskringen.

. De installatie van deze ACCUMIX is sterk vereenvoudigd door dat in deze toestellen het regelingscircuit in het toestel zelf is ondergebracht (lading en nachtvermindering).

. Als de installatie volledig uitgevoerd is met alle MIXTE toestellen en natuurlijke konvectie, is het onnodig de gebruikelijke voorwaarden in acht te nemen, zelfs niet gewenst.
  zoals : a) Buitenvoeler (systeem regeling lading volgens buitentemperatuur)
  b) Hisomat (systeem vertraging ladingsduur)
  c) Omgevingsthermostaat (om temperatuurregeling van lokaal)

B. - INWENDIGE BEDRADING

. De verbindingstrippen zijn in oorsprong geplaatst op het oog van een ééntellersysteem (Frans net)

. Het is dan ook nodig deze te wijzigen, voor het tot stand brengen bij een aansluiting aan een tweetellersysteem (Belgisch net).

. De twee aansluitklemmen N zijn afzonderlijk van elkaar gescheiden vermits de verbindingstrippen zich op twee tellersysteem bevinden.

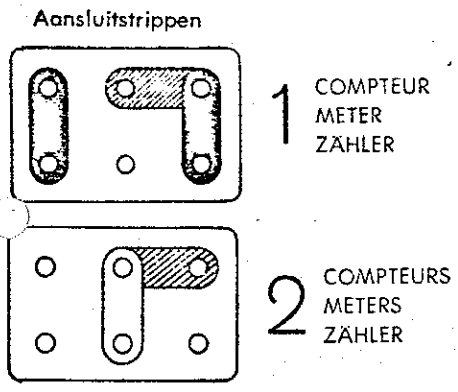

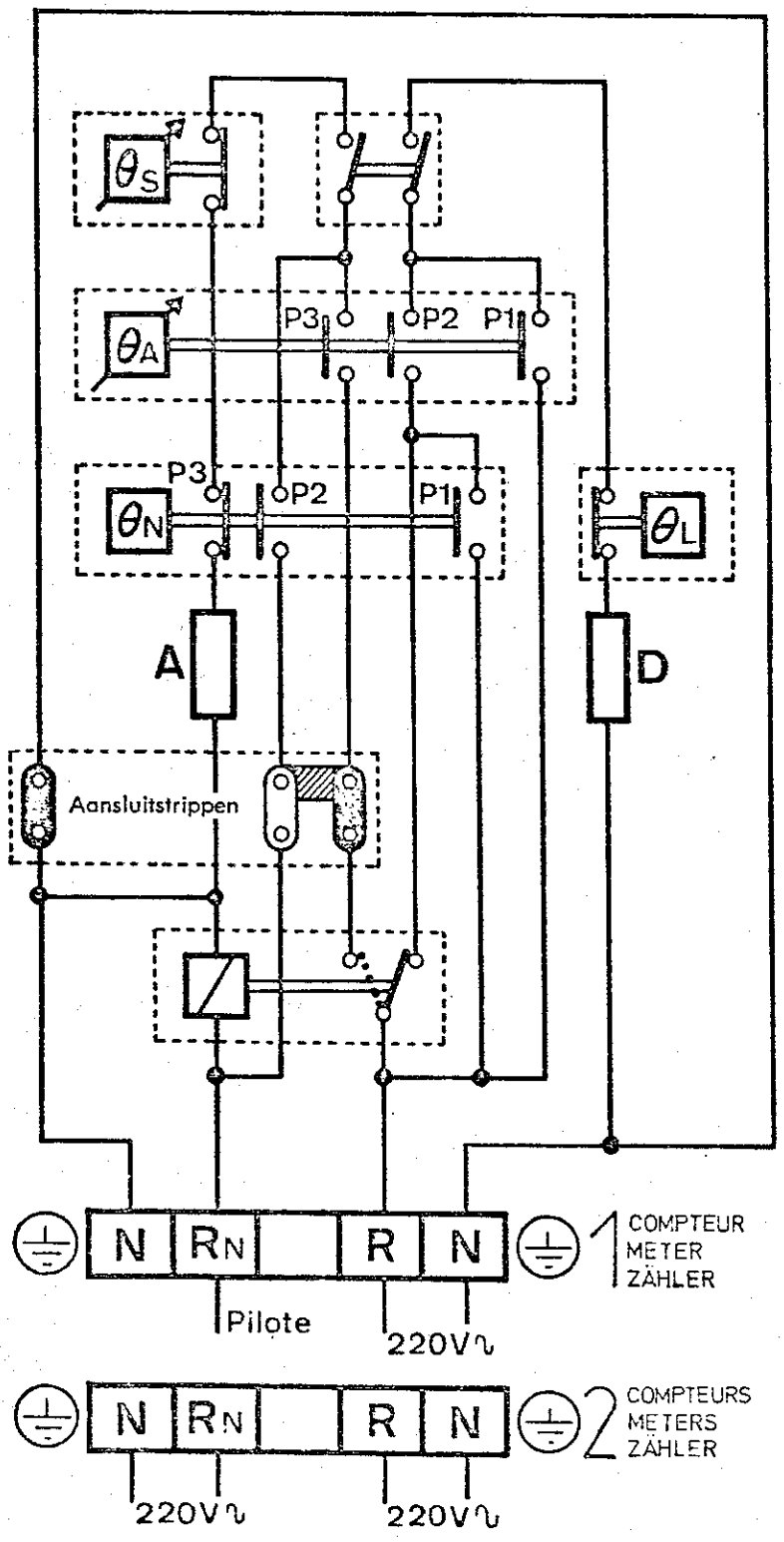

C. - PRINCIPESCHEMA

C.1. Belgisch net (2 Tellers)

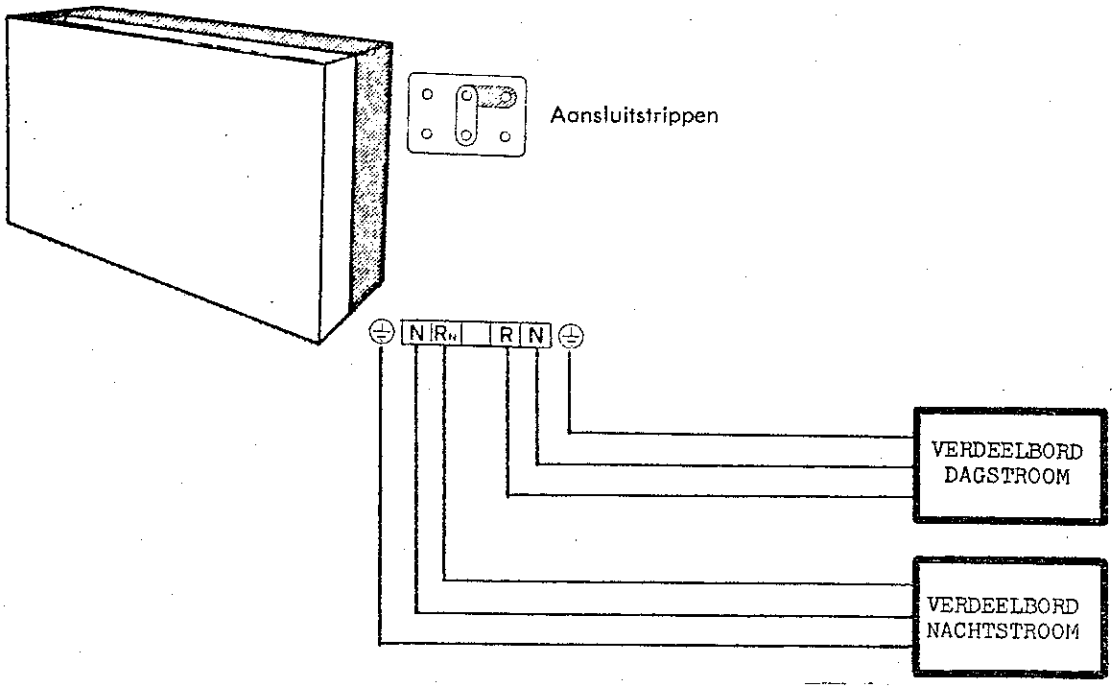

C.2. Frans net (1 Teller)

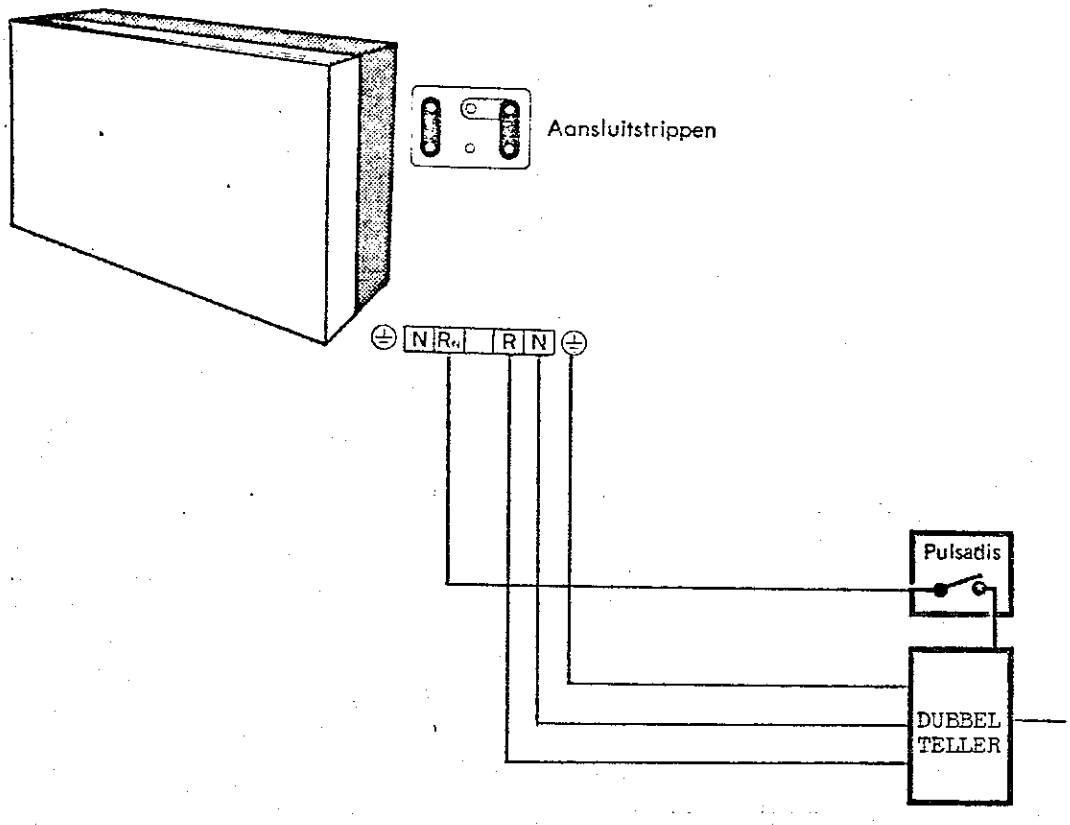

D. AANSLUITING OP BELGISCH NET

D.1. Driefazig net 380 V met nulleider

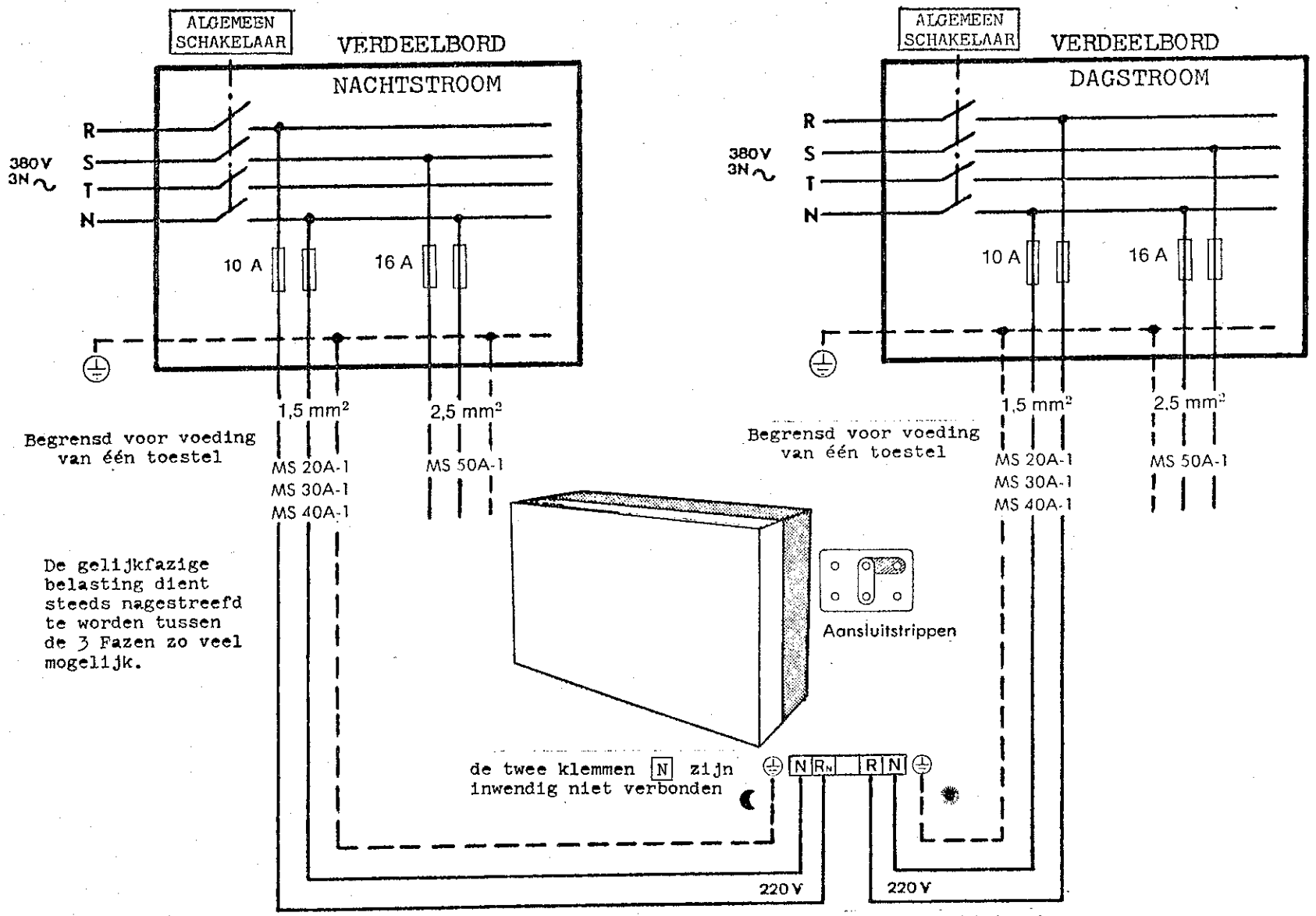

De uiteinden van de stroomdraden dienen rechtstreeks verbonden te worden zonder overgang via een stekkerdoos. Deze werkwijze laat evenwel toe verbindingsdozen te gebruiken (vaste aansluiting). Parallelschakelen van tot andere toestellen is verboden.

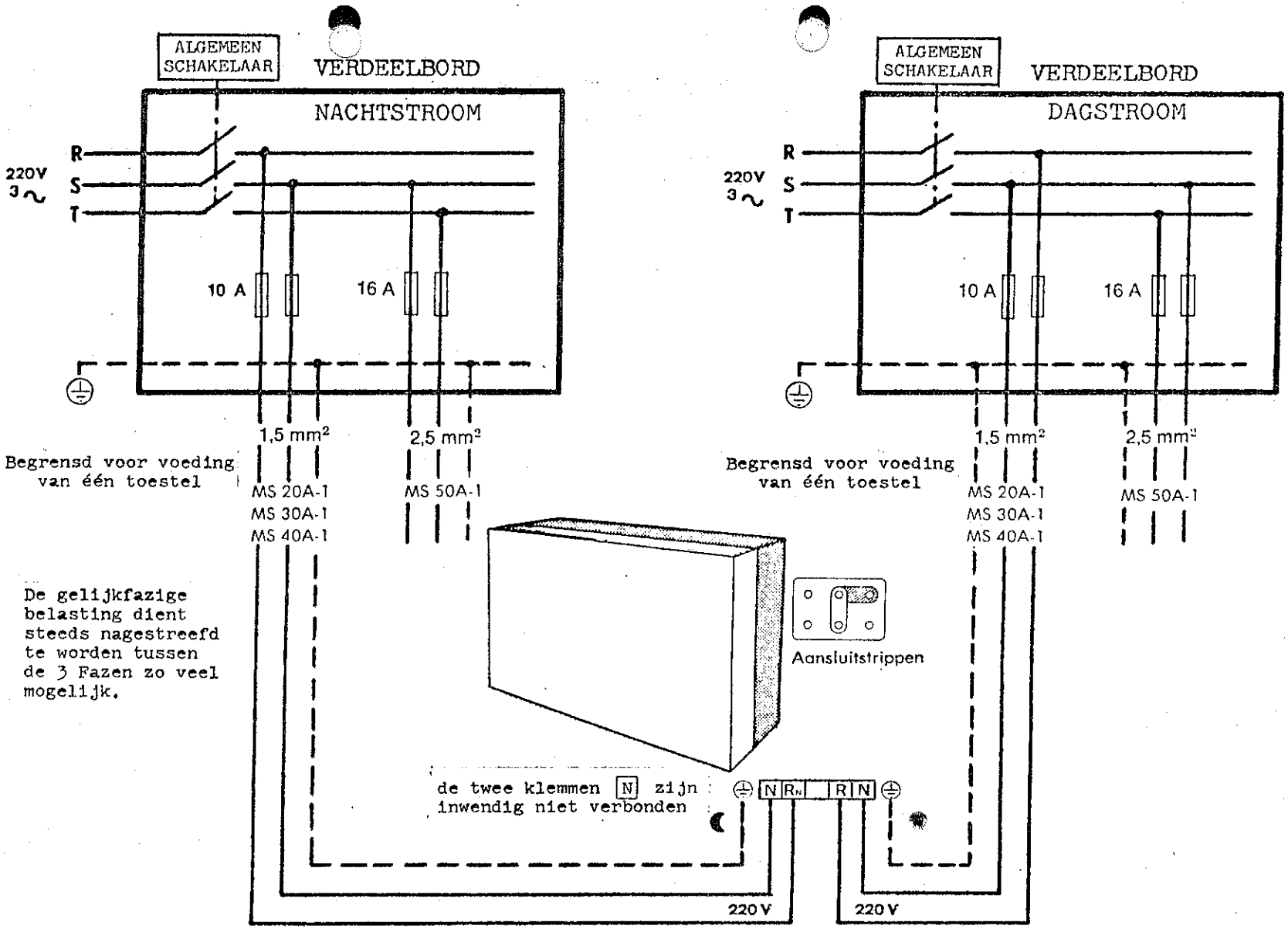

De uiteinden van de stroomdraden dienen rechtstreeks verbonden te worden zonder overgang via een stekkerdoos. Deze werkwijze laat evenwel toe verbindingsdozen te gebruiken (vaste aansluiting). Parallelschakelen van tot andere toestellen is verboden.

E. PLAATSING

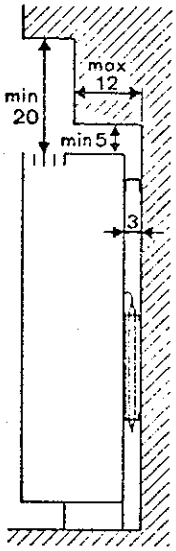

- Tot het bekomen van het maximum komfort en goede gelijkmatige temperatuursverdeling is het vanzelfsprekend deze steeds langs de koudste wand te plaatsen t.t.z. meestal tegen een buitenmuur, best nog onder de venster.
- Nooit iets op of tegen het toestel plaatsen, uitgang van konvectierooster vrijlaten (gordijnen, draperieën).
- Het toestel mag niet ingesloten opgesteld worden zowel dan nog in zekere grenzen. Bij eventueel inbouwen dienen de minimum maten op nevenstaande figuur gerespekteerd te worden.

F. SAMENBOUW VAN DE TOESTELLEN

F.1. Voorbereiding

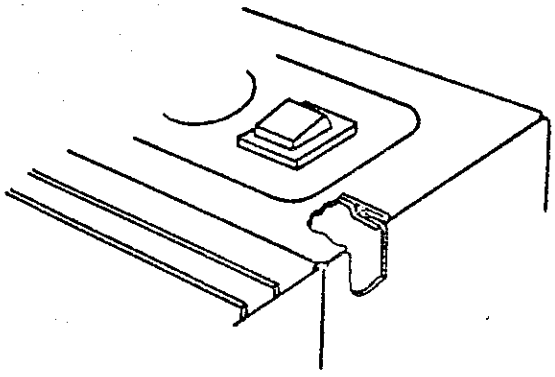

- Loszetten van de 4 schroeven, zichtbaar tussen de perforaties van de zijpanelen en uitnemen van de 2 schroeven die het rooster uitgang lucht behouden aan haar beugels.
- Afnemen van het bovendek door het openklinken van de zijwanden, om zijwand uit de vorkvorm van bovenplaat te brengen (zie fig. hiernaast).

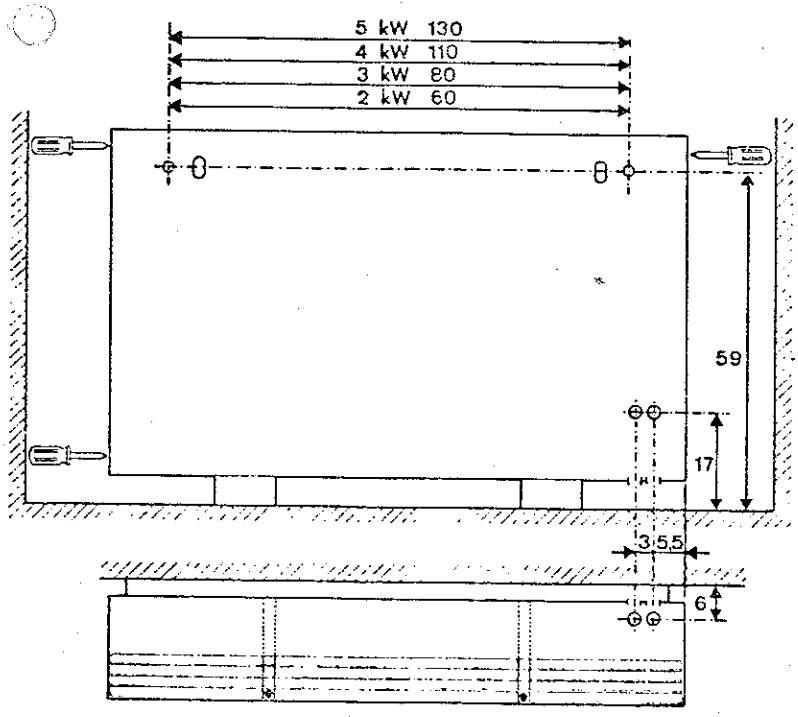

- Bekleding van het toestel wegnemen.
- Verwijderen van afstandsbeugel achter het toestel. Voor de bevestiging aan de muurwand, boor 2 gaten diameter 6mm volgens type toestel. (maten volgens toestel, nevenstaande figuur).
- Bevestig de afstandsbeugel door middel van muur-spie en -schroeven. Vervolgens provisorisch passen van het toestel.
- De definitieve bevestiging zal pas gebeuren nadat de kabels ingebracht zijn in het toestel.
- De nevenstaande figuur geeft inzicht op de maten van invoeren van kabels, evenals de ligging. (2 langs achterzijde en 2 langs bovenzijde).

F.2. Elektrische aansluiting

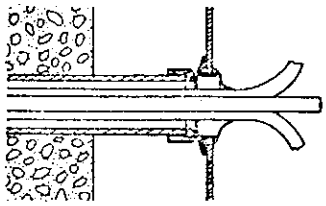

. Inbrengen van de voedingskabels door hun invoerstukken. Gaat het om stijve kabelvormen, besloten in vaste geleidingen, dan komt deze loodrecht tegen de wand en het midden passend tegen de doorvoering. De stijve geleiders zijn dus ingebracht via de geisoleerde doorvoering (zie nevenstaande figuur).

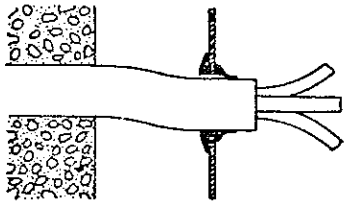

. Bevestig het toestel aan de afstandbeugel, en ga tewerk voor de aansluiting zoals in paragraaf D.1. of D.2. volgens voorkomen.

F.3. Bouw van de kern

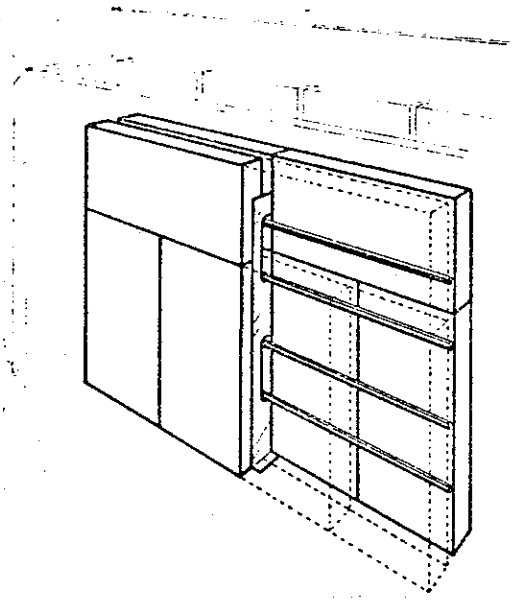

. Verwijder de steunen van het rooster en de dichtingsplaat van de akkumulator.

. Verwijder de bovenisollatie en kartonnen klemplaten.

. Plaats de stenen volgens aangegeven aanwijzingen (nevenstaande figuur) en let degelijk op de juiste plaats van de elementenbeugels, deze dienen niet daartoe uitgebouwd te worden.

. Plaats terug de bovenisollatie op zijn plaats, bevestig de bovenplaat en beugels van het rooster.

F.4. Definitieve afwerking

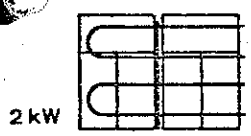

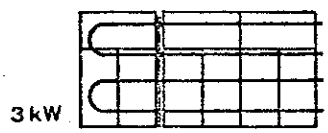

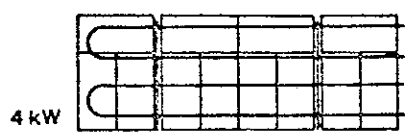

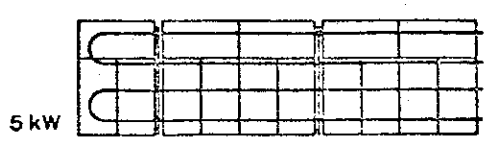

. Plaats de bekledingsplaat weer, lettend op de goede inklemming van deze.

. Dichtvijzen van de 4 zijschroeven en plaats het rooster op zijn houders.

. Het apparaat staat klaar tot zijn gebruik.

OPMERKINGEN

. De eerste dagen kan een reuk zich vrijmaken uit het toestel bij het warmen.

. Vermits na gewerkt te hebben uitbouw en terug opbouw, over te gaan tot kontrole van de konstruktieve delen en zijn goede werking.

Onder voorbehoud van wijzigingen

Nadere gegevens worden graag verstrekt door : ACEC - Afdeling Verwarming
Charleroisesteenweg 54
1060 BRUSSEL - Tel. : 02-538 41 73-74-75