RADIATEUR MIXTE A ACCUMULATION ET CONVECTION

Instructions d'installation - Mode d'emploi

GECOMBINEERDE CONVECTOR/ NACHTSTROOMKACHEL

Montagevoorschriften - Gebruiksaanwijzing

KOMBINIERTE SPEICHER/ KONVEKTOR HEIZUNG

Montageanleitung - Bedienungsanleitung

7 CH 1772

INSTRUCTIONS D'INSTALLATION.

Informations générales.

— Le montage et le raccordement de l'appareil doivent être exécutés par un homme de métier.

— Ne pas placer l'appareil dans des locaux contenant une atmosphère corrosive, des gaz explosifs ou des poussières inflammables.

— Ne rien placer sur ou contre l'appareil, dégager l'entrée et la sortie d'air (rideaux, tentures, etc.) fig (1).

— Pour obtenir un confort maximum et une bonne répartition de la température, il est particulièrement indiqué de placer l'appareil contre le mur le plus froid, c'est-à-dire généralement un mur extérieur, ou mieux encore, sous une fenêtre.

— La durée nominale de charge est de 8 heures sans possibilité de relance.

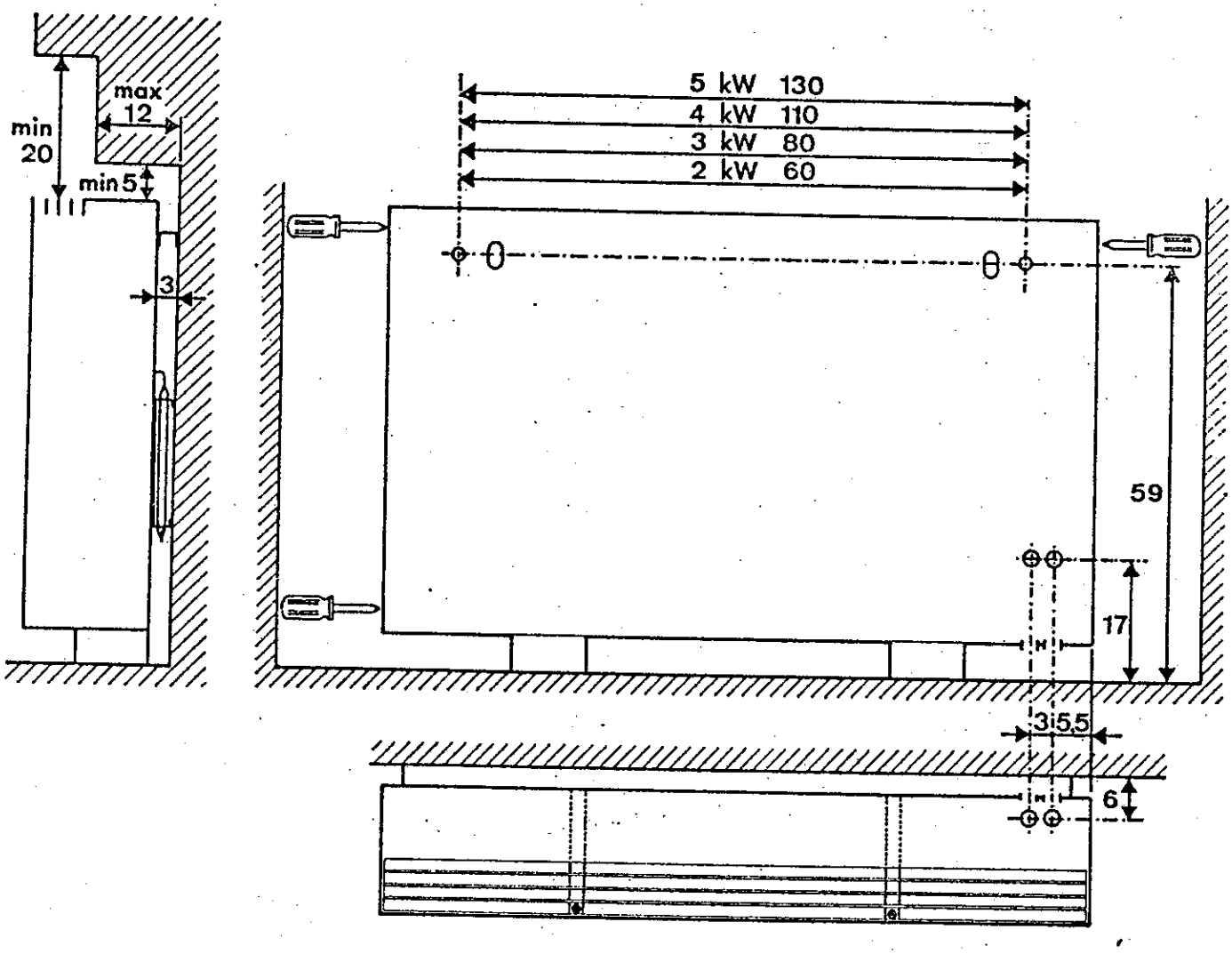

Fig. 1

MONTAGEVOORSCHRIFTEN.

Algemeen.

— Montage en aansluiting dienen steeds door een vakman te geschieden.

— Plaats de kachel niet in een corrosieve omgeving of in vertrekken, waarin ontplofbare gassen of ontvlambare stofdeeltjes aanwezig zijn.

— Zorg er steeds voor dat niets op of tegen de kachel geplaatst wordt en dat de luchtinlaat- en uitlaatopeningen niet door gordijnen of op andere wijze worden afgedekt, zie fig. (1).

— Ter verkrijging van een maximaal warmtecomfort en een goede verdeling van de temperatuur, wordt speciaal aangeraden de kachel tegen de koudste muur, d.w.z. over het algemeen een buitenmuur, of beter nog, onder een raam te plaatsen.

— De nominale oplaadtijd bedragt 8 uur, zonder mogelijkheid tot tussentijdse wederoplading overdag.

MONTAGEANLEITUNG.

Allgemeines.

— Die Montage und der Anschluss des Gerätes sind vom Fachmann durchzuführen.

— Das Gerät darf nicht in Räumen, deren Luft mit Korrosivstoffen, Explosivgasen oder Brennstaub geladen ist, aufgestellt werden.

— Keine Gegenstände auf oder gegen das Gerät legen bzw. stellen und darauf achten, dass das Luftgitter frei bleibt (Gardinen, Vorhängen usw.) Abb. 1.

— Zur Erreichung eines optimalen Heizkomfortes und einer gleichmässigen Verteilung der Wärme ist das Gerät an der kältesten Wand, d.h. in den meisten Fällen an der Aussenwand, oder unter dem Fenster aufzustellen.

— Die max Ladezeit beträgt 8 Stunden. Eine Tagnachladung ist bei diesem Gerät nicht möglich.

— Poids des appareils en ordre de marche :

Puissance totale de l'appareil	Poids
2 kW	70 kg
3 kW	100 kg
4 kW	130 kg
5 kW	160 kg

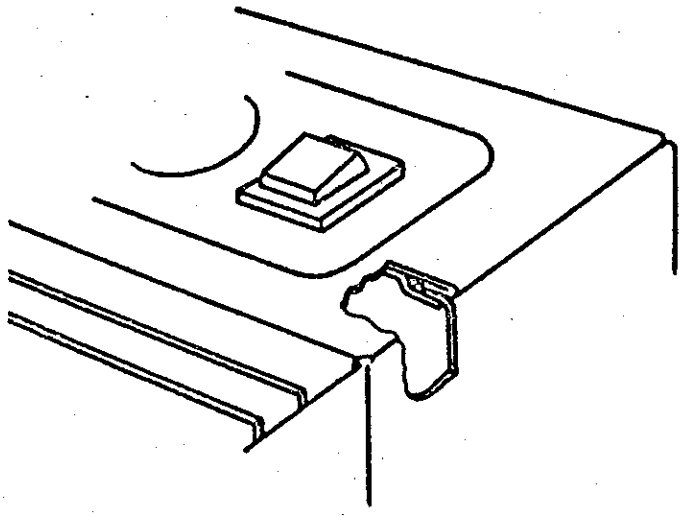

Fig. 2

Préparation.

Desserrer les 4 vis accessibles au travers des perforations des panneaux latéraux et enlever les 2 vis qui fixent la grille de sortie d'air à ses supports.

Enlever la tablette supérieure en écartant les panneaux latéraux pour libérer ses agrafes (fig. 2).

Retirer l'habillage de l'appareil.

Détacher le distancier arrière de l'appareil. Pour sa fixation au mur, percer 2 trous de 6 mm de diamètre. La fig. (1) donne le gabarit de forage.

Fixer le distancier au mur au moyen de vis et de chevilles, puis présenter l'appareil. La fixation définitive sur le distancier ne sera faite qu'après introduction des câbles dans l'appareil.

Raccordement électrique.

— Avant de procéder au montage ou au démontage de l'appareil, il y a lieu de couper le courant.

— L'appareil permet deux types de raccordement :

a) « 1 compteur double tarif »
Tarif bihoraire - par exemple : réseau français - 1 ligne 220 V mono + terre

Bornes :

R pour la phase
N pour le neutre

Rn pour le fil pilote (commande de charge)

Pontets - fig. 3 a - en position « 1 COMPTEUR ».

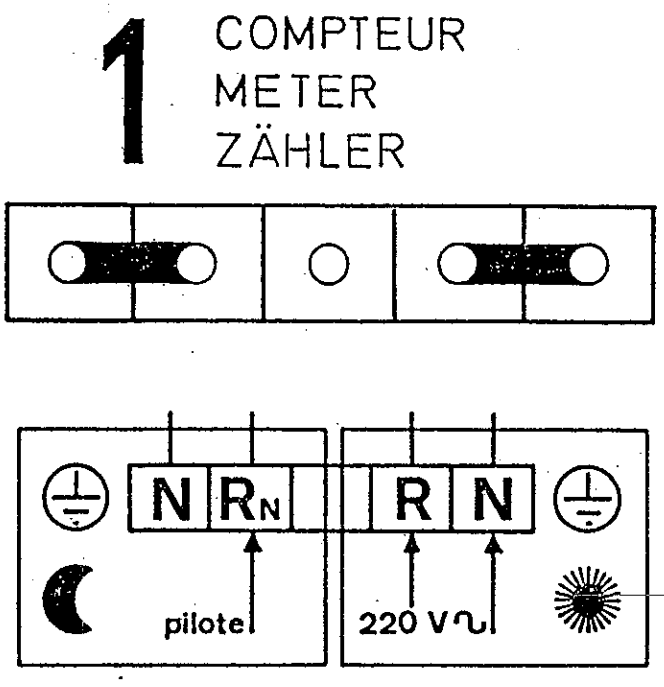

Fig. 3 a

2 COMPTEURS METERS ZÄHLER

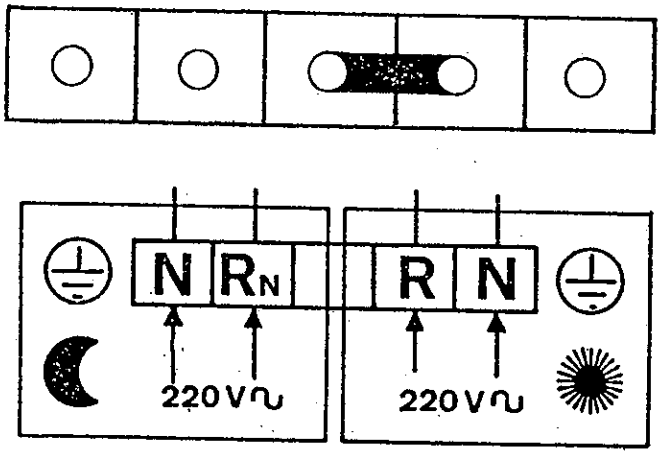

Fig. 3 b

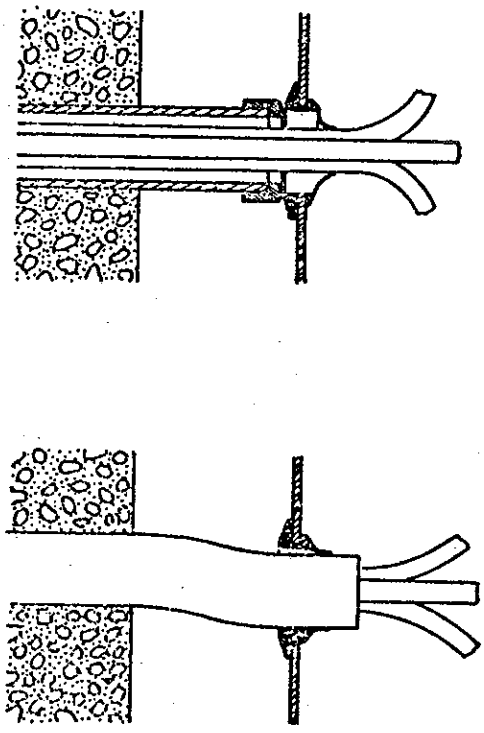

Fig. 4

b) « 2 compteurs »
Tarif exclusif nuit pour l'accumulateur, compteur ordinaire ou bi-horaire pour le convecteur - par ex. : réseau belge - 2 lignes 220 V mono + terre (une ou deux suivant prescriptions locales).

Bornes :

R pour la phase du convecteur

N pour le neutre du convecteur

Rn pour la phase de l'accumulateur

N (voisin du Rn) pour le neutre de l'accumulateur.

N.B. : Les deux N ne sont pas connectés dans l'appareil.

Pontets - fig. 3 b - en position « 2 COMPTEURS ».

— Cet appareil doit être règlementairement raccordé à la terre en utilisant les bornes marquées ⏚

— Pour pouvoir isoler l'appareil du réseau, l'installation comportera un dispositif de séparation omnipolaire d'une distance d'ouverture de contact d'au moins 3 mm.

— Introduire les câbles d'alimentation par les passe-câbles.

S'il s'agit de fils rigides dans une canalisation fixe, celle-ci arrivera perpendiculairement à la paroi et l'extrémité sera positionnée contre le passe-câble; les fils rigides seront alors introduits par le trou de passage isolé (fig. 4).

— Fixer l'appareil au distancier et effectuer le raccordement.

Montage du noyau.

Enlever les supports de la grille et la tôle de fermeture de l'accumulateur. Enlever l'isolation supérieure et les calages en carton.

Monter les briques suivant la fig. (5) en veillant à placer correctement les supports des éléments chauffants. Ces

derniers ne doivent pas être démontés. Replacer l'isolation supérieure, fixer la tôle de fermeture et les supports de la grille.

Remontage final.

Replacer l'habillage de l'appareil en veillant à ce que la tablette soit bien agrafée. Resserrer les 4 vis de fixation latérales et fixer la grille à ses supports.

L'appareil est en ordre de marche.

Une odeur peut se dégager les premiers jours de fonctionnement.

Remarque.

Lorsque après avoir fonctionné, un appareil est démonté, il faut, lors du remontage, vérifier l'état des pièces constitutives et recontrôler son bon fonctionnement.

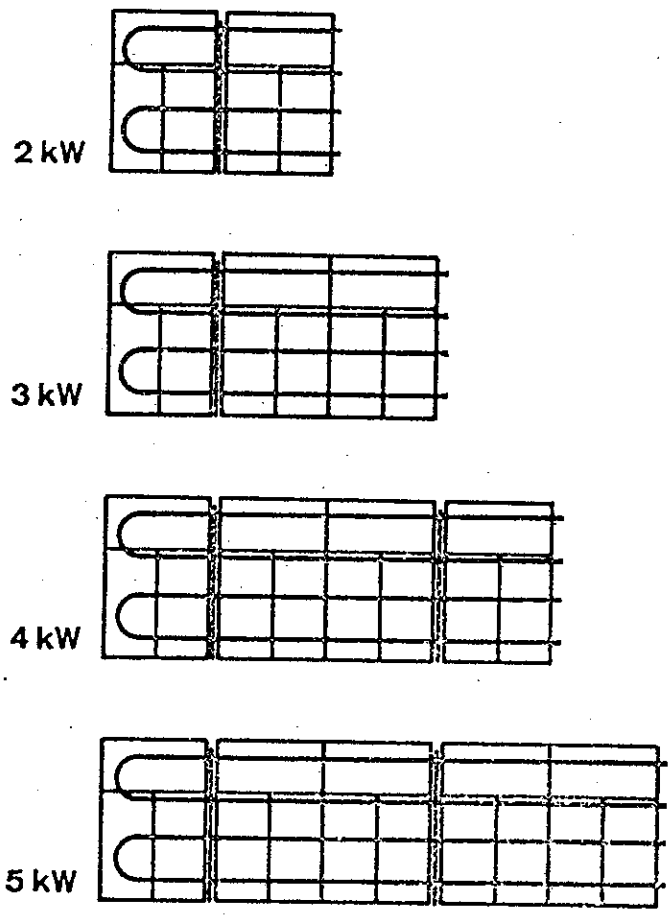

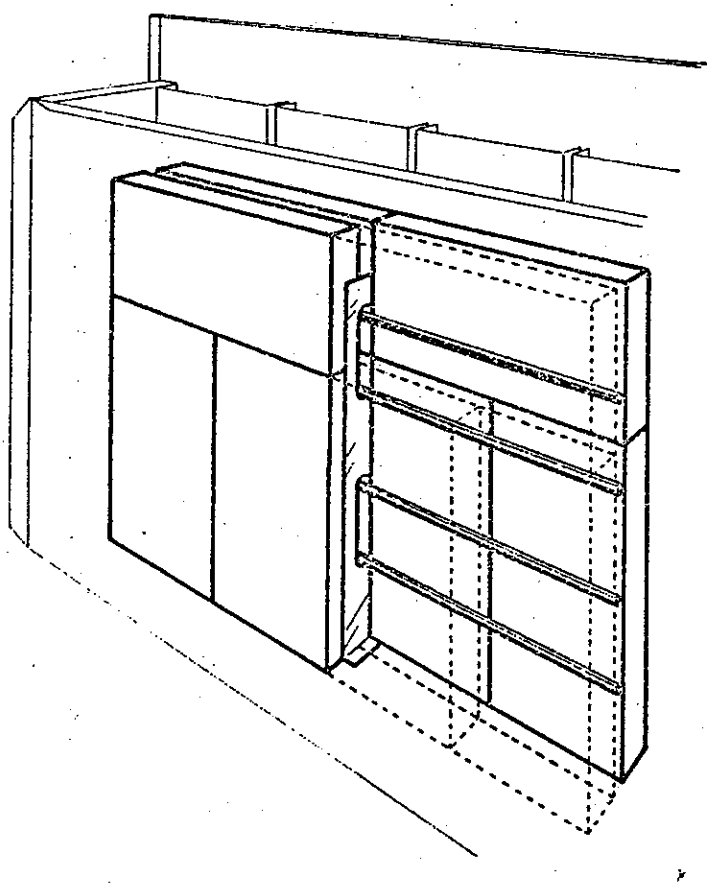

Fig. 5

— Gewicht in bedrijfsklare toestand :

Total vermogen per kachel	Gewicht
2 kW	70 kg
3 kW	100 kg
4 kW	130 kg
5 kW	160 kg

Voorbereidende werkzaamheden.

Draai de 4 schroeven los die via openingen in de zijpanelen bereikbaar zijn, alsook de 2 schroeven waarmee het rooster aan de steunplaten is bevestigd.

Trek de beide zijpanelen naar buiten waardoor de bevestigingshaakjes van de bovenplaat vrijkomen. Verwijder daarna de bovenplaat zelf (fig. 2).

Trek de mantel van de kachel weg.

Neem het afstandsstuk aan de achterzijde weg en boor in de muur 2 gaten met een diameter van 6 mm, waarvan in fig. (1) het boorprofiel staat aangegeven.

Bevestig het afstandsstuk aan de muur door middel van schroeven en pluggen en zet de kachel op zijn plaats.

Definitieve montage tegen het afstandsstuk dient eerst te geschieden nadat de kabels in de kachel zijn ingevoerd.

Aansluiting op het net.

— Alvorens tot het plaatsen of verwijderen van de kachel wordt overgegaan dient steeds eerst de stroom te worden afgeschakeld.

— Aansluiting kan op twee wijzen geschieden :

a) « 1 dubbeltariefmeter »
Volgens twee-tarievenmeter (dagstroom/nachtstroom), zoals b.v. bij de Franse elektriciteitsnetten :
1 lijn 220 V wisselspanning + aarding.

Klem :

R voor de faze
N voor het sterpunt



Rn voor de stuurkabel
(sturen van het opladen)



Schakelstrippen - fig. 3 a - in stand « 1 METER ».

— Gewicht des betriebsbereiten Gerätes :

Gesamtleistung	Gewicht
2 kW	70 kg
3 kW	100 kg
4 kW	130 kg
5 kW	160 kg

Vorbereitung.

Die 4 Schrauben in den Seitenwand - Perforierungen und die 2 Schrauben der Gitterbefestigung lösen.

Kernabdechblech abnehmen. Dazu Seitenwände leicht nach aussen drücken bis die Klammern sich lösen (Fig. 2).

Verkleidung des Gerätes abnehmen.

Wandabstandshalter von der Rückwand des Gerätes lösen und mittels zweier Dübel und Schrauben (6 mm ∅) an der Wand befestigen.

Fig. 2 gibt den Bohrabstand an.

Gerät versuchsweise einhängen, um die Ubereinstimmung der Haken mit den Ösen im Rückblech zu prüfen.

Die endgültige Aufhängung des Gerätes am Wandabstandshalter erfolgt erst nach Einführung der elektrischen Leitungen in das Gerät.

Elektrischer Anschluss.

— Vor der Montage bzw. Demontage ist das Gerät so vom Netz zu trennen das die Anschlussklemmen Spannungfrei sind.

— Das Gerät bietet zwei Anschlussmöglichkeiten :

a) « 1 Doppeltarifzähler »
Für Doppeltarifzähler - z.B. einphasig + Erdleiter.

Anschlussklemmen :

R Phase
N Nulleiter



Rn Steuerleiter
(vom der EVU schaltuhr bzw. vom TRE)



Polbrücken auf « 1 ZÄHLER » - Abb. 3 a.

b) « 2 meters »
Uitsluitend nachttarief voor de nachtstroomkachel, gewone meter of dubbele tarifmeter voor de convector zoals b.v. bij de Belgische netten :
2 lijnen 220 V wisselspanning + aarding (één of beide aardingen) overeenkomstig de plaatselijke voorschriften).

Klem :
R voor de faze van de convector

N voor het sterpunt van de convector

Rn voor de faze van de nachtstroomkachel

N (vlakbij Rn) voor het sterpunt van de nachtstroomkachel.

Opm. : Beide klemmen N zijn in de kachel niet aangesloten. Schakelstrippen - fig. 3 b - in stand « 2 METERS ».

— Aarding dient overeenkomstig de voorschriften, onder gebruikmaking van de ⏚ gemerkte klemmen te geschieden.
— Teneinde het toestel van het net af te schakelen, is de installatie van een meerpolige uitschakelinrichting met een minimale kontaktafstand van 3 mm voorzien.
— Breng de kabels door de kabelgeleider naar binnen. Indien het stijve draden betreft in een vaste aansluitpijp, moet deze loodrecht op de wand komen te staan, waarbij het uiteinde van deze pijp tegen de plaat moet rusten; de stijve draden dienen via de geisoleerde doorvoertule (fig. 4) naar binnen te worden gevoerd.
Bevestig de kachel nu definitief tegen het afstandsstuk en voer de aansluiting uit.

Montage van de kern.

Verwijder de roostersteunen, alsook de plaat waarmee de kachel wordt afgesloten.
Verwijder de bovenste isolatie en de kartonnen tussenschotten. Plaats de stenen zoals aangegeven in fig. (5) en

b) « 2 Zähler »
Nachtstromtarif für Speicherheizung. Normaler Zähler oder Doppeltarifzähler für Direktheizung. zB Belgien.
2 Zuleitungen, 220 V, einphasig + Erdleiter (ein oder zwei Erdleiter entsprechend den gültigen Ortsbestimmungen).

Anschlussklemmen :
R Phase Konvektor

N Nulleiter Konvektor

Rn Phase Speicher

N (neben Rn) Nulleiter Speicher

NB : Die beiden N-Klemmen sind nicht im Gerät verdrahtet. Polbrücken auf « 2 ZÄHLER » Abb. 3 b.

— Das Gerät muss vorschriftsmässig geerdet werden. Dazu ⏚ - Klemmen verwenden.
— Das Gerät ist nach den VDE-Bestimmungen abzusichern.
— Zur Einführung der Zuleitungen sind die dafür vorgesehenen Durchgangslöcher zu benutzen.
Gerät am Wandabstandschalter einhängen und die Verdrahtung vornehmen.

Montage des Speicherkerns.

Gitterbefestigungen und das Speicher-Verschlussblech lösen. Obere Isolierung und Füllpappe abnehmen.
Steine gemäss Fig. 5 einbauen und darauf achten, dass die Träger der Heizelemente richtig plaziert sind. Heizelementen nicht ausbauen.
Obere Isolierung wieder aufsetzen Verschlussblech und Gitterbefestigungen wieder anbringen.

Zusammenbau.

Verkleidung des Gerätes wieder aufsetzen und darauf achten, dass das Kernabdechblech fest eingehakt ist.
Die 4 Befestigungsschrauben anziehen und auch das Gitter wieder durch zwei Schrauben befestigen.

zorg er tevens voor dat de steunen van de verwarmingselementen goed worden opgesteld. Deze laatste moeten niet verwijderd worden.

Breng wederom de bovenste isolatie aan en plaats de afsluitplaat en de roostersteunen terug.

Eindmontage.

Plaats de mantel terug en let erop dat de bovenplaat goed inhaakt. Draai daarna de 4 bevestigingsschroeven vast in de zijpanelen en bevestig het rooster op de steunstukken.

Het toestel is nu klaar voor gebruik.

Bij het in gebruik stellen kan er de eerste dagen een reuk waargenomen worden.

Opmerking.

Wordt een toestel, na in gebruik te zijn geweest, gedemonteerd, dan moeten de verschillende organen bij hermontage worden nagezien en de goede werking opnieuw gecontroleerd.

Wichtig.

Vor der Inbetriebnahme sind gemäss VDE 0720 - Teil 9 - & 29 d folgende Prüfungen unbedingt durchzuführen :

a) Messen des Isolationswiderstandes mit einer Spannung von mindestens 500 V(Kubelindusster), wobei der gemessene Widerstand mindestens 0,5 M Ω betragen muss.

b) Messung der Leistungsaufnahme (kWh - Zähler und einer Uhr). Ersatz kann eine Messung des Kaltwiderstandes erfolgen.

Betrieb.

In den ersten Tagen kann das Gerät einen unangenehmen Geruch ausströmen.

Bemerkung.

Wird das Gerät nach Betrieb demontiert, sind die verschiedenen Bauteile vor der erneuten Montage zu prüfen und ihre einwandfreie Funktion zu kontrollieren.

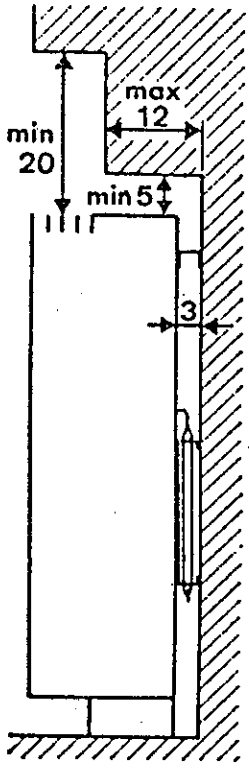

Fig. 6

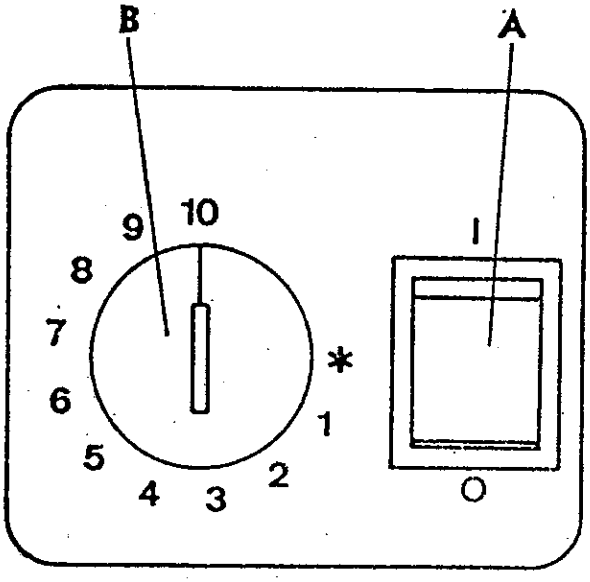

Fig. 7

MODE D'EMPLOI.

A conserver par les utilisateurs successifs pour s'y référer ultérieurement.

Informations générales.

Ne rien placer sur ou contre cet appareil, dégager l'entrée et la sortie d'air (rideaux, tentures, etc.) - fig. 6.

Description du fonctionnement.

Cet appareil se compose d'un radiateur à accumulation et d'un convecteur. La régulation, complètement automatique, détermine le niveau de charge du radiateur et le fonctionnement du convecteur de façon à assurer la température demandée au thermostat incorporé, tout en favorisant au maximum la consommation de courant durant les heures de tarif réduit.

Pendant l'entre-saisons, c'est le radiateur à accumulation qui couvre pratiquement à lui seul tous les besoins calorifiques. La régulation adapte sa charge de façon à éviter toute surchauffe.

En hiver, le radiateur à accumulation prend sa charge maximale et le complément de chaleur est fourni par le convecteur.

Pour garantir un fonctionnement encore plus économique, la régulation réalise automatiquement une diminution de température ambiante (d'environ 4° C) pendant la nuit et assure le retour à température normale durant la dernière heure de tarif réduit.

Il est possible d'agir sur la régulation de deux façons :

1) l'interrupteur à bascule (A) commande la marche ou l'arrêt de l'accumulateur et du convecteur fig. 7.

   En position « marche », la bascule est enfoncée du côté du repère 1 - une marque rouge apparaît.

   Cet interrupteur permet la mise hors service en été.

2) le thermostat (B) permet le choix de la température ambiante.

   La position ✻ assure la protection contre le gel.

GEBRUIKSAANWIJZING.

Bewaar deze gebruiksaanwijzing zorgvuldig. Deze behoort bij het verwarmingstoestel en dient, wanneer dit in andere handen mocht overgaan, te worden meegeleverd.

Algemeen.

Zorg er steeds voor dat niets op of tegen de kachel wordt geplaatst en dat de luchtinlaat- en uitlaatopeningen niet door gordijnen of dergelijke worden afgedekt - fig. 6.

Werking.

Dit verwarmingstoestel bestaat uit een nachtstroomkachel en een wandconvector.

Het opladen van de kachel en de werking van de convector vinden geheel automatisch plaats en wel zodanig dat steeds de temperatuur overeenkomstig de ingebouwde thermostaat wordt verkregen, terwijl zo veel mogelijk van de tegen laag tarief geleverde nachtstroom gebruik wordt gemaakt.

In het voor- en naseizoen wordt de warmtebehoefte nagenoeg geheel door de nachtstroomkachel gedekt. Het sturen van de oplading door het regelsysteem geschiedt in die mate, dat nimmer oververhitting kan optreden.

In de winter gebruikt de nachtstroomkachel de volledige lading en wordt de aanvullende warmtebehoefte door de convector geleverd.

Ter verkrijging van een nog zuiniger gebruik zorgt het regelsysteem 's nachts voor een daling van de kamertemperatuur (met circa 4° C), terwijl in het laatste uur van het nachttarief, de kamer weer op normale temperatuur wordt gebracht.

Met het regelsysteem kan op twee manieren gewerkt worden :

1) Het in- en uitschakelen van de nachtstroomkachel en de convector gebeurt met een tuimelschakelaar (A) - fig. 7.

   In de « inschakel » stand staat de schakelaar naar de zijde met het cijfertje 1 ingedrukt - Er verschijnt dan een rood merkteken. Met deze

BEDIENUNGSANLEITUNG.

Diese Anleitung ist vom Benutzer sorgfältig aufzubewahren um sie auf Verlangen einem Monteur oder Kundendiensttechniker vorzulegen. Bei evtl. Besitzwechsel muss sie dem Nachfolger übergeben werden.

Allgemeines.

Das Gerät besteht aus einem Wärmespeicher und einem Konvektor. Die eingebaute Regelautomatik gewährleistet eine konstante behagliche Raumtemperatur und einen Wirtschaftlichen Betrieb.

Keine Gegenstände auf oder gegen das Gerät legen bzw. stellen und darauf achten, dass das Luftgitter frei bleibt (Gardinen, Vorhängen usw.) Abb. 6.

Einschalten des Gerätes.

Das Gerät wird mit dem Schalter A (siehe Fig. 7) ein bzw. ausgeschaltet. Ist das Gerät eingeschaltet, wird auf dem Schalter eine rote Markierung sichtbar.

Einstellen der Regelautomatik.

Mit dem Regelknopf B (siehe Fig. 7) wird auf der Skala ✻ - 10 die gewünschte Temperatur eingestellt.

Wir empfehlen Ihnen, diesen Regelknopf auf 3 (dies entspricht einer Temperatur von 20°) zu stellen.

Sollte die dann vom Gerät abgegebene Wärme zu gross sein, drehen Sie den Knopf jeweils nur um eine Skaleneinheit zurück also auf 2. Diese Einstellung sollte mindestens 24 Stunden nicht verändert werden, da das Gerät nachts Wärme speichert und diese Einstellung Einfluss auf die Höhe der Speicherung nimmt.

Gibt das Gerät zuwening Wärme ab, verfahren Sie wie oben beschrieben, jedoch im ungekehrten Falle, also von 3 auf 4. So werden Sie die für Sie angenehmste Raumtemperatur schnell gefunden haben und eine weitere Verstellung während der Heizperiode ist nicht mehr **erforderlich, da das Gerät sich** automatisch regelt.

Mode d'emploi (suite)

Les chiffres supérieurs correspondent à des températures ambiantes plus élevées - une température de l'ordre de 20° C étant atteinte en position 3.

Remarque importante.

La régulation assure automatiquement une diminution de la température ambiante d'environ 4° C pendant la nuit.

Un fonctionnement économique n'est garanti que pour une position fixe du thermostat.

Dès lors, après avoir déterminé la position du thermostat, qui assure la température désirée, il ne faut plus modifier le réglage choisi.

Ainsi donc, **diminuer la position du thermostat pour la nuit et la rétablir à sa valeur initiale le matin amènerait un fonctionnement coûteux** en défavorisant la prise de charge au tarif économique.

De même, déclencher l'appareil pour la nuit par l'interrupteur à bascule et le réenclencher le matin entraîne un coût élevé de fonctionnement.

Mise en service.

Enclencher l'interrupteur à bascule. Déterminer la position du thermostat qui assure la température désirée

Entretien.

Cet appareil ne nécessite aucun entretien.

Gebruiksaanwijzing (vervolg)

schakelaar kan de verwarming in de zomer buiten bedrijf worden gesteld.

2) De kamertemperatuur wordt met de thermostaat (B) gekozen.

Stand ✻ biedt hierbij bescherming tegen vorst. De hogere cijfertjes komen met hogere kamertemperaturen overeen. Zo wordt een temperatuur van 20° C in stand 3 verkregen.

Belangrijk.

Het regelsysteem zorgt automatisch voor een daling van de kamertemperatuur met circa 4° C gedurende de nacht.

Een economisch gebruik is echter alleen maar mogelijk wanneer door de thermostaat een vaste stand wordt ingenomen.

Is dus eenmaal de stand gekozen waarbij door de thermostaat de gewenste temperatuur geregeld wordt, dan moet deze afstelling niet meer worden gewijzigd.

Zou dus de thermostaat 's nachts lager worden ingesteld en 's morgens in de oorspronkelijke stand worden teruggezet, dan wordt hierdoor het opladen tegen het goedkope nachtstroomtarief nadelig beinvloed.

Hoge bedrijfskosten ontstaan eveneens wanneer de kachel tijdens de nacht door de tuimelschakelaar wordt uitgeschakeld en 's morgens weer opnieuw wordt ingeschakeld.

In bedrijfstelling.

Zet de tuimelschakelaar in de bedrijfstand. Bepaal de stand van de thermostaat waarbij de gewenste temperatuur verkregen wordt.

Onderhoud.

Dit toestel vereist geen onderhoud.

Bedienungsanleitung (Fortsetzung)

Diese Einstellung sollte auch nachts nicht verändert werden, da die im Gerät eingebaute Automatik die Raumtemperatur absenkt.

Falsch wäre es auch, das Gerät nachts aus - und tagsüber wieder einzuschalten.

Sollten Sie während der Heizperiode über einen Längeren Zeitraum abwesend sein, z.B. Urlaub, empfiehlt es sich, das Gerät ebenfalls eingeschaltet zu lassen, dann jedoch den Regelknopf auf ✻ zu stellen, um den nötigen Frostschutz zu gewährleisten.

Nur wenn Sie so verfahren, ist eine einwandfreie Funktion und ein **kostensparender Betrieb** möglich.